DESPIECE / PART LISTING
EQUIPO C4 /
C4 EQUIPMENT

VALCO MELTON S.L.U. Pol. Ind. Agustinos C/G 34 3116 0 ORCOYEN, NAVARRA

TEL: +34 948 321580 Fax: +34 948 326584 melton@melton.es www.valcomelton.com

INDICE / INDEX:

1. CONJUNTO ENCOLADOR C4 / C4 EQUIPMENT ASSEMBLY: 3

2. CONJUNTO TABIQUE TERMICO/THERMAL WALL ASSEMBLY: 5

3. CONJUNTO DEPÓSITO C4 / C4 TANK ASSEMBLY: 6

4. CONJUNTO DISTRIBUIDOR / MANIFOLD ASSEMBLY: (917XX077) 8

4.1. CONJUNTO FILTRO / FILTER ASSEMBLY: 9

4.2. CONJUNTO PURGADOR / DRAINING VALVE ASSEMBLY: (917XX086) 10

5 A). CONJUNTO BOMBA / PUMP ASSEMBLY: 11

5 B). CONJUNTO BOMBA / PUMP ASSEMBLY: (917XX070) 12

5. C) CONJUNTO BOMBA / PUMP ASSEMBLY (916XX653) 13

5.1 A). CONJUNTO GRUPO HIDRAULICO / HYDRAULIC ASSEMBLY: 14

5.1 B). CONJ. GRUPO HIDRAULICO / HYDRAULIC ASSEMBLY: (919XX116) 15

5.1.C) CONJUNTO GRUPO HIDRAULICO / HYDRAULIC ASSEMBLY 17

5.2. A). CONJUNTO CILINDRO / CYLINDER ASSEMBLY (917XX064) 19

5.2.B) CONJUNTO CILINDRO / CYLINDER ASSEMBLY (919XX112) 21

5.2.C) CONJUNTO CILINDRO NMT / NMT CYLINDER ASSEMBLY (913XX348) ... 22

6. CONJ. CONTROL DE PRESIÓN / PRESSURE CONTROL ASSY: (917XX076) 23

7. CONJUNTO CARCASA BOMBA / PUMP COVER ASSEMBLY: (916XX267) 24

8. CONJ CARCASA TRASERA / REAR COVER ASSEMBLY: (917XX132) 25

9. CONJ CARCASA CENTRAL C4 / C4 CENTRAL COVER ASSY: (917XX130) 26

10. CONJUNTO PORTON TRASERO C4 / C4 REAR DOOR ASSEMBLY: 27

11. CONJ PORTON DELANTERO C4 / C4 FRONT DOOR ASSY: (919XX091) 29

12. CONJUNTO CARCASA DELANTERA C4 / C4 FRONT 31

VALCO MELTON S.L.U. Pol. Ind. Agustinos C/G 34 3116 0 ORCOYEN, NAVARRA

TEL: +34 948 321580 Fax: +34 948 326584 melton@melton.es www.valcomelton.com

1. CONJUNTO ENCOLADOR C4 / C4 EQUIPMENT ASSEMBLY:

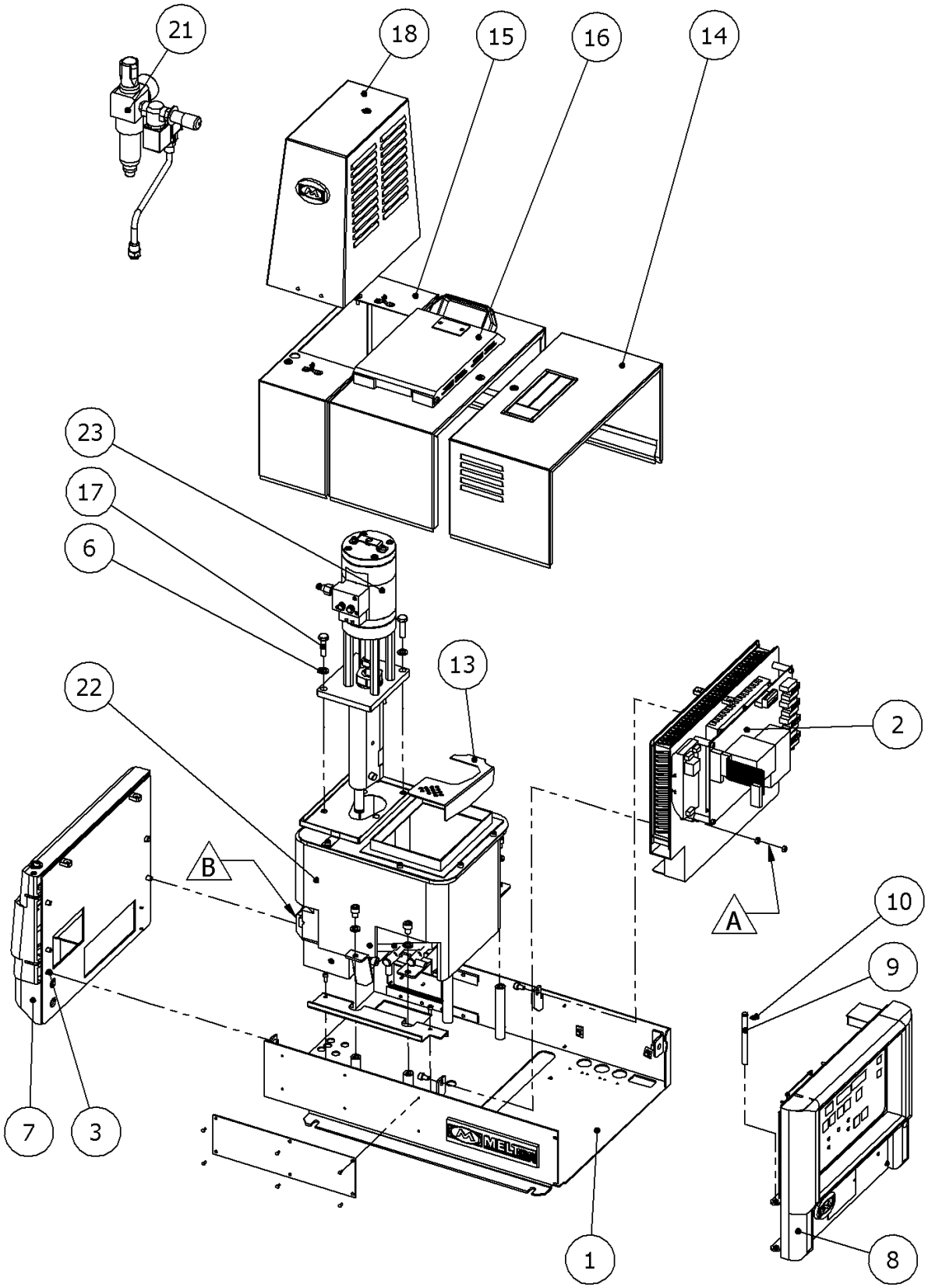

VALCO MELTON S.L.U. Pol. Ind. Agustinos C/G 34 3116 0 ORCOYEN, NAVARRA

TEL: +34 948 321580 Fax: +34 948 326584 melton@melton.es www.valcomelton.com

Nº	Denominación	Denomination	Ref.	Qty
1	Cuna serie C	C series base	919XX110	1
2	Tabique térmico serie C	Thermal wall C series	Pag. 5	1
7	Conjunto portón trasero	Rear door assembly	PAG.17	1
3	Tornillo allen M6x10 inox.	Stainless M6x10 allen screw		2
8	Conjunto portón delantero	Front door assembly	919XX091	1
9	Eje horquilla portón delantero	Front door axle		1
10	Anillo elástico eje 8	Axle 8 elastic ring		1
14	Conjunto carcasa delantera	Front cover assembly	917XX131	1
15	Conjunto carcasa trasera serie C	Rear cover assembly	917XX132	1
16	Conjunto carcasa central serie C	Central cover assembly	917XX130	1
23	Bomba	Pump	917XX070	1
17	Tornillo hexagonal M8x30	M8x30 hexagonal screw		3
6	Arandela grover 8 inox.	Stainless 8 grover washer		3
18	Carcasa bomba serie C	C series pump cover	916XX267	1
21	Conjunto Manómetro	Pressure gage assembly	PAG 18	1
13	Rejilla deposito C4	C4 tank grid	915XX367	1
A	Mazo tierra	Earth connector	914XX163	1
B	Mazo sonda níquel	Ni sensor connector	917XX072	1
	Mazo sonda PT-100	PT-100 sensor connector	917XX043	

VALCO MELTON S.L.U. Pol. Ind. Agustinos C/G 34 3116 0 ORCOYEN, NAVARRA

TEL: +34 948 321580 Fax: +34 948 326584 melton@melton.es www.valcomelton.com

2. CONJUNTO TABIQUE TERMICO/THERMAL WALL ASSEMBLY:

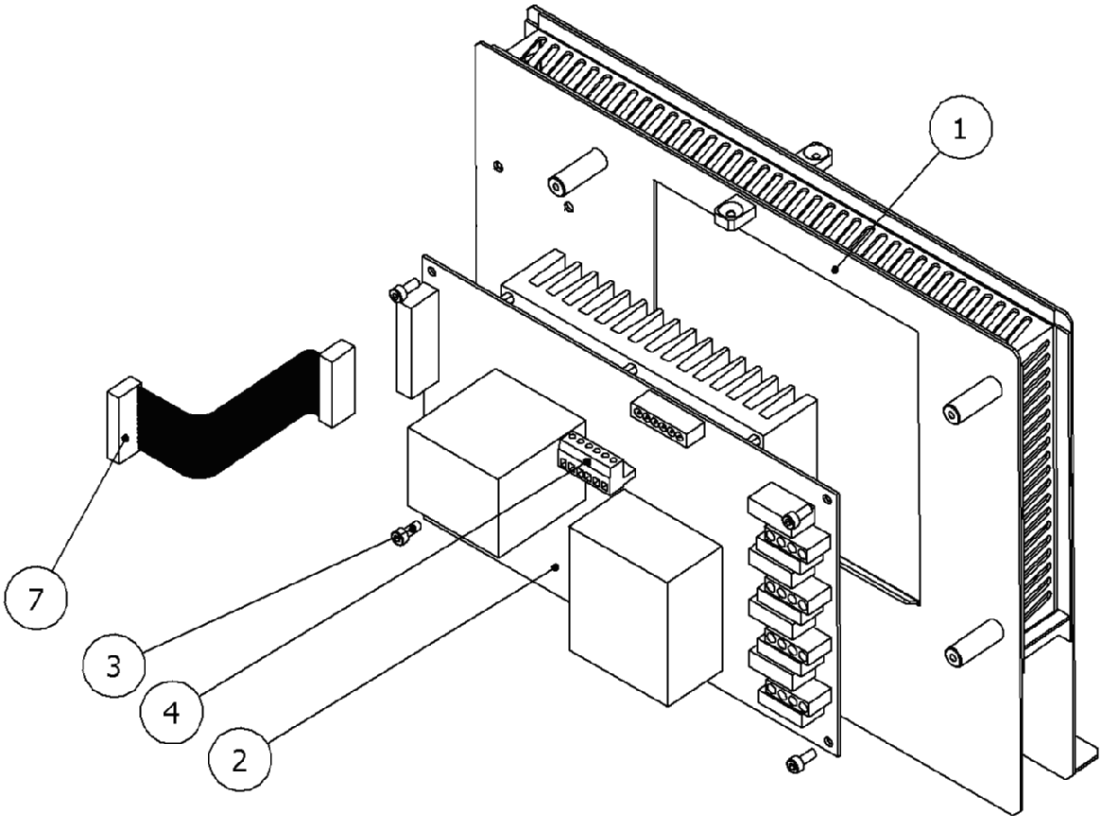

Nº	Denominación	Denomination	Ref.	Qty
1	Tabique térmico 4 salidas	4 exit thermal wall	914XX136	1
	Tornillo allen M6x10 inox.	Stainless M6x10 allen screw		2
	Tuerca hexagonal M5 latón	M5 hexagonal brass nut		2
1	Tabique térmico 6 salidas	6 exits thermal wall	919XX107	1
	Tornillo allen M6x10 inox.	Stainless M6x10 allen screw		2
	Tuerca hexagonal M5 latón	M5 hexagonal brass nut		2
2	Tarjeta potencia 4 Salidas	4 exit power card	910XX626	1
3	Tornillo allen M4x10 inox.	Stainless M4x10 allen screw		4
4	Conector tarjeta 6 polos	6 poles card connector		1
2	Tarjeta potencia 6 salidas	6 exits power card	919XX354	1
3	Tornillo allen M4x10 inox.	Stainless M4x10 allen screw		6
4	Conector tarjeta 6 polos	6 poles card connector		1
7	Mazo interconexión	Connector	914XX160	1

VALCO MELTON S.L.U. Pol. Ind. Agustinos C/G 34 3116 0 ORCOYEN, NAVARRA

TEL: +34 948 321580 Fax: +34 948 326584 melton@melton.es www.valcomelton.com

3. CONJUNTO DEPÓSITO C4 / C4 TANK ASSEMBLY:

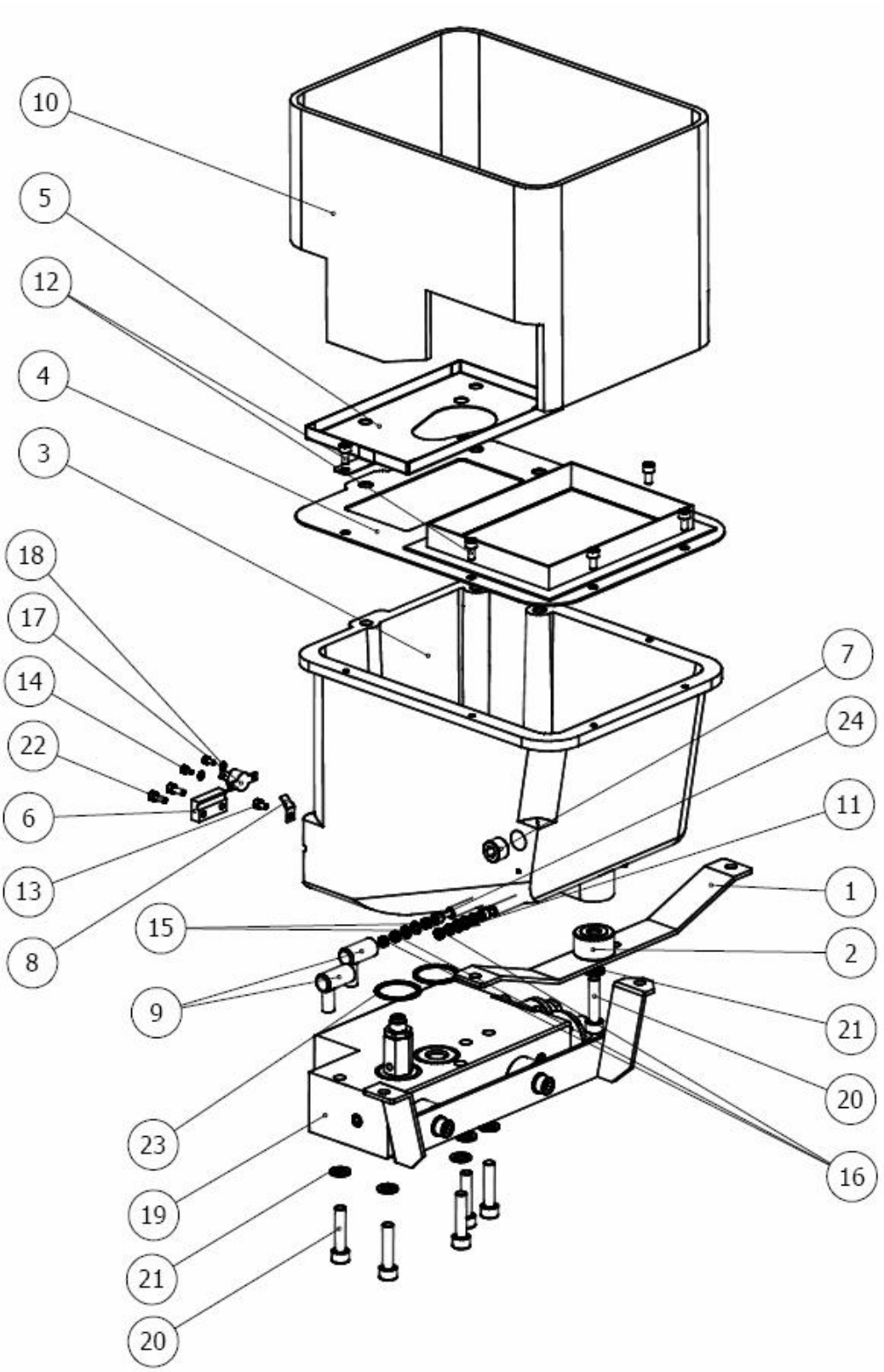

VALCO MELTON S.L.U. Pol. Ind. Agustinos C/G 34 3116 0 ORCOYEN, NAVARRA

TEL: +34 948 321580 Fax: +34 948 326584 melton@melton.es www.valcomelton.com

Nº	Denominación	Denomination	Ref.	Qty
1	Pata delantera depósito	Tank front leg	914XX061	1
2	Aislante pata depósito	Insulation	910XX072	1
3	Subconjunto depósito C4	C4 tank assembly	914XX060	1
	Tapón 3/8 G	3/8 plug		1
4	Chapa boca depósito C4	C4 tank top plate	914XX062	1
5	Bandeja bomba	Pump support	914XX063	1
6	Brida sonda	Sensor bridle	914XX169	1
7	Tapón 3/8 G	3/8 plug		1
7	Kit sonda nivel serie C	Level probe kit	988XX009	1
8	Terminal faston M-panel TE938	M-panel TE938 faston terminal	915XX158	1
9	Capuchón aislamiento bornas	Insulation plug		2
10	Manta aislante C4	C4 thermal insulation	912XX353	1
11	Mazo resistencia depósito	Tank heater bar		1
12	Tornillo allen M5x10 inox.	Stainless M5x10 allen screw	910XX968	5
13	Tornillo allen M4x6 inox.	Stainless M4x6 allen screw	910XX004	1
15	Arandela M4	M4 washer		4
16	Tuerca hexagonal M3.5x7x2.5	M3.5x7x2.5 hexagonal nut		6
14	Tornillo allen M3x6 inox.	Stainless M3x6 allen screw	918XX162	2
17	Mazo termostato 240ºC N/C	240º thermostat connector		1
18	Arandela dentada M3	M3 indent washer		2
19	Distribuidor serie C	C series manifold		1
20	Tornillo allen 8x35 inox.	Stainless 8x35 allen screw	915XX238	6
21	Arandela grover 8 inox.	Stainless 8 grover washer	910XX135	6
22	Tornillo allen M4x10 inox.	Stainless M4x10 allen screw	911XX020	2
23	Junta tórica vitón 30x2	30x2 viton o´ring	914XX090	2
24	Casquillo resistencia	Heater bar bushing		2

VALCO MELTON S.L.U. Pol. Ind. Agustinos C/G 34 3116 0 ORCOYEN, NAVARRA

TEL: +34 948 321580 Fax: +34 948 326584 melton@melton.es www.valcomelton.com

4. CONJUNTO DISTRIBUIDOR / MANIFOLD ASSEMBLY: (917XX077)

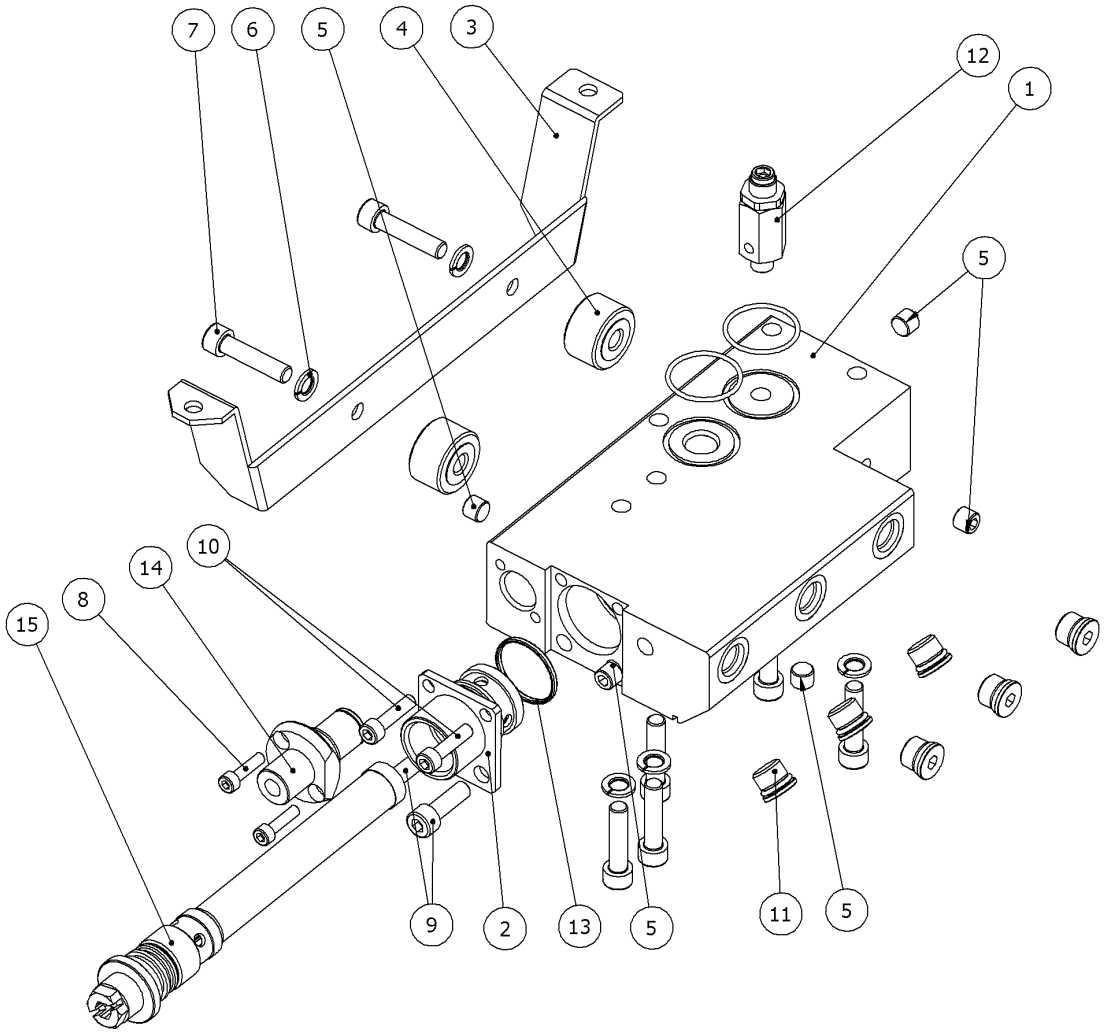

Nº	Denominación	Denomination	Ref.	Qty
1	Distribuidor serie C con helicoils	Serie C manifold with helicoils	916XX843	1
2	Brida rosca filtro N	Filter screw bridle	914XX286	1
9	Tornillo allen M8x25 inox.	Stainless M8x25 allen screw	915XX189	2
10	Tornillo allen M6x25 Inox.	Stainless M6x25 allen screw	914XX175	2
13	Junta tórica viton 30x2	Viton 30x2 o´ring	914XX090	1
3	Pata distribuidor	Support manifold	914XX087	1
4	Aislante pata depósito	Insulation	910XX072	2
6	Arandela grover 8 inox.	Stainless 8 grover washer	910XX135	2
7	Tornillo allen M8x35 inox.	Stainless M8x25 allen screw	915XX238	2
5	Tapón 1/8" GAS	1/8" GAS plug	910XX001	5
11	Tapón 9/16" con junta	9/16” with joint plug	917XX031	6
12	Conjunto válvula de seguridad	Security valve assembly	917XX087	1
8	Tornillo allen M5x20 inox.	Stainless M5x20 allen screw	917XX086	2
14	Subconjunto purgador C	Draining valve assembly		1
15	Filtro tanque malla N	Filter assembly	Pag. 8	1

VALCO MELTON S.L.U. Pol. Ind. Agustinos C/G 34 3116 0 ORCOYEN, NAVARRA

TEL: +34 948 321580 Fax: +34 948 326584 melton@melton.es www.valcomelton.com

4.1. CONJUNTO FILTRO / FILTER ASSEMBLY:

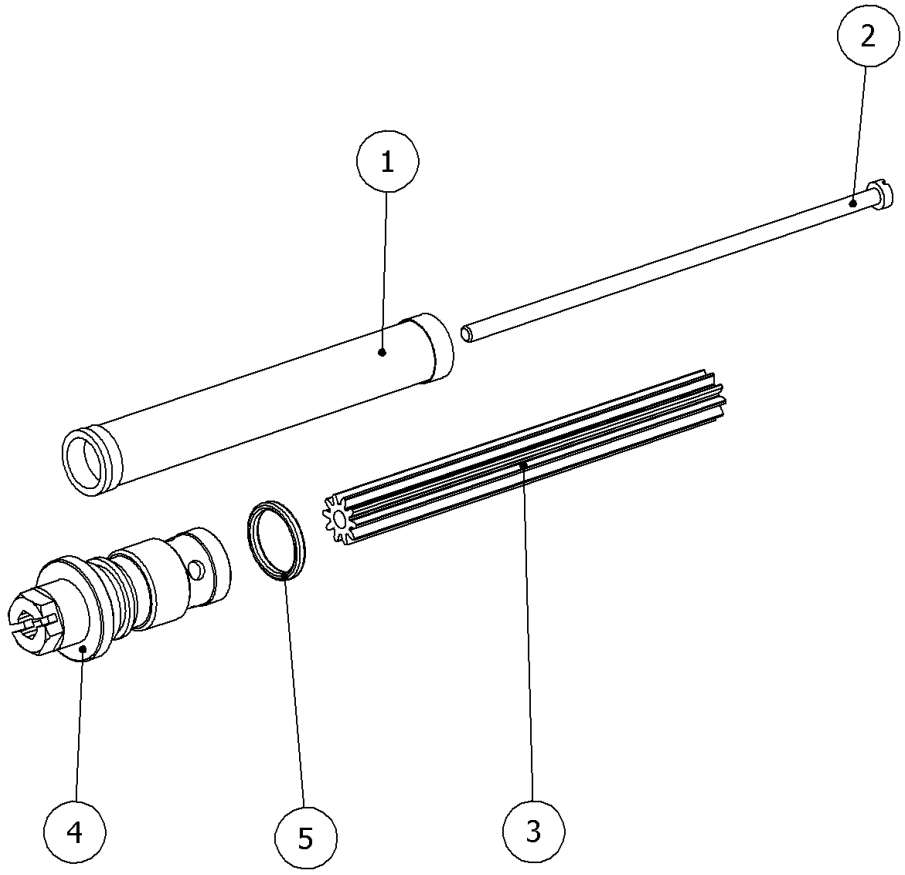

Nº	Descripción	Description	Ref.			Qty
1	Cartucho filtro malla fino	Thin filter screen	917XX079	916XX256	916XX243	1
5	Junta tórica viton 20x2.5	20x2,5 viton o´ring				1
	Junta tórica viton 24x2	24x2 viton o´ring				1
	Junta tórica viton 20x2	20x2 viton o´ring				1
2	Tornillo cartucho filtro	Filter screw				1
3	Distancial interior filtro	Filter mount				1
4	Tornillo filtro N	Filter plug				1

Nº	Descripción	Description	Ref.			Qty
1	Cartucho filtro malla gruesa	Thick filter screen	917XX080	918XX028	916XX242	1
5	Junta tórica viton 20x2.5	20x2,5 viton o´ring				1
	Junta tórica viton 24x2	24x2 viton o´ring				
	Junta tórica viton 20x2	20x2 viton o´ring				
2	Tornillo cartucho filtro	Filter screw				1
3	Distancial interior filtro	Filter mount				1
4	Tornillo filtro N	Filter plug				1

VALCO MELTON S.L.U. Pol. Ind. Agustinos C/G 34 3116 0 ORCOYEN, NAVARRA

TEL: +34 948 321580 Fax: +34 948 326584 melton@melton.es www.valcomelton.com

4.2. CONJUNTO PURGADOR / DRAINING VALVE ASSEMBLY: (917XX086)

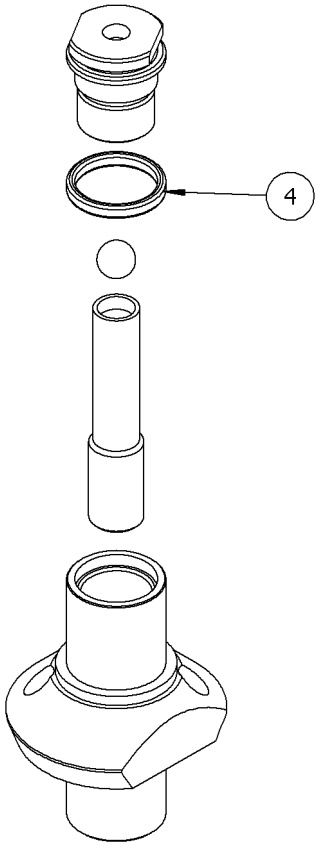

Nº	Denominación	Denomination	Ref.	Qty
4	Junta tórica viton 15x2	15x2 viton o´ring	914XX091	1

VALCO MELTON S.L.U. Pol. Ind. Agustinos C/G 34 3116 0 ORCOYEN, NAVARRA

TEL: +34 948 321580 Fax: +34 948 326584 melton@melton.es www.valcomelton.com

5 A). CONJUNTO BOMBA / PUMP ASSEMBLY:

Nota: Valido para equipos hasta número de serie 8350
/ Note: Valid for equipments with serial number up to 8350

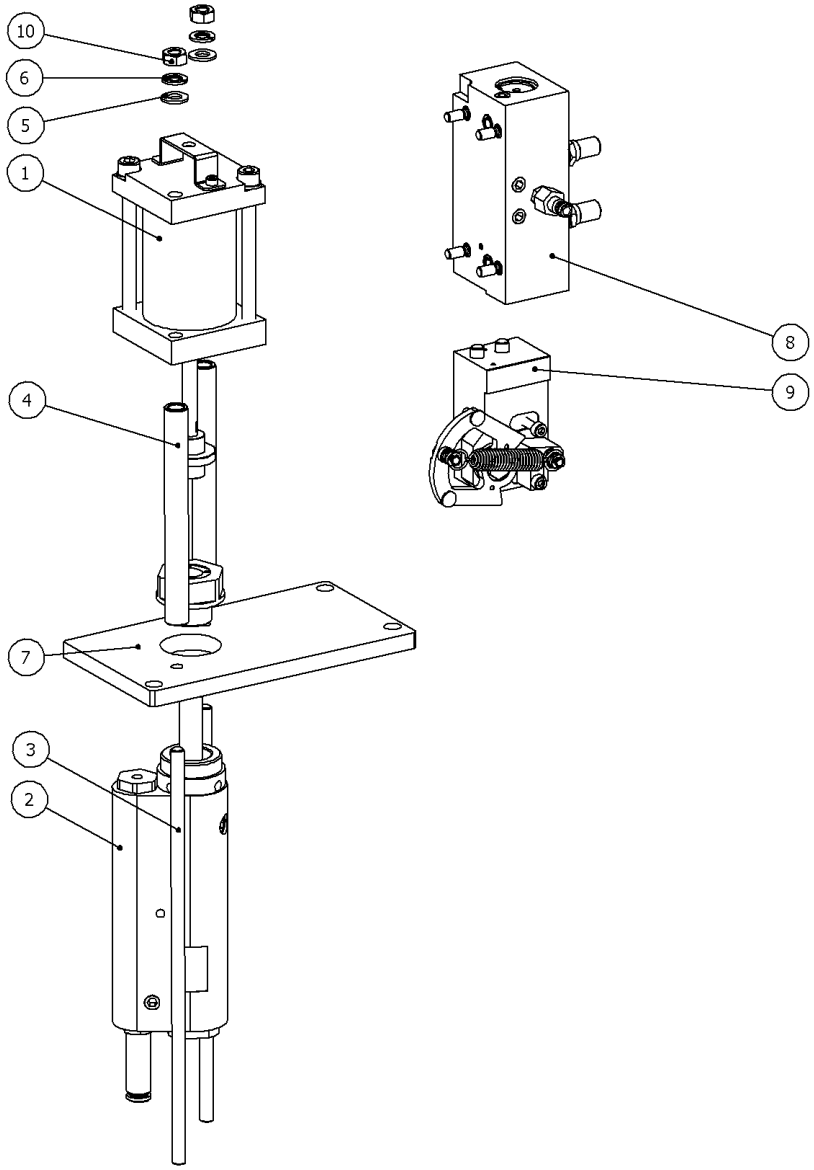

No.	Descripción	Description	Ref.	Qty.
1	Subconjunto cilindro	Cylinder assembly	917XX064	1
2	Subconjunto grupo hidráulico	Hidraulic assembly		1
3	Tirante cilindro	Cylinder bolt	916XX287	2
4	Distancial cilindro	Cylinder Spacer		2
5	Arandela plana M8	Washer plane M8		2
6	Arandela grover 8	Washer grower M8		2
10	Tuerca hexagonal M8	Nut M8		2
7	Placa base bomba	Pump mounting plate		1
8	Subconjunto válvula	Shifting valve assembly		1
9	Subconjunto cambio	Shifter pump assembly	917XX066	1

VALCO MELTON S.L.U. Pol. Ind. Agustinos C/G 34 3116 0 ORCOYEN, NAVARRA

TEL: +34 948 321580 Fax: +34 948 326584 melton@melton.es www.valcomelton.com

5 B). CONJUNTO BOMBA / PUMP ASSEMBLY: (917XX070)

Nota: Valido para equipos con nº de serie desde 8351 hasta 11493 / Note: Valid for equipments with serial number from 8351 to 11493

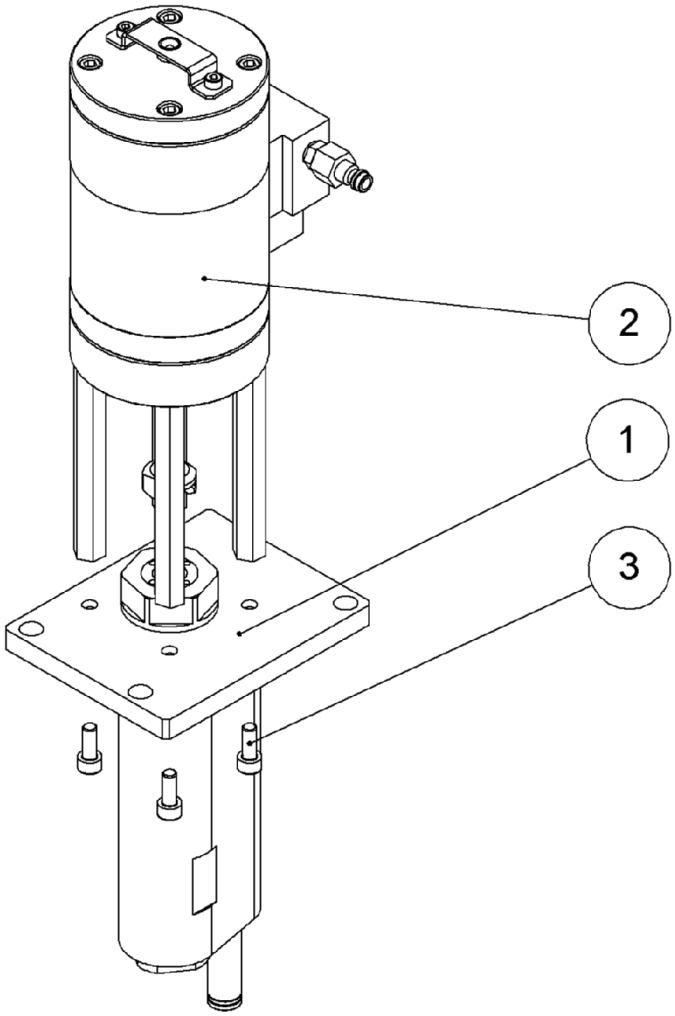

Pos.	Denominación	Denomination	Ref.	Cant.
1	Subconjunto hidráulico P valco	P valco Hydraulics assembly	PAG. 15	1
2	Subconjunto cilindro P valco	P valco cylinder assembly	PAG. 21	1
3	Tornillo allen M6x15 inox.	Stainless M6x15 allen screw	915XX090	4
	KIT juntas cilindro	Cylinder o-rings KIT	916XX660	

VALCO MELTON S.L.U. Pol. Ind. Agustinos C/G 34 3116 0 ORCOYEN, NAVARRA

TEL: +34 948 321580 Fax: +34 948 326584 melton@melton.es www.valcomelton.com

5. C) CONJUNTO BOMBA / PUMP ASSEMBLY (916XX653)

Nota: Valido para equipos con numero de serie desde 11494
/ Note: Valid for equipments with serial number from 11494

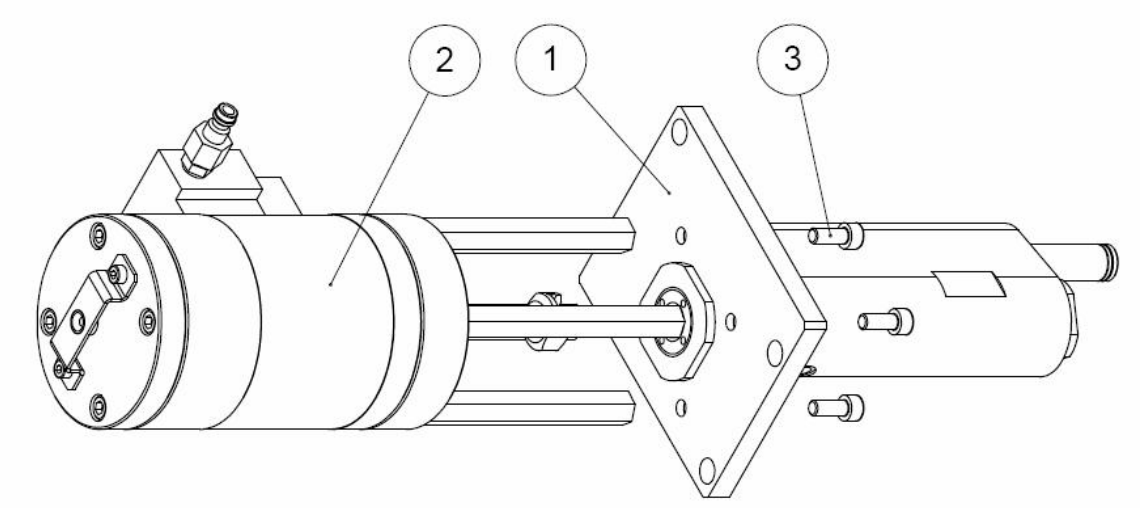

Pos.	Denominación	Denomination	Ref.	Cant.
1	Subconjunto hidráulico bomba serie C-LF	Hydraulics assembly C-LF series		1
2	Subconjunto cilindro P valco	P valco cylinder assembly	PAG 21	1
3	Tornillo allen M6x15 inox.	Stainless M6x15 allen screw	915XX090	4
	KIT juntas cilindro	Cylinder o-rings KIT	916XX660	

VALCO MELTON S.L.U. Pol. Ind. Agustinos C/G 34 3116 0 ORCOYEN, NAVARRA

TEL: +34 948 321580 Fax: +34 948 326584 melton@melton.es www.valcomelton.com

5.1 A). CONJUNTO GRUPO HIDRAULICO / HYDRAULIC ASSEMBLY:

Nota: Valido para equipos hasta número de serie 8350 / Note: Valid for equipments with serial number up to 8350

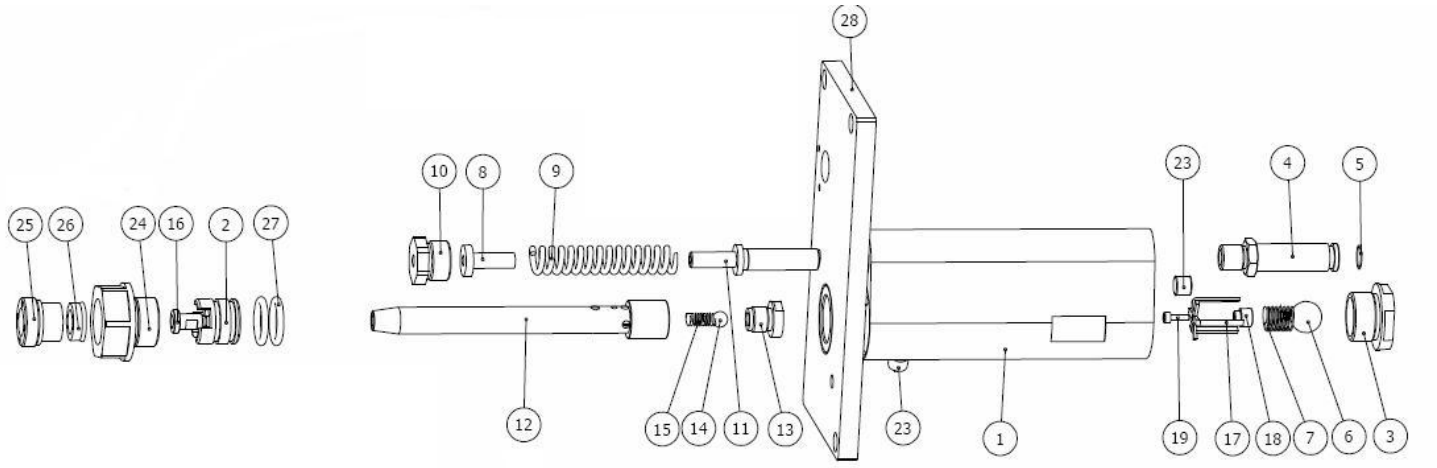

No.	Descripción	Description	Ref.	Qty.
1	Cuerpo bomba	Pump body	916XX280	1
2	Casquillo ajuste eje	Bushing	918XX263	1
3	Válvula aspiración	Aspiration valve		1
4	Tubo impulsión	Crossover tube	914XX024	1
5	Junta torica viton 10x2	Viton o'ring 10x2	910XX049	1
6	Bola 16	Ball 16		1
7	Muelle válvula aspiración	Aspiration valve spring		1
8	Guía válvula compensación	Compensating valve guide		1
9	Muelle 8x16x76	Spring 8x16x76		1
10	Tapón válvula compensación	Compensating valve plug	914XX032	1
11	Eje guía válvula compensación	Compensation valve axle slide	914XX022	1
12	Eje bomba	Puma shaft		1
13	Válvula compresión	Compression valve		1
14	Bola 8	Ball 8	910XX122	1
15	Muelle válvula compresión	Compression valve spring	914XX032	1
16	Pivote eje bomba	Pump axle pivot		1
17	Guía bola válvula aspiración	Aspiration valve ball guide	914XX031	1
18	Tope bola válvula aspiración	Aspiration valve ball limit		1
19	Tornillo allen M3x10 inox.	Stainless M3x10 allen screw		1
23	Tapón 1/8" GAS BSP	1/8" GAS BSP plug	910XX001	3
24	Tornillo amarre bomba modificado	Pump moor modified screw	914XX347	1
25	Tuerca fijación junta cuello modificado	Joint fixing nut	914XX346	1
26	Junta collarín eje bomba	Pump axle joint	914XX345	1
27	Junta tórica viton 19x2	19x2 Viton o´ring	911XX718	2
28	Placa base bomba	Pump base plate	914XX026	1

VALCO MELTON S.L.U. Pol. Ind. Agustinos C/G 34 3116 0 ORCOYEN, NAVARRA

TEL: +34 948 321580 Fax: +34 948 326584 melton@melton.es www.valcomelton.com

5.1 B). CONJUNTO GRUPO HIDRAULICO / HYDRAULIC ASSEMBLY: (919XX116)

Nota: Valido para equipos con nº de serie desde 8351 hasta 11493 / Note: Valid for equipments with serial number from 8351 to 11493

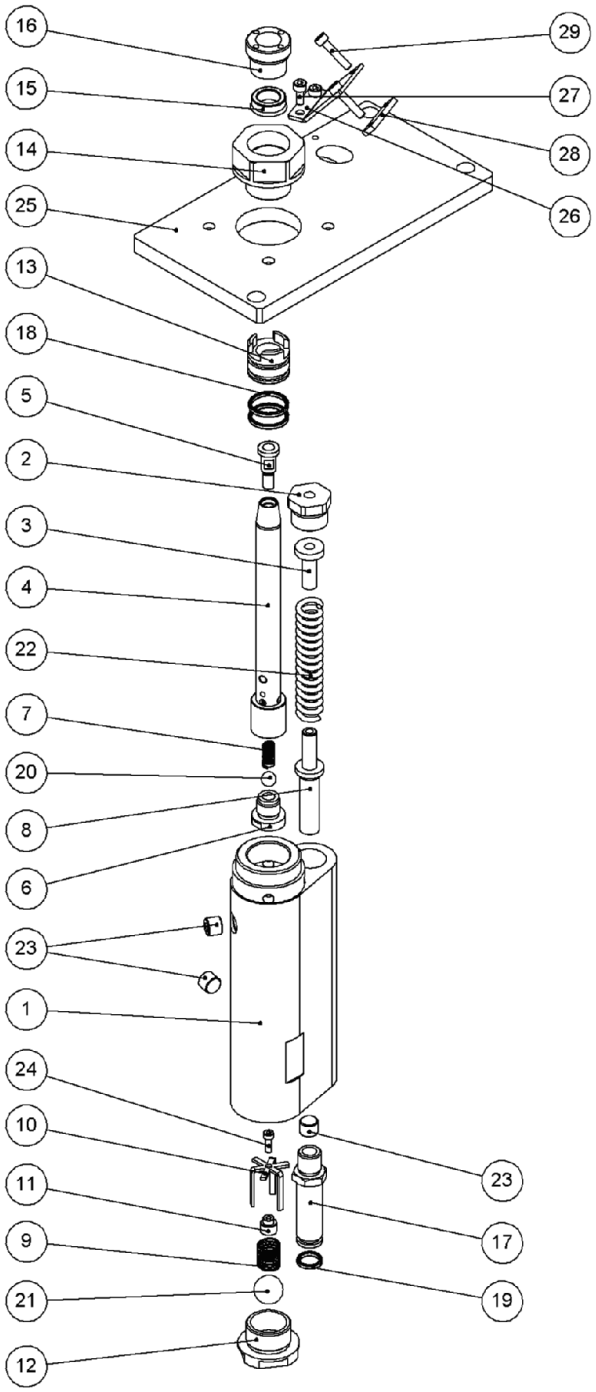

VALCO MELTON S.L.U. Pol. Ind. Agustinos C/G 34 3116 0 ORCOYEN, NAVARRA

TEL: +34 948 321580 Fax: +34 948 326584 melton@melton.es www.valcomelton.com

Nº	Descripción	Description	Ref.		Qty
1	Cuerpo bomba	Pump body	914XX023		1
2	Tapón válvula compensación	Compensation valve plug	914XX020	916XX329	1
3	Guía muelle válvula compensación	Compensation valve spring guide	914XX021		1
8	Eje guía válvula compensación	Compensation valve axle guide	914XX022		1
22	Muelle DANLY 8x16x76 rojo	DANLY 8x16x76 red spring	910XX407		1
4	Eje bomba	Pump axle	914XX027		1
5	Pivote eje bomba	Pump axle pivot		916XX325	1
13	Casquillo ajuste eje	Axle adjustment bushing			1
14	Tornillo amarre bomba modificado	Pump moor modified screw	914XX347		1
15	Junta collarín eje bomba	Pump axle joint	915XX467		1
16	Tuerca fijación junta cuello modificado	Joint fixing nut	914XX346		1
18	Junta tórica viton 19x2	19x2 viton o´ring	911XX718		2
6	Válvula compresión	Compression valve	914XX030		1
7	Muelle válvula compresión	Compression valve spring	914XX343		1
9	Muelle válvula aspiración	Aspiration valve spring	914XX032	916XX327	1
10	Guía bola válvula aspiración	Aspiration valve ball guide	914XX031		1
11	Tope bola válvula aspiración	Aspiration valve ball limit			1
12	Válvula aspiración	Aspiration valve	914XX034		1
21	Bola 16	16 ball	910XX119		1
24	Tornillo allen M3x10 inox.	Stainless M3x10 allen screw	910XX084		1
17	Tubo impulsión	Impulsion tube	914XX024		1
19	Junta tórica viton 10x2	10x2 viton o´ring			1
20	Bola 8	8 ball	910XX122		1
23	Tapón 1/8" GAS BSP	1/8" GAS BSP plug	910XX001		3
25	Placa base bomba V	Pump base plate	915XX380		1
26 27 28 29	Only for N8 Series	Only for N8 Series			
15 18 19	Kit juntas	O´rings kit	918XX077		1

VALCO MELTON S.L.U. Pol. Ind. Agustinos C/G 34 3116 0 ORCOYEN, NAVARRA

TEL: +34 948 321580 Fax: +34 948 326584 melton@melton.es www.valcomelton.com

5.1.C) CONJUNTO GRUPO HIDRAULICO / HYDRAULIC ASSEMBLY

Nota: Valido para equipos con número de serie desde 11494 / Note: Valid for equipments with serial number from 11494

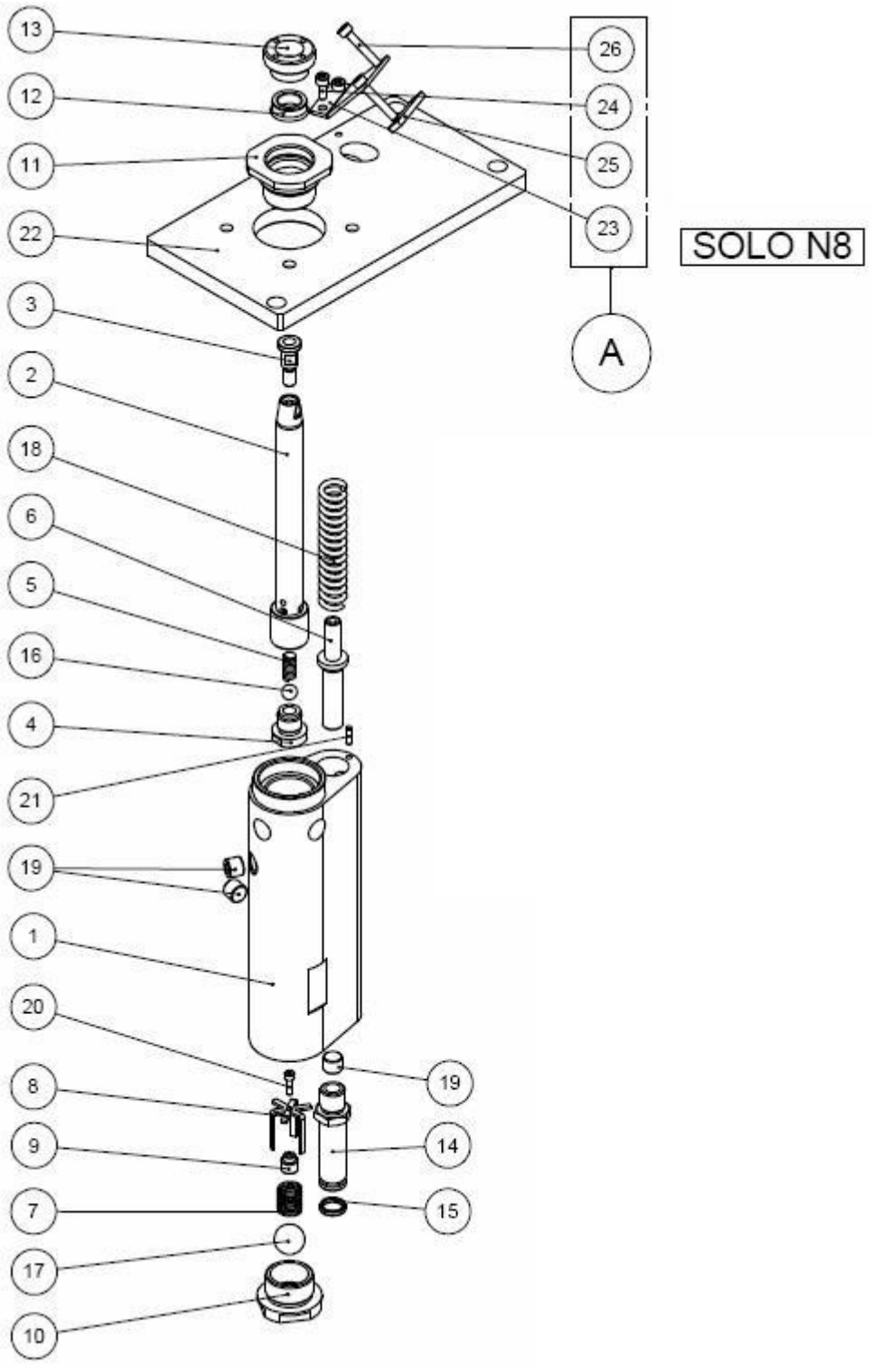

VALCO MELTON S.L.U. Pol. Ind. Agustinos C/G 34 3116 0 ORCOYEN, NAVARRA

TEL: +34 948 321580 Fax: +34 948 326584 melton@melton.es www.valcomelton.com

Nº	Descripción	Description	Ref.		Qty
1	Cuerpo bomba	Pump body			1
6	Eje guía válvula compensación	Compensation valve axle guide	914XX022		1
18	Muelle DANLY 8x16x76 rojo	DANLY 8x16x76 red spring	910XX407		1
2	Eje bomba	Pump axle	914XX027		1
3	Pivote eje bomba	Pump axle pivot			1
11	Tornillo portajunta bomba LF	LF pump bracket screw	915XX468		1
12	Junta collarín eje bomba	Pump axle joint	915XX467	919XX328	1
13	Tuerca portajunta bomba	Pump bracket nut	915XX471		1
4	Válvula compresión	Compression valve	914XX030		1
5	Muelle válvula compresión	Compression valve spring	914XX028		1
7	Muelle válvula aspiración	Aspiration valve spring	914XX032		1
8	Guía bola válvula aspiración	Aspiration valve ball guide	914XX031		1
9	Tope bola válvula aspiración	Aspiration valve ball limit		916XX327	1
10	Válvula aspiración	Aspiration valve	914XX034		1
17	Bola 16	16 ball	910XX119		1
20	Tornillo allen M3x10 inox.	Stainless M3x10 allen screw	910XX084		1
14	Tubo impulsión	Impulsion tube	914XX024		1
15	Junta tórica viton 10x2	10x2 viton o´ring			1
16	Bola 8	8 ball	910XX122		1
19	Tapón 1/8" GAS BSP	1/8" GAS BSP plug	910XX001		3
22	Placa base bomba	Pump base plate			1
21	Pasador cilindrico 3x10	3x10 cylindrical rod	910XX581		
23	Only for N8 Series	Only for N8 Series			
24					
25					
26					

VALCO MELTON S.L.U. Pol. Ind. Agustinos C/G 34 3116 0 ORCOYEN, NAVARRA

TEL: +34 948 321580 Fax: +34 948 326584 melton@melton.es www.valcomelton.com

5.2. A). CONJUNTO CILINDRO / CYLINDER ASSEMBLY (917XX064)

Nota: Valido para equipos con número de serie hasta 8350 / Note: Valid for equipments with serial number up to 8350

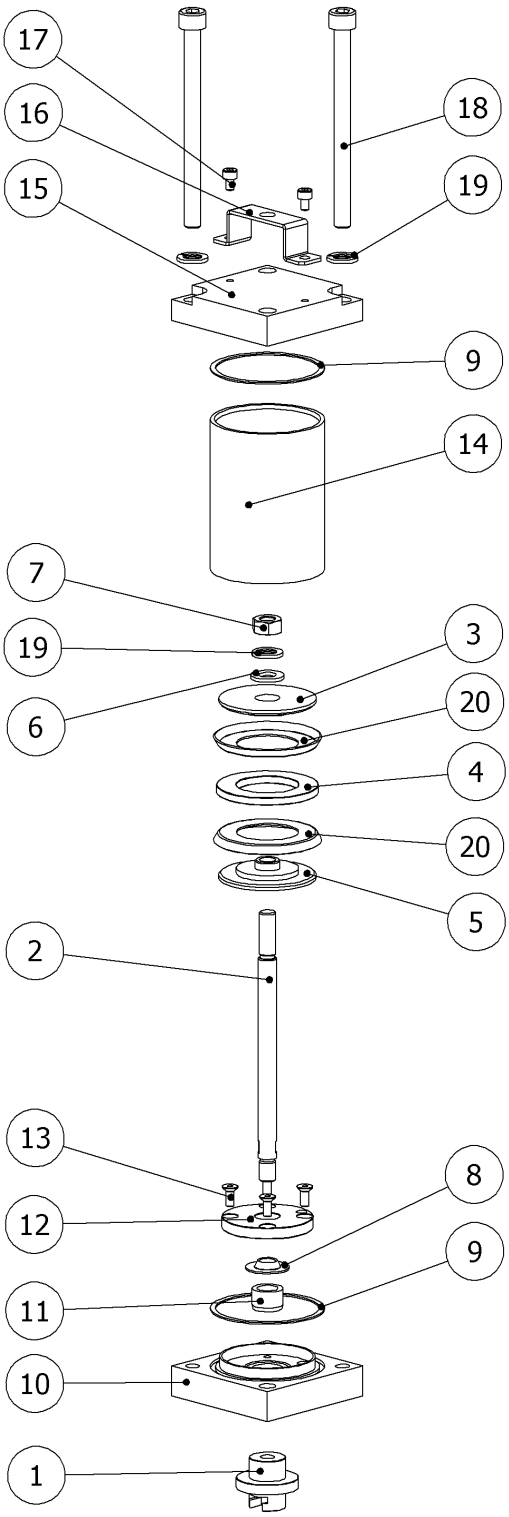

VALCO MELTON S.L.U. Pol. Ind. Agustinos C/G 34 3116 0 ORCOYEN, NAVARRA

TEL: +34 948 321580 Fax: +34 948 326584 melton@melton.es www.valcomelton.com

No.	Descripción	Description	Ref.	Qty.
1	Soporte escuadra	Pump shaft connection	916XX283	1
2	Eje cilindro	Cylinder shaft		1
3	Plato superior émbolo cilindro	Top piston disk		1
4	Anillo émbolo cilindro	Piston cup		1
5	Plato inferior émbolo cilindro	Bottom piston disk		1
6	Arandela plana M8	Washer plane M8		1
7	Tuerca hexagonal M8	Nut M8		1
20	Junta émbolo cilindro	Piston cup washer		2
8	Junta embutida eje cilindro	Shaft seal	917XX068	1
9	Junta culata cilindro	Cylinder head seal		2
20	Junta émbolo cilindro	Piston cup washer		2
8	Junta embutida eje cilindro	Shaft seal	916XX284	1
10	Culata inferior cilindro	Pump cylinder base		3
11	Casquillo guía eje cilindro	Shaft guiding bushing		1
12	Arandela junta eje cilindro	Shaft seal mount		1
13	Tornillo avellanado allen M4x10	Allen screw avell. M4x10		4
14	Camisa cilindro	Cylinder		1
15	Culata superior cilindro	Cylinder head	916XX285	1
16	Horquilla amarre	Cover bracket		1
17	Tornillo allen M4x6	Allen screw M4x6		2
18	Tornillo allen M8x100	Allen screw M8x100	916XX286	2
19	Arandela grover 8	Washer grower M8		3

VALCO MELTON S.L.U. Pol. Ind. Agustinos C/G 34 3116 0 ORCOYEN, NAVARRA

TEL: +34 948 321580 Fax: +34 948 326584 melton@melton.es www.valcomelton.com

5.2.B) CONJUNTO CILINDRO / CYLINDER ASSEMBLY (919XX112)

Nota: Valido para equipos con número de serie desde 8351 hasta 16332
/ Note: Valid for equipments with serial number from 8351 to 16332

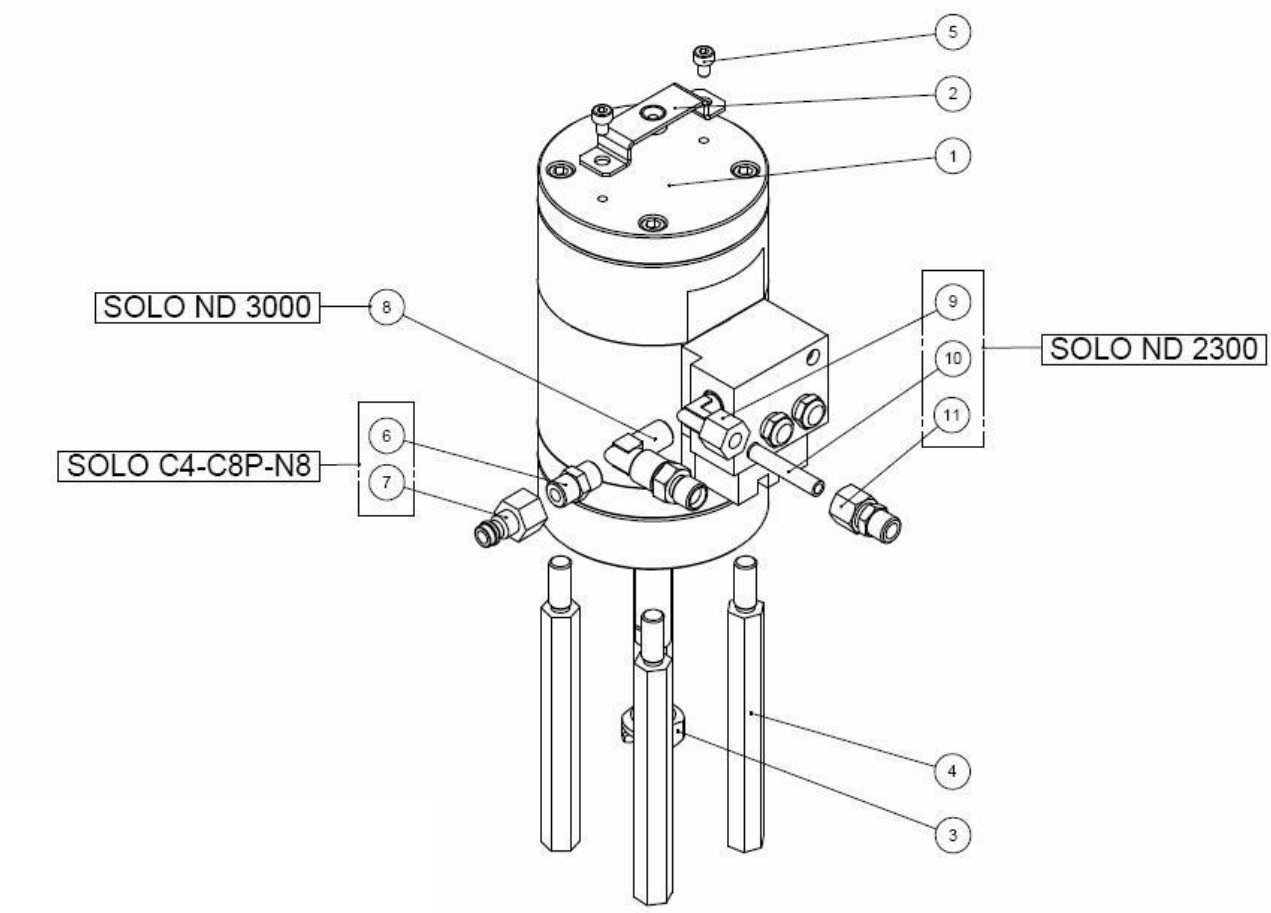

Nº		Denominación	Denomination		Ref.		Qty
1		Cilindro neumático valco	Pneumatic cylinder		915XX373		1
2		Brida superior cilindro valco	Cylinder upper bridle		919XX113		1
5		Tornillo allen M4x6 inox.	Stainless M4x6 allen screw				2
3		Rotula cilindro valco	Cylinder ball-and-socket joint		915XX374		1
4		Distancial cilindro valco	Cylinder spacer		915XX375		4
6		Racor recto 1/8" M-M	1/8" M-M straight fitting		943XX091		1
7		Macho del enchufe rápido	Fast connector male		988XX016		1
8		No lleva	Don't have				
9							
10							
11							

VALCO MELTON S.L.U. Pol. Ind. Agustinos C/G 34 3116 0 ORCOYEN, NAVARRA
TEL: +34 948 321580 Fax: +34 948 326584 melton@melton.es www.valcomelton.com

5.2.C) CONJUNTO CILINDRO NMT / NMT CYLINDER ASSEMBLY (913XX348)

Nota: Valido para equipos con número de serie desde 16333
Note: Valid for equipment with serial number from 16333

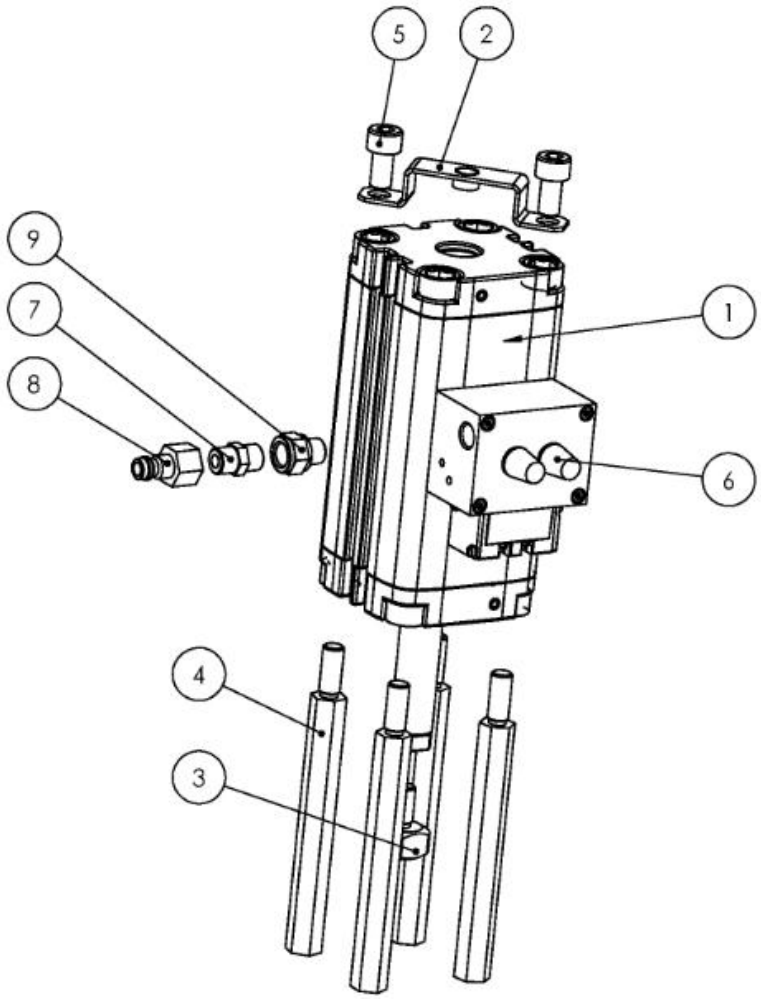

Nº	*Descripción*	*Description*	*Ref.*	*Qty*
1	CILINDRO Ø50 ALTA TEMPERATURA NMT	NMT Ø50 HIGH TEMPERATURE CYLINDER		1
2	BRIDA SUPERIOR CILINDRO NUMATICS	NUMATICS CYLINDER TOP BRIDLE	913XX397	1
3	ROTULA CILINDRO VALCO NITRURADO GASEOSO	VALCO CYLINDER KNEECAP	915XX374	1
4	DISTANCIAL CILINDRO VALCO CINCADO NEGRO	VALCO CYLINDER SPACER	915XX375	4
5	TORNILLO ALLEN M8X15 INOX.	ALLEN SCREW M8X15 STAINLESS	914XX067	2
6	SILENCIADOR LARGO G1/8-B	G1/8-B LARGE SILENCER	914XX041	2
7	RACOR RECTO R1/8 / R1/8-BN	R1/8 / R1/8-BN STRAIGHT FITTING	943XX091	1
8	ADAPTADOR ENCHUFE RAPIDO R/H	QUICK PLUG ADAPTER	918XX509	1
9	RACOR ALARGADOR M-H 1/8G-1/8G	M-H 1/8G-1/8G EXTENSION FITTING	913XX398	1

VALCO MELTON S.L.U. Pol. Ind. Agustinos C/G 34 3116 0 ORCOYEN, NAVARRA

TEL: +34 948 321580 Fax: +34 948 326584 melton@melton.es www.valcomelton.com

6. CONJUNTO CONTROL DE PRESIÓN / PRESSURE CONTROL ASSEMBLY: (917XX076)

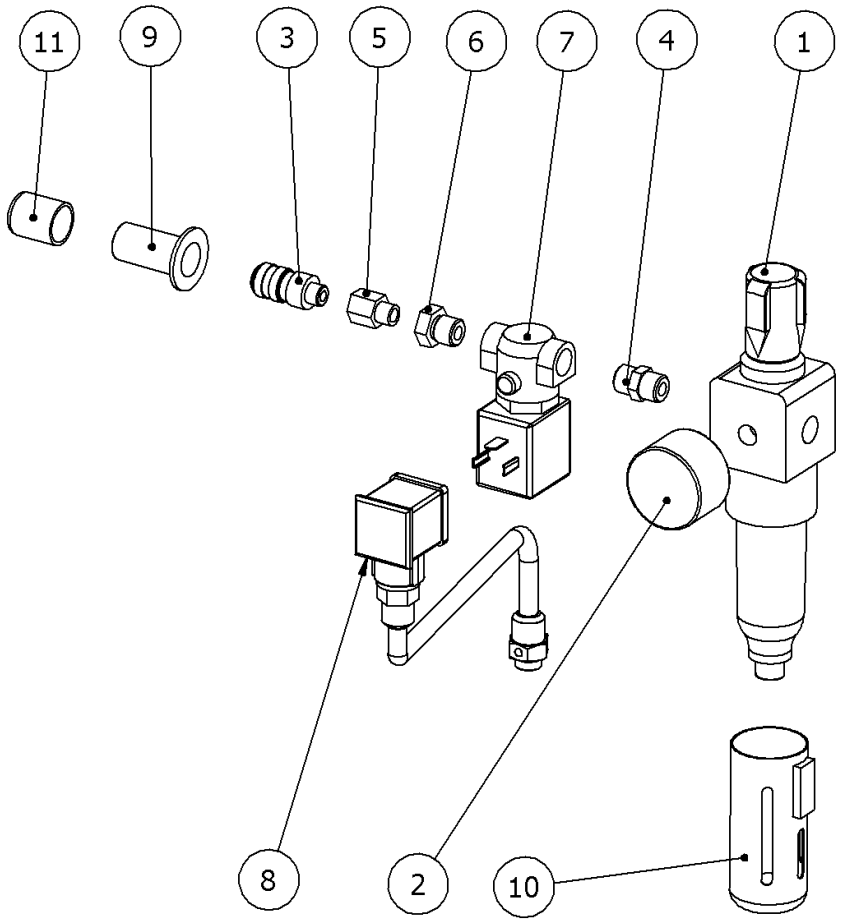

Nº	Denominación	Denomination	Ref.		Qty
1	Unidad filtro-regulador 1/4"G	1/4"G filter-manifold unit	914XX071		1
2	Manómetro	Manometer	914XX070		1
10	Protector de cuba modular	Protector	912XX283		1
3	Enchufe rápido conexión	Fast connector			1
4	Racor macho-macho 1/4"	1/4" male-male fitting			1
5	Adaptador macho - hembra 1/8"	Male - 1/8" female air fitting	914XX262	919XX102	1
6	Reducción m 1/4"- h 1/8"	1/8" female - 1/4" male reducer	914XX080		1
9	Casquillo apertura	Opening fitting	914XX261		1
11	Capuchón flexible 17,4x25	17.4x25 plug			1
7	Electroválvula	Electric valve	910XX470		1
8	Mazo electrovalvula	Electric valve connection	917XX099		1

VALCO MELTON S.L.U. Pol. Ind. Agustinos C/G 34 3116 0 ORCOYEN, NAVARRA

TEL: +34 948 321580 Fax: +34 948 326584 melton@melton.es www.valcomelton.com

7. CONJUNTO CARCASA BOMBA / PUMP COVER ASSEMBLY: (916XX267)

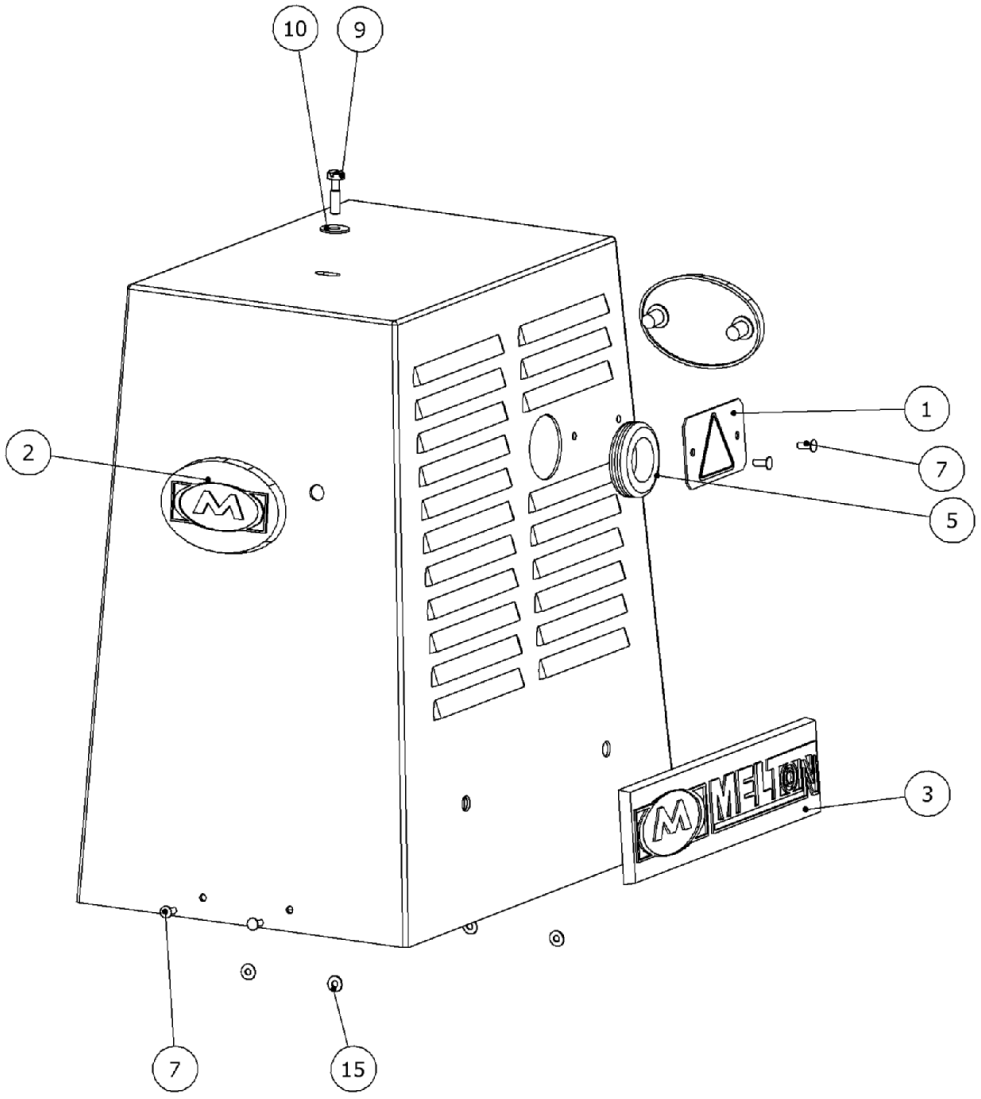

Nº	Denominación	Denomination	Ref.		Qty
1	Chapa presión	Pressure plate	914XX114		1
2	Anagrama circular	Symbol			2
	Clip	Clip			4
3	Anagrama rectangular	Symbol			1
	Clip	Clip			2
5	Pasatabique goma dim. 18.5	18,5 rubber bulkhead		919XX101	1
9	Tornillo amarre carcasa	Cover moor screw			1
10	Arandela plana 4.3x12.4 inox.	Stainless 4.3x12.4 flat washer	919XX108		1
	Arandela retención VISTOP M4	M4 VISTOP retention washer			1
	Cierre vaivén	Swinging closure	914XX109		2
15	Arandela plana 2.5x6.5 DIN125 inox	Stainless 2,5x6,5 DIN125 flat washer			4

VALCO MELTON S.L.U. Pol. Ind. Agustinos C/G 34 3116 0 ORCOYEN, NAVARRA

TEL: +34 948 321580 Fax: +34 948 326584 melton@melton.es www.valcomelton.com

8. CONJUNTO CARCASA TRASERA / REAR COVER ASSEMBLY: (917XX132)

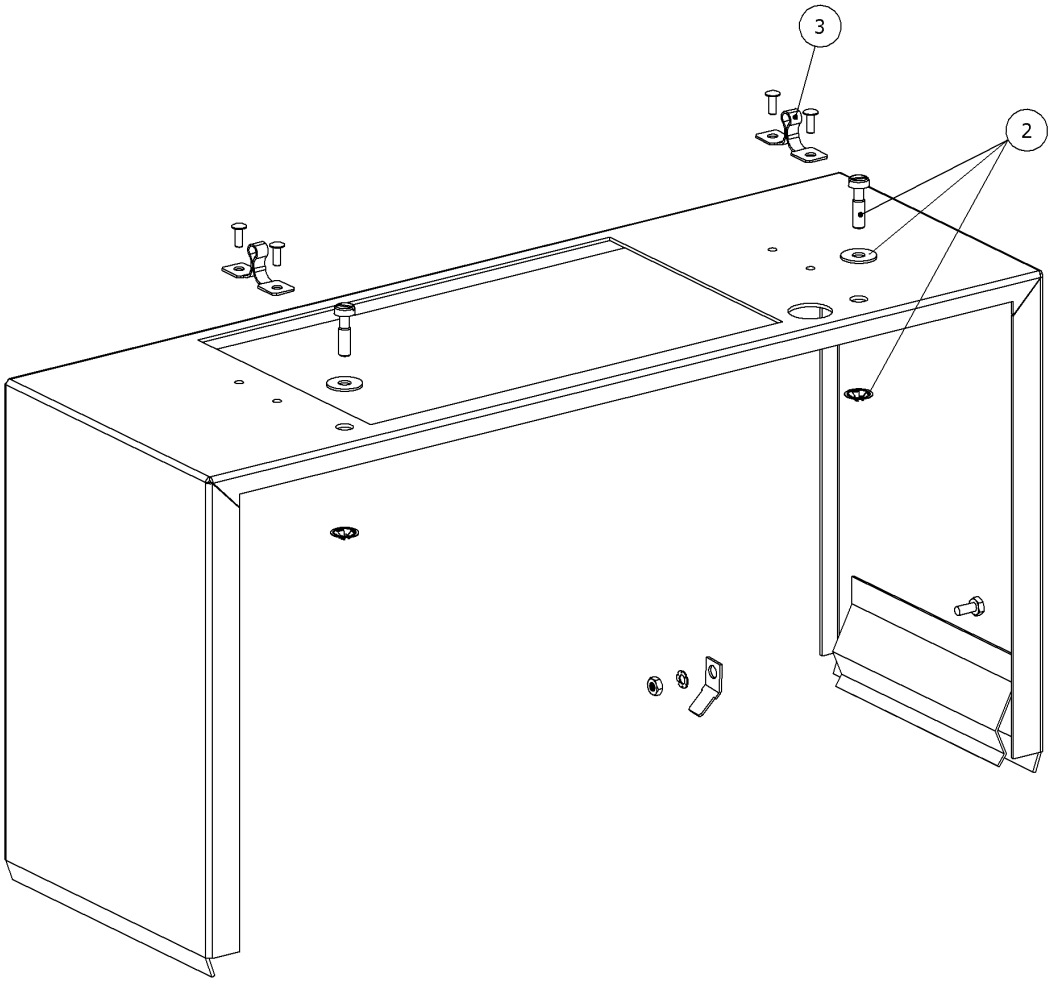

Nº	Denominación	Denomination	Ref.	Qty
2	Tornillo amarre carcasa	Cover moor screw	919XX108	1
	Arandela plana 4.3x12.4 inox.	Stainless 4.3x12.4 flat washer		1
	Arandela retención VISTOP M4	M4 VISTOP retention washer		1
3	Cierre vaivén	Swinging closure	914XX109	2

VALCO MELTON S.L.U. Pol. Ind. Agustinos C/G 34 3116 0 ORCOYEN, NAVARRA

TEL: +34 948 321580 Fax: +34 948 326584 melton@melton.es www.valcomelton.com

9. CONJUNTO CARCASA CENTRAL C4 / C4 CENTRAL COVER ASSEMBLY: (917XX130)

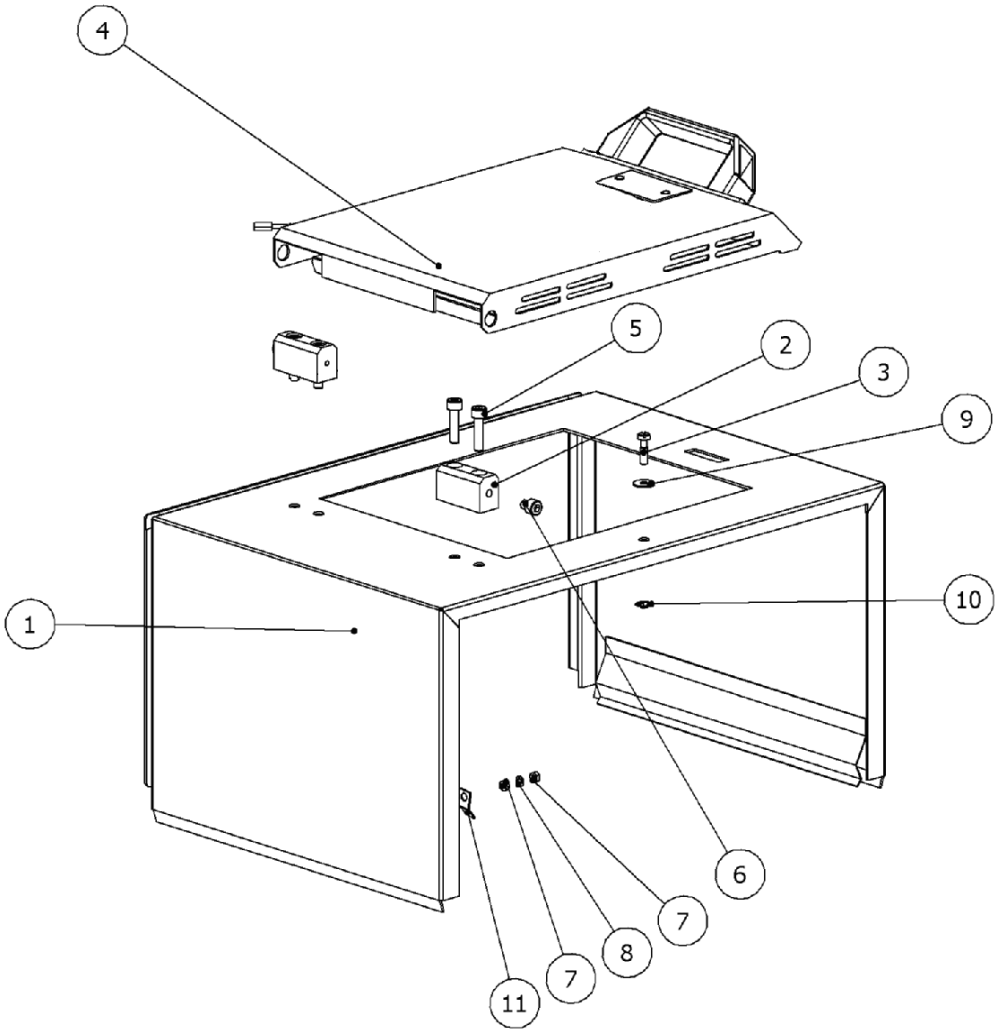

Nº	Denominación	Denomination	Ref.		Qty
2	Bisagra tapa depósito	Tank cover hinge	914XX147	919XX100	2
5	Tornillo allen M5x20	M5x20 allen screw			4
6	Tornillo allen M5x6 inox	M5x6 allen screw			2
3	Tornillo amarre carcasas	Cover moor screw	919XX108		1
9	Arandela plana 4.3x12.4 inox.	Stainless 4,3x12,4 plane washer			1
10	Arandela retención VISTOP M4	VISTOP M4 retention washer			1
1	Carcasa central C4	C4 central cover	914XX111		1
7	Tuerca hexagonal M3 inox.	Stainless M3 hexagonal nut			2
8	Arandela dentada M3	M3 indent washer			1
11	Terminal faston M-panel TE938	M-panel TE938 faston terminal			1
4	Tapa C4	C4 tank cover	917XX092	919XX099	1
2	Bisagra tapa depósito	Tank cover hinge	914XX147		2
5	Tornillo allen M5x20	M5x20 allen screw			4
6	Tornillo allen M5x6 inox	M5x6 allen screw			2

VALCO MELTON S.L.U. Pol. Ind. Agustinos C/G 34 3116 0 ORCOYEN, NAVARRA

TEL: +34 948 321580 Fax: +34 948 326584 melton@melton.es www.valcomelton.com

10. CONJUNTO PORTON TRASERO C4 / C4 REAR DOOR ASSEMBLY:

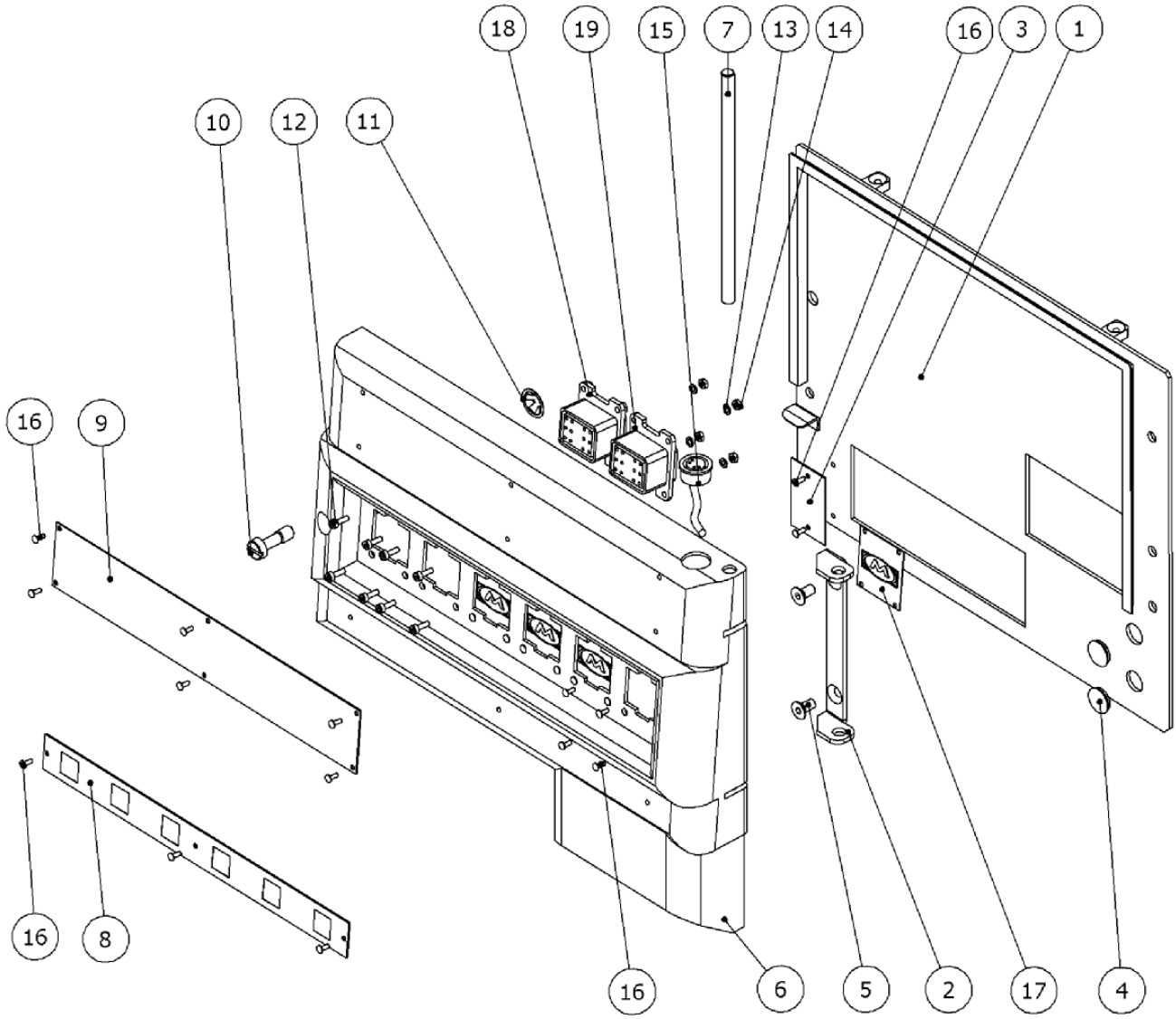

VALCO MELTON S.L.U. Pol. Ind. Agustinos C/G 34 3116 0 ORCOYEN, NAVARRA

TEL: +34 948 321580 Fax: +34 948 326584 melton@melton.es www.valcomelton.com

Nº	Descripción	Description	Ref.			Qty
1	Chapa trasera C	C rear plate	914XX140			1
2	Horquilla portón trasero	Rear door yoke	914XX102			1
3	Chapa advertencia calor	High temperature symbol				1
4	Tapón goma	Rubber plug	914XX141	910XX708		2
5	Tornillo avellanado M6x12	M6x12 screw				2
16	Remache pop 2.4x8	2,4x8 pop clinch				11
6	Portón trasero C	C rear door	914XX101		919XX090	1
7	Eje horquilla portón trasero	Rear door yoke axle		910XX730		1
8	Chapa inferior portón trasero	Rear door lower plate				1
9	Chapa superior portón trasero	Rear door upper plate				1
10	Tornillo amarre portón trasero	Rear door moor screw	910XX449			1
11	Arandela retención VISTOP para M8	M8 VISTOP retention washer				1
12	Tornillo allen M3x10 inox.	Stainless M3x10 allen screw				4
13	Arandela dentada M3	M3 indent washer				4
14	Tuerca hexagonal M3 inox.	Stainless M3 hexagonal nut				4
15	Mazo electrovalvula interior	Inner valve connector	917XX098			1
17	Chapa sustitución conectores	Connector substitution plate	914XX100			1
18	Mazo potencia control manguera nº1	Nº1Hose connector	988XX155			1
19	Mazo potencia control manguera nº2	Nº2Hose connector	988XX114			1
	Mazo potencia control manguera nº3	Nº3 Hose connector	988XX084			1
	Mazo potencia control manguera nº4	Nº4 Hose connector	988XX085			1
	Mazo potencia control manguera nº5	Nº5 Hose connector	988XX156			1
	Mazo potencia control manguera nº6	Nº6 Hose connector	988XX157			1

VALCO MELTON S.L.U. Pol. Ind. Agustinos C/G 34 3116 0 ORCOYEN, NAVARRA

TEL: +34 948 321580 Fax: +34 948 326584 melton@melton.es www.valcomelton.com

11. CONJUNTO PORTON DELANTERO C4 / C4 FRONT DOOR ASSEMBLY: (919XX091)

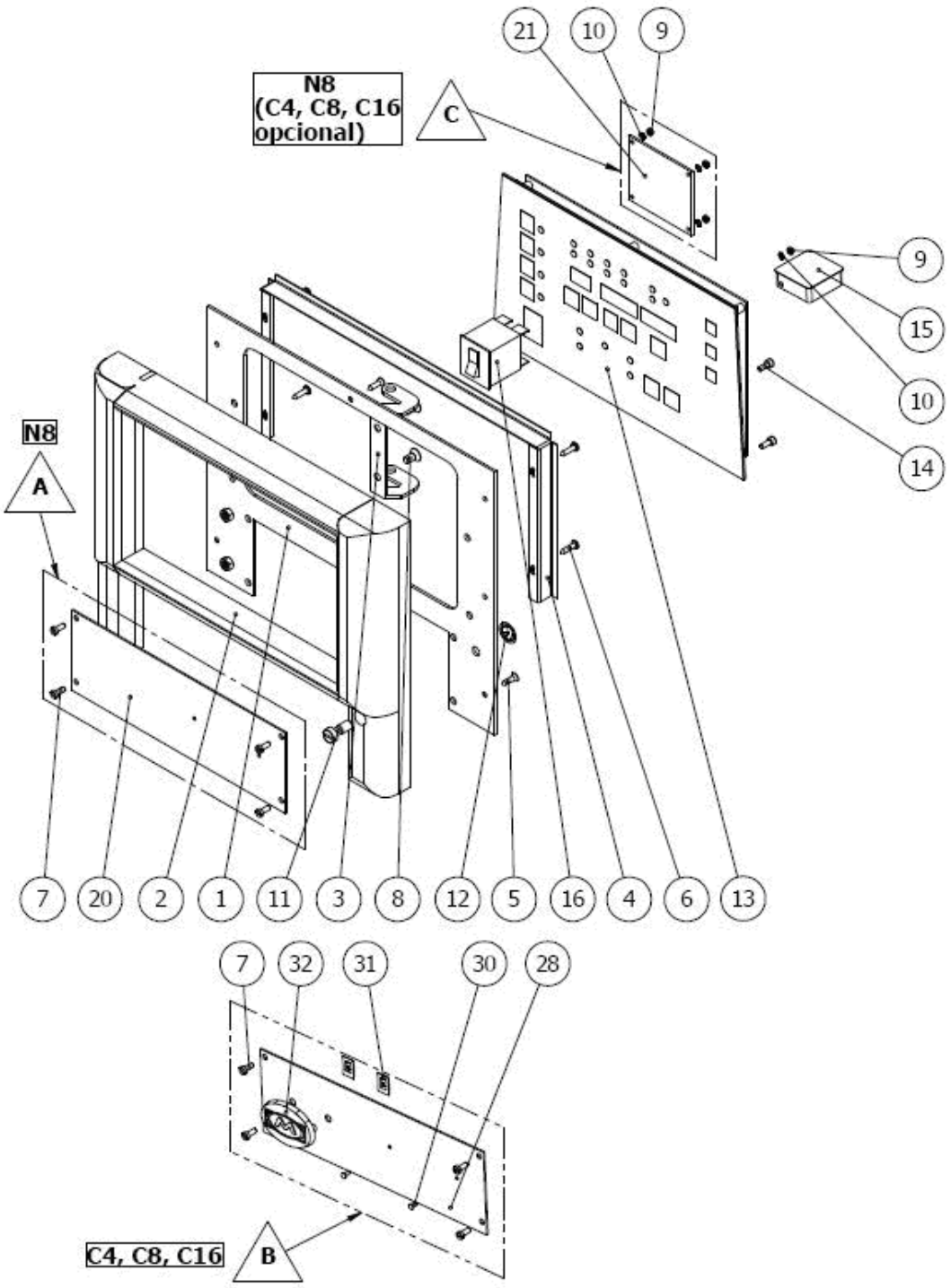

VALCO MELTON S.L.U. Pol. Ind. Agustinos C/G 34 3116 0 ORCOYEN, NAVARRA

TEL: +34 948 321580 Fax: +34 948 326584 melton@melton.es www.valcomelton.com

Nº	Descripción	Description	Ref.		Qty
1	Chapa portón delantero N8	Front door plate	914XX336		1
2	Portón delantero	Front door	914XX117		1
3	Horquilla portón delantero	Front door yoke	914XX120		1
4	Vierteaguas chapa portón delantero	Front door water protector			1
5	Tornillo avellanado rosca chapa 3.9x16	3,9x16 screw	915XX213		4
6	Tornillo rosca chapa 3.9x16	3,9x16 screw	910XX299		4
8	Tornillo avellanado M6x12	M6x12 screw	915XX248		2
9	Tuerca hexagonal M3 inox.	Stainless M3 hexagonal nut			1
10	Arandela dentada M3	M3 indent washer			1
11	Tornillo amarre portón delantero	Front door moor screw	910XX448	919XX095	1
12	Arandela retención VISTOP M8	M8 VISTOP retention screw			1
14	Tornillo allen M4x10 inox.	Stainless M4x10 allen screw	911XX020		4
7	Tornillo cilíndrico con ranura M4x10	Stainless M4x10 grooved cylindrical screw	914XX122		4
28	Chapa delantera	Front plate			1
29	Chapa símbolo CE	CE Symbol plate			1
30	Remache pop 2.4x8	2.4x8 pop clinch			2
31	Clip	Clip			2
32	Logotipo melton	Melton symbol			1
13	Tarjeta de control 6 salidas	6 exit control board	918XX301		1
14	Tornillo allen M4x10 inox.	Stainless M4x10 allen screw			4
13	Tarjeta de control 4 salidas	4 exit control board	918XX299		1
14	Tornillo allen M4x10 inox.	Stainless M4x10 allen screw			4
15	Caja fusibles 6s	6 exit fuse box	988XX397		1
	Caja fusibles 4s	4 exit fuse box	916XX265		
9	Tuerca hexagonal M3 inox.	Stainless M3 hexagonal nut			4
10	Arandela dentada M3	M3 indent washer			4
21	Tarjeta I/O	I/O card			1
16	Mazo interruptor	Switch connector	917XX101		1

VALCO MELTON S.L.U. Pol. Ind. Agustinos C/G 34 3116 0 ORCOYEN, NAVARRA

TEL: +34 948 321580 Fax: +34 948 326584 melton@melton.es www.valcomelton.com

12. CONJUNTO CARCASA DELANTERA C4 / C4 FRONT COVER ASSEMBLY: (917XX131)

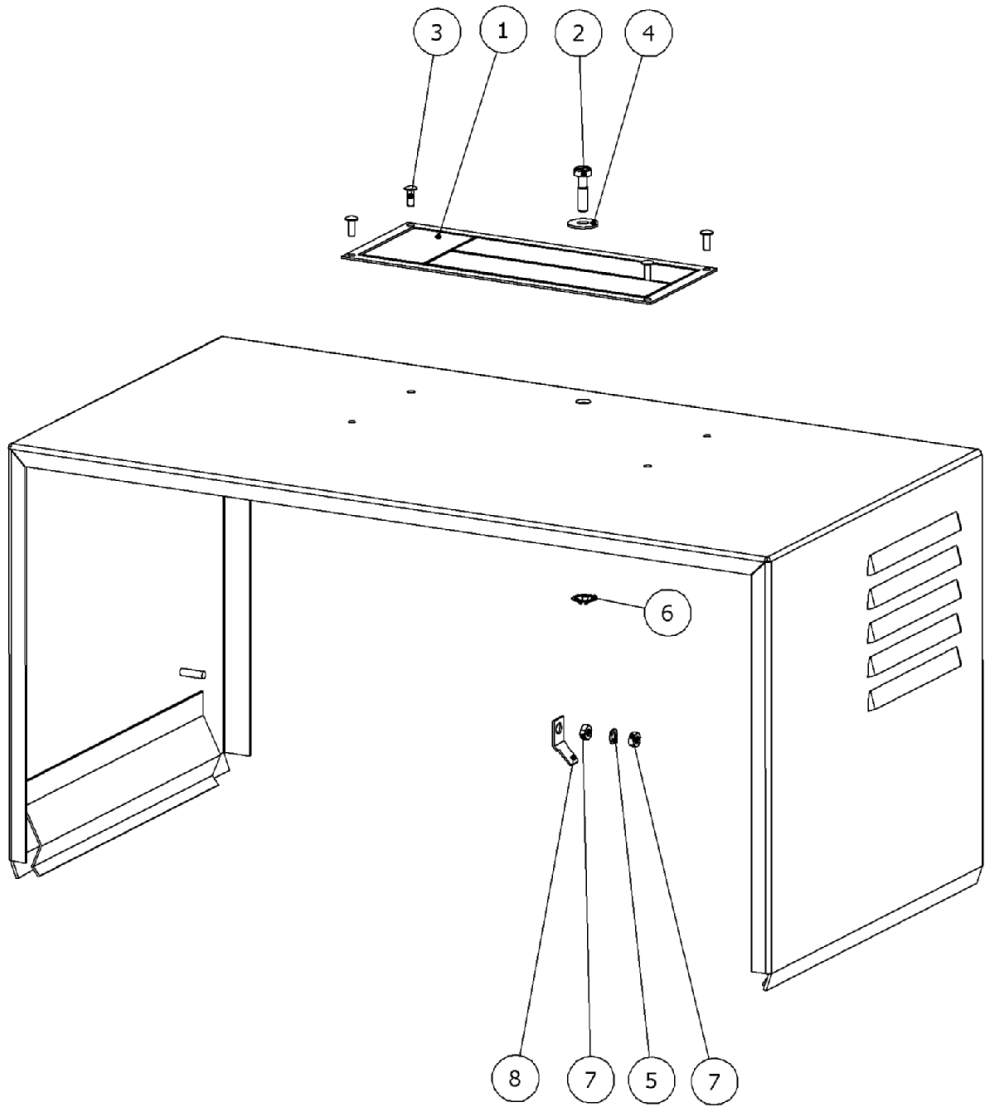

Nº	Denominación	Denomination	Ref.	Qty
1	Chapa carcasa delantera	Front cover plate	914XX115	1
2	Tornillo amarre carcasas	Cover moor screw	919XX108	1
4	Arandela plana 4.3x12.4 inox.	Stainless 4,3x12,4 flat washer		1
6	Arandela retención VISTOP M4	M4 VISTOP retention washer		1

VALCO MELTON S.L.U. Pol. Ind. Agustinos C/G 34 3116 0 ORCOYEN, NAVARRA

TEL: +34 948 321580 Fax: +34 948 326584 melton@melton.es www.valcomelton.com