LIM-TECH

VALCO MELTON



LIM-TECH ApS
Industrivej 5G
7120 Vejle Ø
Tlf.: 75 71 19 77
WWW.Lim-Tech.dk

MELTON
HOT-MELT APPLICATIONS

MELTON, S.L.
POLIGONO MOREA NORTE S/N, 31191 BERIAIN, NAVARRA
TEL: 00 34 948 312052 Fax: 00 34 948 312154
e-mail: melton@cin.es http://www.melton.es



SIKKERHEDS INSTRUKTION: **4**

Symboler: *4*
Kvalificeret personale: *5*
Beskyttelsestøj: *5*
Sikkerhedsbriller: *5*
Beskyttelseshansker: *5*
Generel information: *5*
Forbrændinger: *5*

FØRSTEHJÆLP: **6**

I tilfælde af forbrændinger: *6*
I tilfælde af uheld med opløsningsmidler: *6*
Ulykkestelefon: *6*

GENEREL BESKRIVELSE AF UDSTYRET: **7**

Hotmelt anlæget: *7*
Hotmelt Tank: *7*
Hotmelt Pumpe: *7*
Manifold: *7*
Temperatur styring: *8*
Hotmelt slange: *8*
Automat pistol: *8*
Pistol krop: *8*
Lim modul: *8*
Dyser: *9*

SPECIFIKE DATA FOR C4 UDSTYRET: **10**

GENERELLE DIMENSIONER FOR C4 UDSTYRET: **11**

INSTALLERING: **12**

Installering af hotmeltanlæget: *12*
Installering af pistoler: *13*
Installering af slanger: *14*
Installering af slange: *16*
Elektrisk kobling af udstyret: *18*
Kobling til hoved maskinen: *20*
Luft tilkobling: *21*

GENEREL BESKRIVELSE AF KONTROLPANELET **22**

Introduktion: *22*
Kort beskrivelse af hvordan kontrolkortet virker: *22*
Temperatur programmerings menu: *22*
Energi besprarelse programmerings menu: *22*
Generel anvendelses parameter programmerings menu: *22*
On/off timer programmerings menu: *23*
Tids justerings programmerings menu: *23*

BESKRIVELSE AF KONTROLPANELET: **24**

Tasteturet: *24*
Display: *25*
LEDS: *25*
TIL/FRA (ON/OFF) funktion: *27*

MELTON, S.L.
POLIGONO MOREA NORTE S/N, 31191 BERIAIN, NAVARRA
TEL: 00 34 948 312052 Fax: 00 34 948 312154
e-mail: melton@cin.es http://www.melton.es

TIMER funktion: ... 27
SCAN funktion: ... 27
ENERGI besparelses funktion: ... 27
Temperatur justering: ... 28
Pumpe frigivelses kontrol: ... 28
Forvarmnings funktion: ... 28
Alarmer: ... 28
Temperaturer: ... 28
Sensor fejl: ... 29
Sikkerhed: ... 29

PROGRAMMERING AF UDSTYRETS PARAMETER: ... **30**

Programmering af anvendelsestemperatur: ... 30
Programmering af energi besparelse: ... 30
Programmering af anvendelses parameter: ... 31
Tabel 1. Generelle parameter koder (standard værdierne står i parantes): ... 32
Tabel 1. Generelle parameter koder (fortsat): ... 33
Programmering af timer til og frakoblings data: ... 34
Tabel 2. Koder for timer til og frakoblingsparameter: ... 34
Indstilling af timer til den aktuelle dag og klokkeslet: ... 35

TEKNISKE DATA: ... **36**

KORT OG KABLER: ... **37**

TANKEN: ... **40**

Instruktions for fyldning af tanken: ... 40
Instruktions for tømning af tanken: ... 41
Instruktion for adskillelse af sensor og termostat: ... 42
Tankens dele: ... 43

PNEUMATISK PUMPE: ... **45**

Instruktion for adskillelse af den hydraliske enhed: ... 46
Hydrauliske dele: ... 47
Instruktion for samling af den hydrauliske enhed: ... 49
Instruktion for adskillelse af cylinderen: ... 51
Cylinder delene: ... 52
Instruktion for samling af cylinderen: ... 53
Instruktion for adskillelse af ventilen: ... 56
Ventil enheden: ... 57
Instruktion for samling af ventilen: ... 58
Instruktion for adskillelse af skifteren: ... 60
Skifterens dele: ... 61
Instruktion for samling af skifteren: ... 62

ELECTROVENTILENS KONTROL DEL: ... **65**

Manometer: ... 66
Trykregulator: ... 66
Elektroventil: ... 66

MANIFOLDEN: ... **68**

Manifoldens filter: ... 68
Dræning af filter: ... 69
Udskiftning af filter: ... 70

MELTON, S.L.
POLIGONO MOREA NORTE S/N, 31191 BERIAIN, NAVARRA
TEL: 00 34 948 312052 Fax: 00 34 948 312154
e-mail: melton@cin.es http://www.melton.es



Manifoldens dele: *72*
Manifoldens reservedele: *73*

HOTMELTSLANGER: **75**

Udskiftning af hotmeltslange: *75*
Hotmeltslange NI-120 ∅8: *75*
Slange reservedele: *77*

MINIFILTER: **78**

Minifilterets dele: *79*
Udskiftning af filter skærmen på in line filteret: *79*
Minifilterets reservedele: *80*

PISTOLKROPPEN: **81**

Udskiftning af sensor og varmepatron: *81*
Pistolens electriske diagram: *82*

LIM MODUL: **83**

Synkronisering af flemoduls pistol: *83*
Lim modulets dele: *84*

DYSER: **86**

Rengøring af dyser: *86*
Værktøj til rengøring af dyser: *87*

HJÆLP TIL REPARATION AF ANLÆGET: **88**

MEKANISKE FEJL: 88
ELEKTRISKE FEJL: 90
PROBLEMER VED PÅFØRINGEN AF LIM: 95

ELEKTRISKE DIAGRAMER: **101**

MELTON
HOT-MELT APPLICATIONS

MELTON, S.L.
POLIGONO MOREA NORTE S/N, 31191 BERIAIN, NAVARRA
TEL: 00 34 948 312052 Fax: 00 34 948 312154
e-mail: melton@cin.es http://www.melton.es

SIKKERHEDS INSTRUKTION:

For at få en korrekt og sikker anvendelse af vort system og reservedele er det nødvendigt at De gør Dem bekendt med sikkerheds instruktionen i denne bruger manual.

Såfremt man ikke følger sikkerheds instruktionen kan man risikere forbrændinger, skader og sågar døden som følge af elektrisk stød. Endvidere kan der ske uoprettelig skade på hotmelt anlægget og andre maskindele som anvendes sammen med limsystemet.

Sikkerheds instruktionen skal gives til alle som formodes at skulle arbejde med dette system. Instruktionerne skal følges således at brugeren kan beskytte sig selv og forebygge uheld.

Symboler:

CE European comunity logo.


Maintenance (Mounting and Dismantling).


Maintenance (Cleaning).


Specially important note.


Prohibition.


Hot surface.


Wear safety glasses.


Wear safety gloves.


Caution.


Risk of electrical shock.


Flammable liquid.


Pressurized system or material.

MELTON, S.L.
POLIGONO MOREA NORTE S/N, 31191 BERIAIN, NAVARRA
TEL: 00 34 948 312052 Fax: 00 34 948 312154
e-mail: melton@cin.es http://www.melton.es

Kvalificeret personale:

Det anbefales på det kraftigste at systemet kun installeres og betjenes af velegnet og kvalificeret personale. Disse skal også have gjort sig bekendte med denne instruktions manual før der udføres noget arbejde.

Beskyttelsestøj:

Det bør tilsikres at brugeren anvender velegnet tøj som ikke har løse ender der kan komme i kontakt med maskineriet, der anbefales f.eks. overalls af type DIN 32765 som er karakteriseret ved deres finish, det er muligt at justerer ærmer, ben osv. til brugerens størrelse.

Sikkerhedsbriller:

Der skal altid bæres velegnet sikkerhedsbriller når der udføres arbejde på anlægget.

Beskyttelseshandsker:

Der bør bæres sikkerhedshandsker så hudkontakt med varm lim eller maskindele undgås.

Generel information

Dette anlæg er produceret i henhold til de skrappeste sikkerhedsstandarder. Trods dette vil der som ved alt andet maskineri ved ukorrekt anvendelse kunne medføre skader på ikke kvalificeret personale.



Dette system er ikke velegnet til at arbejde enten med eller i eksplosive eller brandbare omgivelser.

Anlægget skal installeres af kvalificeret personale.

For at undgå unødvendig risiko bør man ikke anvende anlæget med mindre alle sikkerhedsforanstaltninger er på plads.

Man må aldrig pege med pistoler eller moduler på sig selv eller andre og man skal forsøge at undgå at arbejde i deres direkte “skydebane”.

Man bør aftage alle armbånd og smykker før man arbejder med dette anlæg.

Anlægget må ikke benyttes hvis man ved at der er en lækage i det hydraliske system.

Tilsikker Dem at anlægget er forbundet til jordledningen korrekt.

Følg venligst instruktionen i denne manual for at sikre dem korrekt og sikker anvendelse af dette limsystem.

Forbrændinger:



Man skal altid være opmærksom på faren ved alle de varme dele såvel som den varme hotmeltlim.

MELTON, S.L.
POLIGONO MOREA NORTE S/N, 31191 BERIAIN, NAVARRA
TEL: 00 34 948 312052 Fax: 00 34 948 312154
e-mail: melton@cin.es http://www.melton.es

Endvidere skal det huskes at systemet er under tryk og hvis faresignalerne ignoreres kan der være fare for forbrændinger.

FØRSTEHJÆLP:



I tilfælde af forbrændinger:

Nedsænk de ramte områder i koldt rent vand så hurtigt som muligt indtil limen er afkølet.

Man må ikke forsøge at fjerne limen fra huden selv efter at den er nedkølet, idet dette kan medføre mere alvorlig skade.

Søg omgående kvalificeret medicinsk hjælp.



I tilfælde af uheld med opløsningsmidler:

HUDKONTAKT: Vask huden med sæbe og vand og aftag alt forurenet tøj.

ØJENKONTAKT: Vask med vand i min. 15 min.

INDHALERING: I tilfælde af ubehag ved indhalering af dampene skal patienten tages ud i frisk luft og hvile.

INDTAGELSE: Man må ikke forsøge at få personen til at kaste op. Der skal omgående søges medicinsk hjælp.



Ulykkestelefon: 112 Falck.

MELTON, S.L.
POLIGONO MOREA NORTE S/N, 31191 BERIAIN, NAVARRA
TEL: 00 34 948 312052 Fax: 00 34 948 312154
e-mail: melton@cin.es http://www.melton.es

GENEREL BESKRIVELSE AF UDSTYRET:

Hotmelt anlæg:

Dette er en maskine som ændrer hotmelt lim (eller lignende materiale) fra at være et massivt materiale, til at være et flydende materiale ved hjælp af opvarmning, som transporterer limen ved hjælp af en pumpe med et defineret pumpetryk, og transporterer limen igennem opvarmede slanger til pistolerne, hvor det afventer signal til at afskyde hotmeltlimen imod et materiales overflade.

Hotmelt tank:

Denne smelter limen eller lignende materialer. Tanken er lavet af aluminium med varmebjælker. Den er coatet med en Teflon coating som beskytter indersiden af tanken imod at slagger eller at krystalliseret materiale fæstner.

Varmeenehden bliver kontrolleret af en sensor med en mikroprocessor styring og den kan programmers til en temperatur på op til 240°C.

Hotmelt pumpe:

Den pumper hotmelt materialet med et defineret tryk fra tanken via filter, manifolden, slanger og pistoler således at den kan placeres på materialet der skal limes.

Pumpesystemet har en trykkompensation indbygget for at undgå at trykket falder og den fremførte limmængde svinger for meget i kvantitet når pumpen vender i top- og bund positionen og dette tillader en jævn limpåføring.

Manifold:

Den fordeler limen til slangerne efter at den er filtreret. Den er lavet af aluminium, og er monteret på bunden af tanken således at den opvarmes indirekte af tankens varmebjælker.

Manifoldens filter har et finere net end de kokspartikler, støv og andet der kan være i limen. Manifolden har 6 udgange hvortil der kan kobles opvarmede slanger, tre på bagsiden og tre i bunden.

MELTON, S.L.
POLIGONO MOREA NORTE S/N, 31191 BERIAIN, NAVARRA
TEL: 00 34 948 312052 Fax: 00 34 948 312154
e-mail: melton@cin.es http://www.melton.es

Temperatur kontrol:

Temperaturen på tanken, slanger og pistoler i et Melton Hotmelt System reguleres med et digitalt elektronisk kontrolkort og styres af en microprocessor.

Temperatur kontrollen er en proportionel type med individuel justering for tanken såvel som for hver af slangerne og pistolerne.

Temperaturen måles ved hjælp af følere af typen RDT i hver af de opvarmede dele. Hver individuel del kan programmeres imellem 30º C og 240ºC.

Kontrolkortet kan måle og vise temperaturer i området -10ºC op til 240ºC (14ºF - 464ºF). Hvis temperaturen er under -10ºC (14ºF) vil systemet vise en fejl på grund af kortslutning i RDT'en. Hvis temperaturen er over 240ºC (464ºF) vil den vise en fejl af "åben" RDT føler.

NOTE:

Hvis et varmeelement overstiger 220°C. vil en sikkerhedsalarm gå i gang og strømmen vil blive frakoblet enheden, strømmen vil ikke blive frakoblet styresystemet, dette muliggør at man fortsat kan se temperatur status på anlæget.

Hotmelt slanger:

De opvarmede slanger transporterer den nu smeltede lim fra manifolden til pistolerne.

Slangerne er hydrauliske og klarer en temperatur på op til 240ºC (464ºF). De er konstrueret med et Teflon rør inderst som er forstærket med et rustfrit stålnet omviklet med en varmetråd og isoleringsmaterialer

Slangerne opvarmes af en isoleret varmetråd som vikles omkring stålnettet hvorefter dette isoleres med glasfiberstof som efterfølgende dækkes af et højtemperatur silikoneskum.

Slangerne produceres i standard længder på 2 fod (600 mm) og multiple deraf med elektriske quick kontakter. Temperaturen kontrolleres og justeres ved hjælp af kontrol kortet på fronten af hotmelt anlægget.

Automat pistoler:

Pistolen er den endelige del af systemet. Den smeltede lim pumpes igennem slangen til pistolen hvor den tilbageholdes indtil et signal gives til magnetventilen som aktiverer modulet og sprøjter limen igennem dysen og ned på materialet. Pistolen består af to dele, henholdsvis af selve pistolkroppen og modulet.

Pistol krop:

Denne er lavet af aluminium, med åbninger til luft og lim. Den indeholder varmepatronen og temperatursensorerne, og alle pistolerne leveres med elektriske lynkoplings stik.

Lim modulet:

Modulet lader hotmelt limen forlade systemet, som arbejder med højt tryk. Det består af en aluminiums krop med både et luftkammer og et limkammer med en nål og et sæde som lukker modulet af.

MELTON, S.L.
POLIGONO MOREA NORTE S/N, 31191 BERIAIN, NAVARRA
TEL: 00 34 948 312052 Fax: 00 34 948 312154
e-mail: melton@cin.es http://www.melton.es

Når magnetventilen aktiveres af det elektriske signal, frigiver den luftstrømmen, den kommer indi i det pneumatiske kammer som presser nålen op og lader limen flyde igennem dysen. Når magnetventilen igen deaktiveres presser den interne fjeder nålen tilbage imod dets sæde hvorved limen stoppes.

Således kan det kortfattet understreges, at modulet åbnes med lufttryk og lukkes ved hjælp af den interne fjeder, det bør bemærkes at der også findes moduler der både åbner og lukker ved lufttryk (double acting moduler).

Dyser:

Dyser findes i et utal af typer og størrelser afhængig af den aktuelle applikations krav. De kan leveres som ethuls eller flerhuls typer såvel som med forskellige vinkler og til forskellige skydelængder.

MELTON
HOT-MELT APPLICATIONS

MELTON, S.L.
POLIGONO MOREA NORTE S/N, 31191 BERIAIN, NAVARRA
TEL: 00 34 948 312052 Fax: 00 34 948 312154
e-mail: melton@cin.es http://www.melton.es

SPECIFIKE DATA FOR C4 UDSTYRET

OMRÅDE	*DATA*
GENEREL	
Strømforsyning	I 220V+N+T (50/60Hz), III 220V+T (50/60 Hz), III 380V+N+T (50-60Hz)
Slanger (max.)	4
Hydraulisk tryk (maksimal arbejdstryk)	2.8 – 80 bar (40 – 1138 psi)
Smeltekapacitet	4.2 kg/time (9 lb/time)
Støjniveau	63 dB
Netto vægt	38 kg (84 lb)
Arbejdstemperatur	-10 – 50ºC (32 – 122ºF) HR 20% - 80% ikke kondens
STYRING	
Arbejds programmerings område	30º - 240º C (104º - 464º F)
Præcission for temperatur kontrol	+/- 0.5º C (+/- 1º F)
Type of kontrol	Proportional, med udgang på 220 V AC pr. triac ved kontrol af gennemgang igennem nul
PUMPE	
Luft krav (max.)	46l/min (1.6 scfm)
Arbejds lufttryk	0.2 – 6 kg/cm^2 (2.8 – 85 psi)
Pumpekapacitet	3.2 kg/time (7 lb/time)
TANK	
Kapacitet	4 kg
Låg åbning	155x120 mm
Volume	4l

HOT-MELT APPLICATIONS

MELTON, S.L.
POLIGONO MOREA NORTE S/N, 31191 BERIAIN, NAVARRA
TEL: 00 34 948 312052 Fax: 00 34 948 312154
e-mail: melton@cin.es http://www.melton.es

GENERELLE DIMENSIONER FOR C4 UDSTYRET:

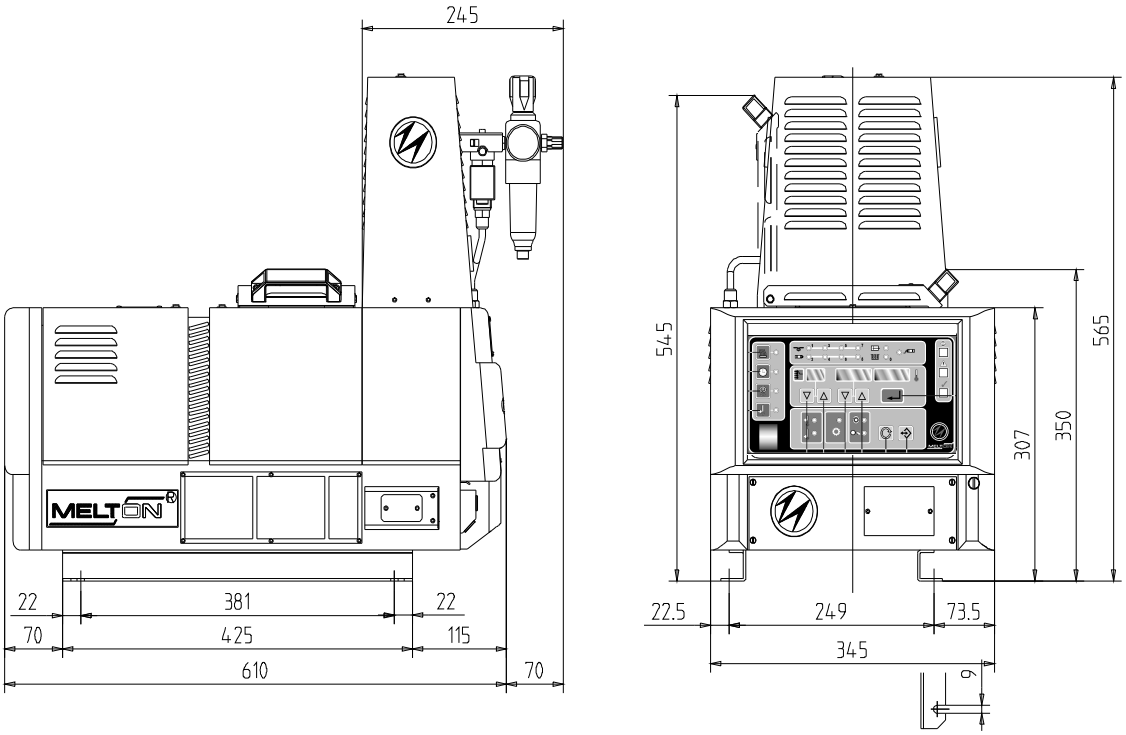

MELTON, S.L.
POLIGONO MOREA NORTE S/N, 31191 BERIAIN, NAVARRA
TEL: 00 34 948 312052 Fax: 00 34 948 312154
e-mail: melton@cin.es http://www.melton.es

HOT-MELT APPLICATIONS

INSTALLERING:

Installering af hotmelt anlæget:

Anlægget skal installeres på en sådan måde at det kan serviceres sikkert under dets anvendelse.

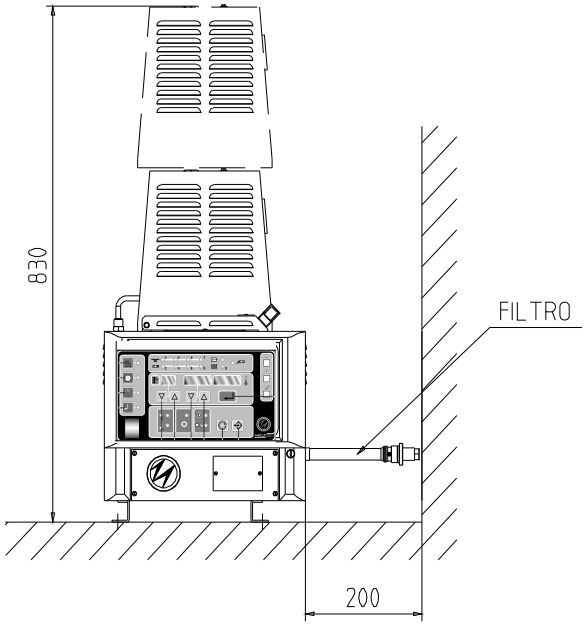

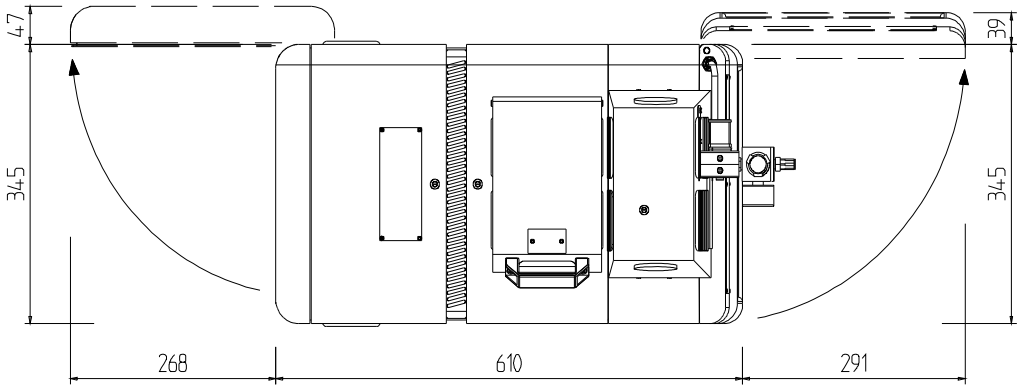

Undgå ekstreme temperatur betingelser, under -10ºC eller over 50ºC (14ºF -122ºF).

Hotmelt anlægget bør ikke installeres i træk idet kold luft vil afkøle limen for hurtigt og medfører dårlig adhæsion. Hvis der er træk omkring pistolen skal der installeres afskærmning der fjerner dette problem

MELTON, S.L.
POLIGONO MOREA NORTE S/N, 31191 BERIAIN, NAVARRA
TEL: 00 34 948 312052 Fax: 00 34 948 312154
e-mail: melton@cin.es http://www.melton.es

Installering af pistoler:

Pistolen kan installeres horisontalt eller vertikalt men den bør altid være på linie med det materiale som limen skal påføres på.

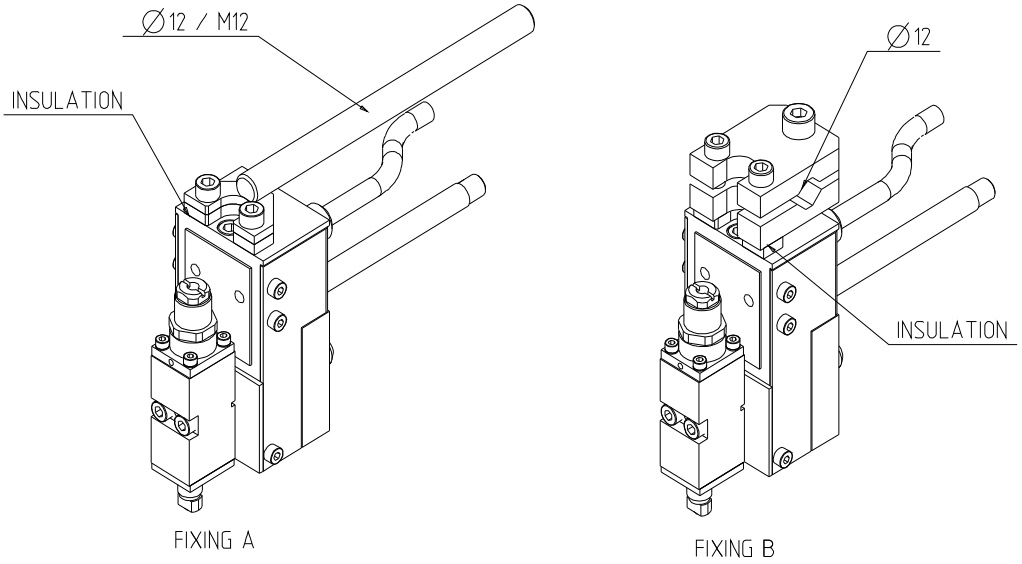

Den ideelle afstand for skydning af limen er imellem 9-12 mm.

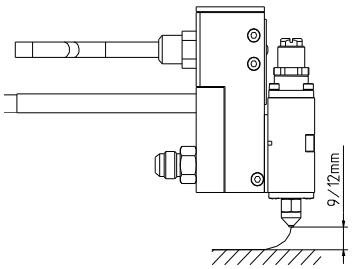

Det skal sikres at pistolen holdes sikkert på sin plads og ikke bevæger sig eller vibrer når modermaskinen kører.

Kobbel pistolen til slangen og sæt kabelstikket i slangestikket.

Der kan indkobles et in-line filter imellem pistolen og slangen for at hindre at koks og andre nedbrydnings produkter fra limen stopper dyserne. Filtret bør skiftes jævnligt for at sikre problemfri drift.

Vi anbefaler at der installeres isolering imellem slange og pistol for at undgå varmetab.

Anvend oliefri lufttilførsel for at sikre anvendelse af pistolerne.

MELTON, S.L.
POLIGONO MOREA NORTE S/N, 31191 BERIAIN, NAVARRA
TEL: 00 34 948 312052 Fax: 00 34 948 312154
e-mail: melton@cin.es http://www.melton.es

Installering af slanger:

Kobbel slangen til manifolden på tankanlægget, og til pistolen, indsæt de elektriske stik.

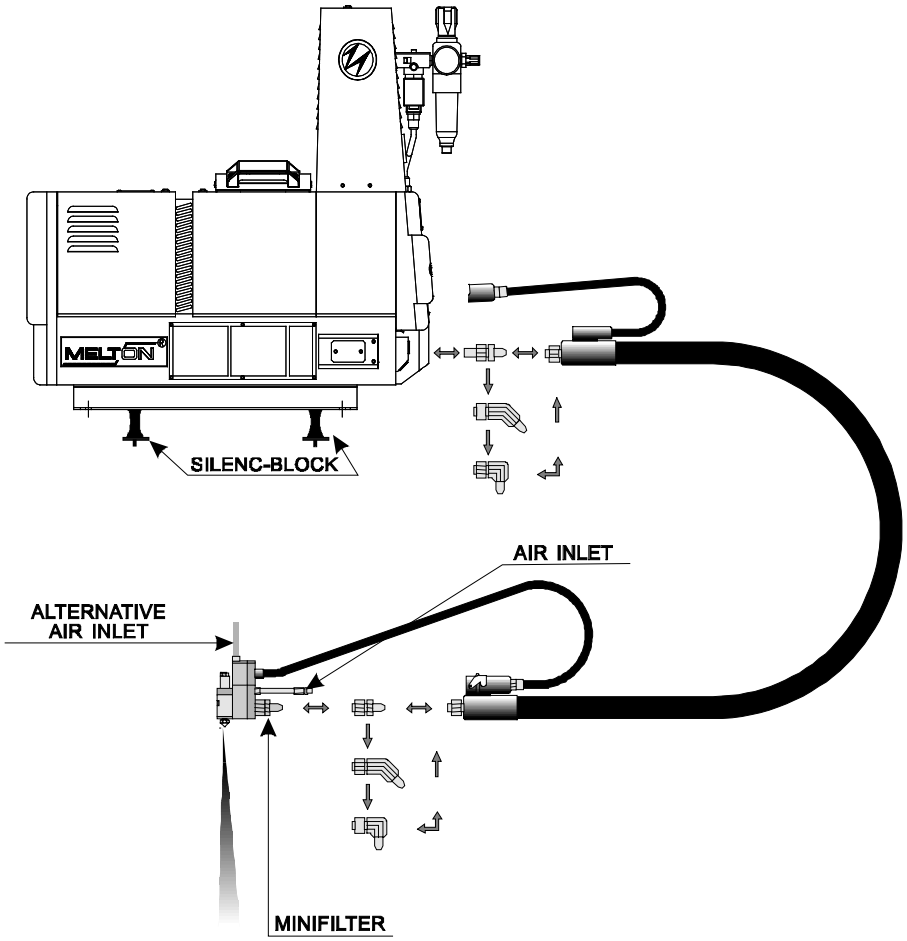

MELTON, S.L.
POLIGONO MOREA NORTE S/N, 31191 BERIAIN, NAVARRA
TEL: 00 34 948 312052 Fax: 00 34 948 312154
e-mail: melton@cin.es http://www.melton.es

Start med at koble slangerne til anlæget fra den højre side og så videre imod venstre. Hvis man ikke gør dette vil der opstå et dødt område hvor limen ikke vil bevæge sig oger vil opstå koks, dette vil så medføre øgede problemer med stoppede dyser.

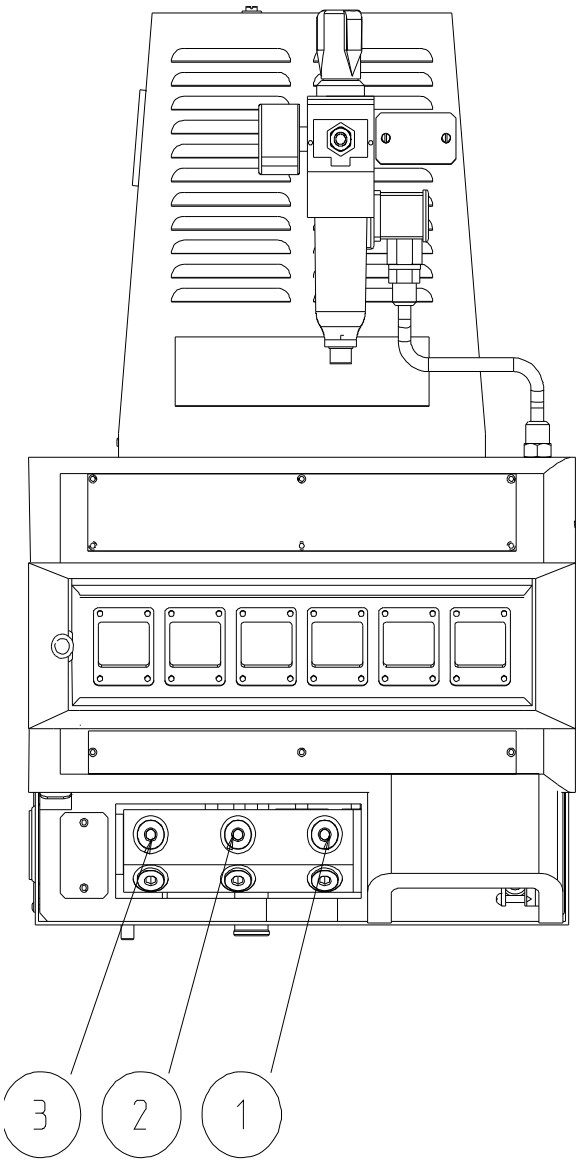

Hvis anlæget er fuldt af lim bør man varme tanken op før man begynder at fjerne manifold dækslet og sætter slangefittingen på plads.

MELTON, S.L.
POLIGONO MOREA NORTE S/N, 31191 BERIAIN, NAVARRA
TEL: 00 34 948 312052 Fax: 00 34 948 312154
e-mail: melton@cin.es http://www.melton.es

Installering af slanger:

Man bør aldrig bøje slangerne i en radius på end 150 mm.

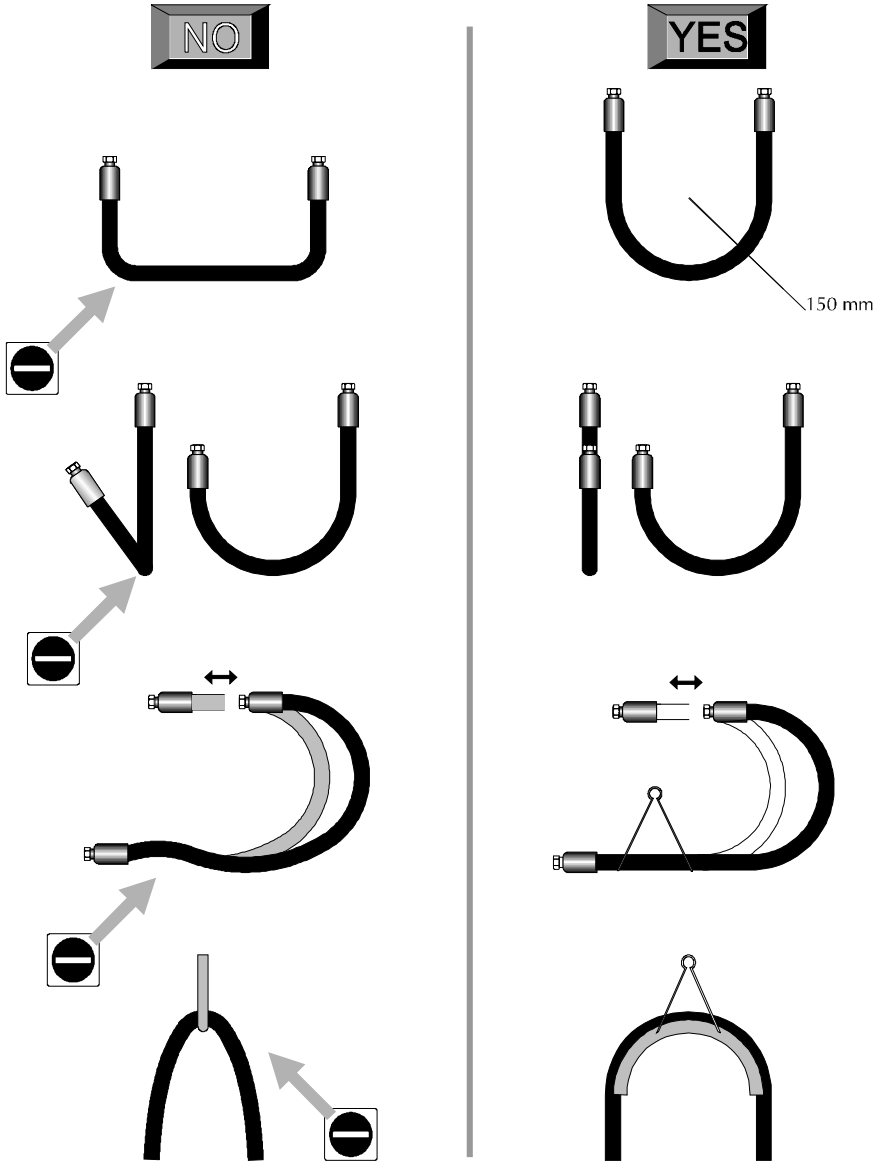

Slangen bør ikke ligge på en kold overflade som f.eks. på gulvet i produktionen.

MELTON, S.L.
POLIGONO MOREA NORTE S/N, 31191 BERIAIN, NAVARRA
TEL: 00 34 948 312052 Fax: 00 34 948 312154
e-mail: melton@cin.es http://www.melton.es

Man bør ikke bundte slangerne sammen men altid efterlade en minimum afstand på 25 mm mellem dem.

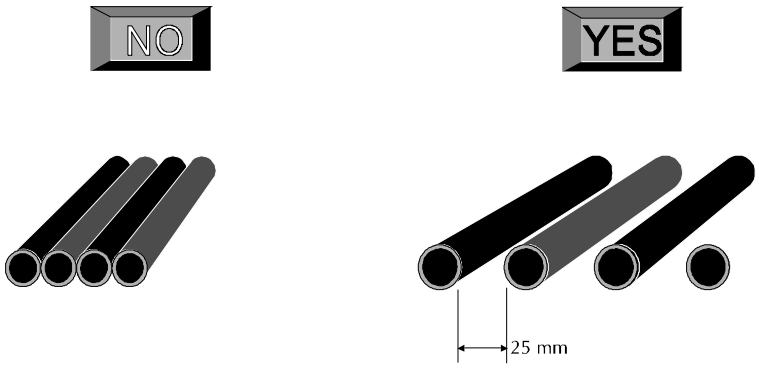

Man bør ikke overdække slangerne. Hvis det er nødvendigt at dække slangerne til bør man sikre sig at der er ventilation således at varmen kan komme væk.

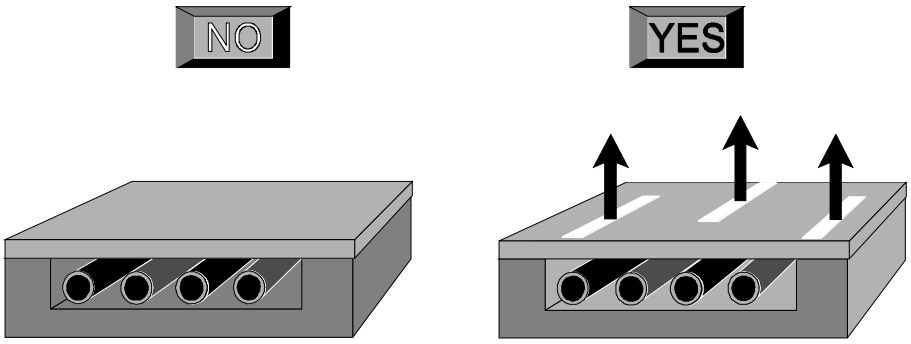

Man bør ikke installere slangerne med spænder der er mindre end slangerne.

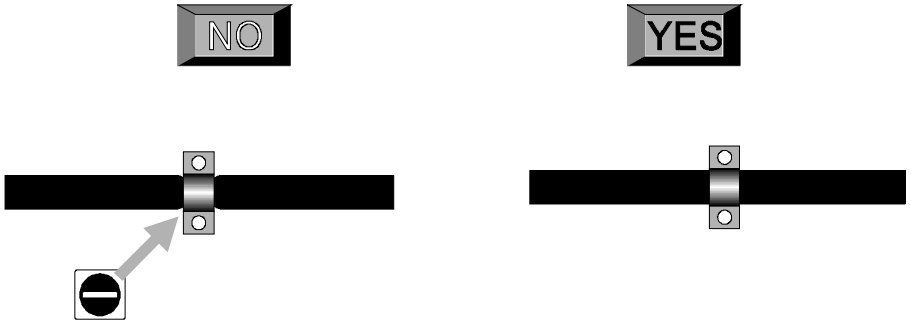

MELTON, S.L.
POLIGONO MOREA NORTE S/N, 31191 BERIAIN, NAVARRA
TEL: 00 34 948 312052 Fax: 00 34 948 312154
e-mail: melton@cin.es http://www.melton.es

Elektrisk kobling af udstyret:

Indfør strømkablet igennem kabelmøtrikken på bagsiden af anlægget.

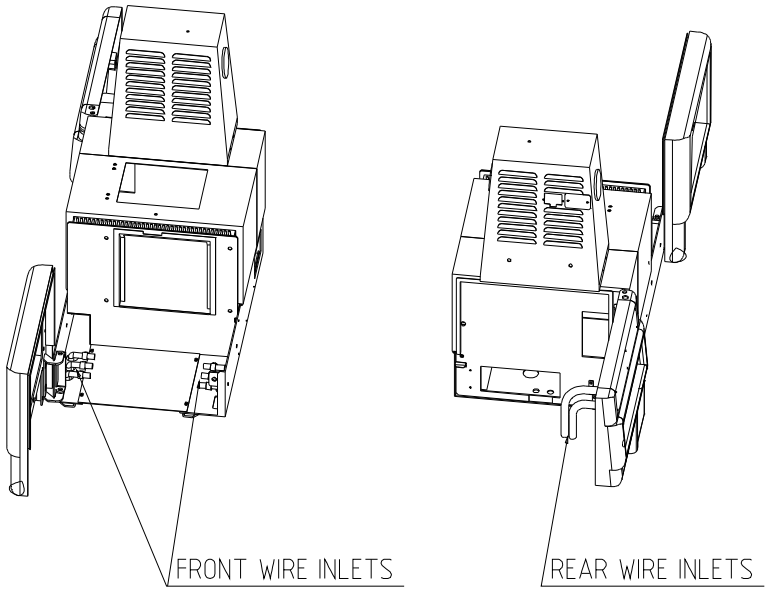

Kabelet holdes sikkert på plads af kabellåsemøtrikken, således at det ikke kan trækkes ud igen.

Udstyrets strømkrav:

- Styring: 30VAC
- Tank: 1800W a 230V AC
- Slange – Pistol kanal: op til 1300W - 230VAC med en maksimum på 1000W pr. element.
- Totale tilladte strømkrav: 7000W

MELTON, S.L.
POLIGONO MOREA NORTE S/N, 31191 BERIAIN, NAVARRA
TEL: 00 34 948 312052 Fax: 00 34 948 312154
e-mail: melton@cin.es http://www.melton.es

Der skal laves en korrekt kobling af den elektriske forsyning i henhold til nedenstående koblingsdiagram:

Line connecting III 380V + Neutral

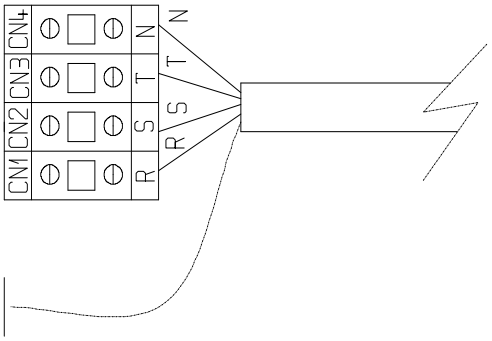

Line connection III 220V

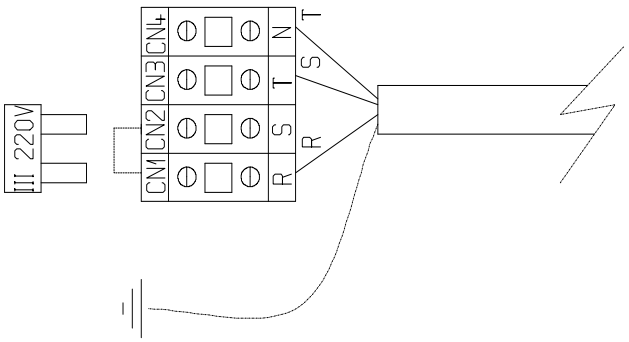

Line connecting I 220V

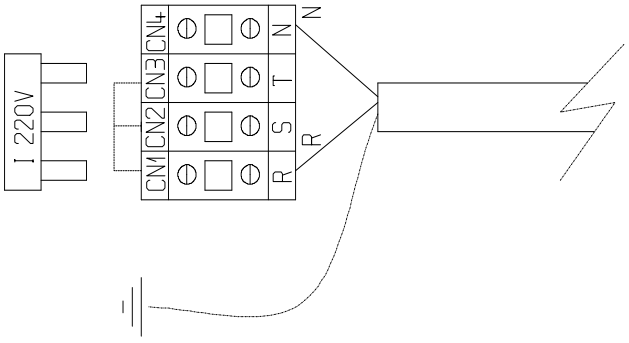

MELTON, S.L.
POLIGONO MOREA NORTE S/N, 31191 BERIAIN, NAVARRA
TEL: 00 34 948 312052 Fax: 00 34 948 312154
e-mail: melton@cin.es http://www.melton.es

Hovedstrømforsyning:

Denne bør været tilkoblet et HFI relæ som sikre frakobling såfremst der opstår en elektrisk lækgage.

De anvendte kabler skal være velegnet til maskinens strømkrav.

Sørg altid for at lave en jordforbindelse til limanlæget.

Kobling til hovedmaskinen:

Ekstern frigivelse:

Pin 1 og 2 på kontakt CN7 på strømkontrol kortet. Strøfri kontakt som normalt er åben for en spænding på maksimal 10A og 250V.

Alarm indikation:

Pin 5 og 6 på kontakt CN7 på strømkontrol kortet. Strøfri kontakt som normalt er åben for en spænding på maksimal 10A og 250V.

Sikkerheds stop indikator:

Pin 3 og 4 på kontakt CN7 på strømkontrol kortet. Strøfri kontakt som normalt er åben for en spænding på maksimal 10A og 250V.

MELTON, S.L.
POLIGONO MOREA NORTE S/N, 31191 BERIAIN, NAVARRA
TEL: 00 34 948 312052 Fax: 00 34 948 312154
e-mail: melton@cin.es http://www.melton.es

Luft tilkobling:

Koble elektroventil – filter enhed til enden af den pneumatiske sensor. Koble luft-ledningen til regulatoren med en ¼" gevind NPT pneumatisk kobling. Kontroller at lufttilførslen har kapacitet til at pumpen kan virke korrekt.

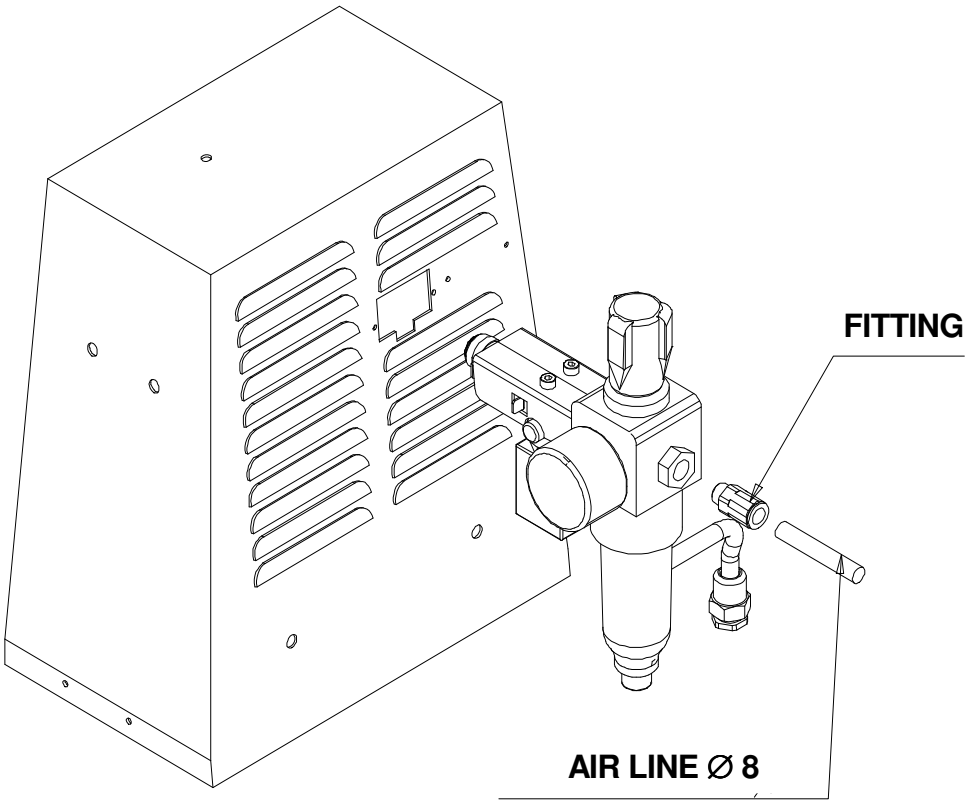

MELTON, S.L.
POLIGONO MOREA NORTE S/N, 31191 BERIAIN, NAVARRA
TEL: 00 34 948 312052 Fax: 00 34 948 312154
e-mail: melton@cin.es http://www.melton.es

GENEREL BESKRIVELSE AF KONTROLPANELET:

Introduktion:

SERIE C hotmeltanlægne har et digitalt kontrolkort som kort som styres via en mikroprocessor som indeholder hardware og software til den specifikke styring af et hotmelt anlæg i Melton serien.Det er udstyret med et indbygget ur for automatisk til og frakobling.

Kort beskrivelse af hvordan kontrolpanelet virker:

SERIE C kontrolkortet tillader proportional regulering af temperaturen på varmeenhederne som er koblet til fire dobbeltkanals slange - pistol styringer (afhængig af den aktuelle model) og en speciel kanal til opvarmning af tanken. Der er menu som tillader adgang til ændring af programparametere; såvel som styring af den pneumatiske pumpe som giver tryk til det eksterne kredsløb; start tilladelse til hoved maskinen; alarm og andre arbejdes funktioner (Scan, Standby....) som vil blive uddybet i den følgende tekst.

På et display med ti cifre deer har 7 ultra skinnende segmenter vises anlægets arbejdsdata og sensor alarm. Via LED's viser det endvidere status for varmezonerne, tryk til pumpen, overtemperatur og sikkerheds standby.

Temperatur programmerings menu:



Denne menu tillader valg af arbejdstemperaturen for hver slange og pistol såvel som for tanken indenfor et temperaturområde på 30 til 240°C (85-464°F). Hvis en temperatur lavere end 30°C (85°F) programmeres slukkes dette temperatur område permanent.

Energi besprarelse programmerings menu:



Denne menu bruges til at forudindstille en % af den normale anvendelsestemperatur som anlæget skal gå ned på ved længere pauser. Det kan indstilles for tre grupper.

Forskellige procenter kan indstilles for disse tre grupper tank, slanger og pistoler således at de enheder går ned på disse procenter når man slår anlæget over på energibesparelses funktionen. Værdier imellem 70 og 90% kan vælges.

Generel anvendelses parameter programmerings menu:



Dette programmerings program anvendes til at ændre anvendelses parameterne (som tilvalg fås anlæget med password) som temperatur målings enheden (ºC eller ºF), frigørelses forsinkelses tiden, sikkerhedsalarm temperaturen, temperatur afvigelser der udløser alarm, frigivelses optionerne, displayd af anvendelses tiden, etc.

Der er en parameter som sørger for automatisk kopiering af temperatur værdierne valgt til tanken til alle de andre kanaler som er koblet til (slange og pistol kanaler, som ikke er sat til OFF).

MELTON, S.L.
POLIGONO MOREA NORTE S/N, 31191 BERIAIN, NAVARRA
TEL: 00 34 948 312052 Fax: 00 34 948 312154
e-mail: melton@cin.es http://www.melton.es



On/off timer programmerings menu:

Denne menu bruges til at programmere hvornår anlæget automatisk skal kobles til og fra. Der kan programmeres op til 2 til/fra tidsgrupper for hver af ugens dage og systemet kan koble over på enten ON, OFF eller engeribesparelse (lav temperatur for pause). To enter automatic switch-on and switch-off times.



Tids justerings programmerings menu:

Bruges til at indstille den aktuelle ugedag og og tidspunkt for timeren.

MELTON®
HOT-MELT APPLICATIONS

MELTON, S.L.
POLIGONO MOREA NORTE S/N, 31191 BERIAIN, NAVARRA
TEL: 00 34 948 312052 Fax: 00 34 948 312154
e-mail: melton@cin.es http://www.melton.es

BESKRIVELSE AF KONTROLPANELET:

Tasteturet:

SERIE C kontrolpanelet har 11 kontrol taster som giver adgang til programmerings menuen og generel anvendelse.

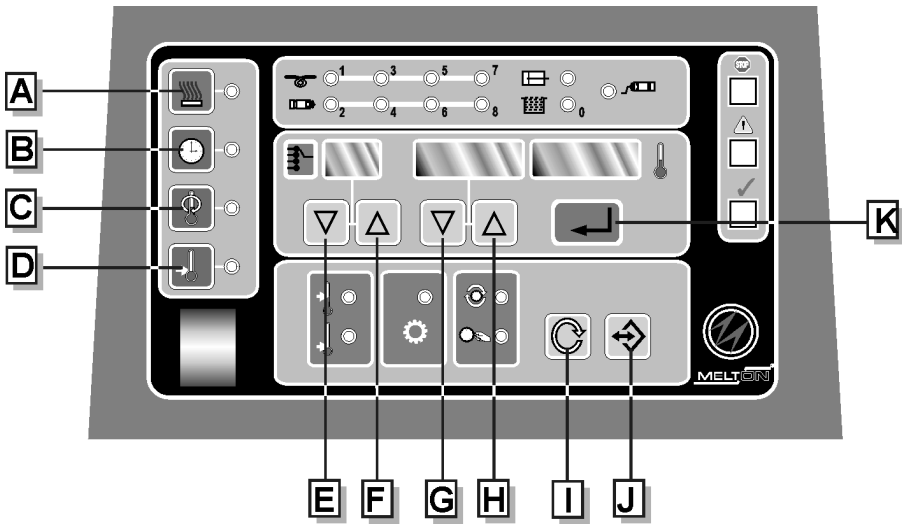



A TASTEN: (Varme til/fra (ON/OFF)) Denne tast kobler anlæget til eller fra. Når det kobles til vil det starte i den anvendelsesfunktion som tidligere var koblet fra i, enten ON eller ENERGI BESPARELSE. Når anlæget er koblet fra (står i OFF funktion) vil displayet vise ugedagen og tidspunktet, og det vil automatisk blive startet op igen hvis man anvender den indbyggede TIMER funktion.



B TASTEN: (UR til/fra (On/Off)) Denne tast kobler timerfunktionen til eller fra. Når den er koblet til (ON), vil det automatiske til og frakoblings program (ON/OFF program) være aktiveret eller desaktiveret.



C TASTEN: (Scan til/fra (On/Off)) Denne tast kobler SCAN funktionen til eller fra. Med funktionen tilkoblet vil displayet sekventielt vise den indstillede (SET) og den aktuelle temperatur værdi på alle de tilkoblede kanaler.



D TASTEN: (energi besparelse til/fra (On/Off)). Denne tast bruges til at sætte anlægget på standby funktion (normalt 70% af den programmerede temperatur, eller anden programmeret % fordeling (imellem 70 og 90%)).



E TASTEN: (NED). Denne tast ændre displayet for de forskellige kanaler (tank, slanger, pistoler). Den bevæger sig fra toppen og ned til bunden og returnere derefter til starten af sekvensen igen efter at den sidstre værdi er vist. Tasten bruges også til visning og programmering af aktuel og indstillede (SET) temperatur parameter og timer.



F TAST: (OP) Denne tast ændre displayet for de forskellige kanaler (tank, slanger, pistoler). Den bevæger sig fra op og returnere derefter til starten af sekvensen igen efter at den sidstre værdi er vist. Tasten bruges også til visning og programmering af aktuel og indstillede (SET) temperatur parameter og timer.

MELTON, S.L.
POLIGONO MOREA NORTE S/N, 31191 BERIAIN, NAVARRA
TEL: 00 34 948 312052 Fax: 00 34 948 312154
e-mail: melton@cin.es http://www.melton.es



G TAST: (NED data) Denne tast ændre data fra toppen til bunden i de forskellige programmerings funktioner (den virker ikke i den almindelige arbejdsfunktion).

H TAST: (OP data) Denne tast ændre data fra bunden til toppen i de forskellige programmerings funktioner (den virker ikke i den almindelige arbejdsfunktion).

E TAST: (ENTER) Denne tast bruges til at bekræfte de data som er ændret i programmet. Den virker ikke i den almindelige arbejdsfunktion. ENTER skal presset ind indtil displayet blinker, først på det tidspunkt er ændringen registreret i EPROM hukommelsen.

Display:

Kontrol panelet har en 10-cifret 7-segment visning i 3 blokke.

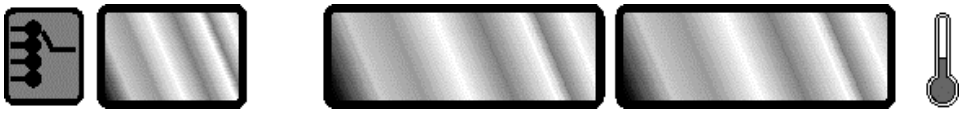

De to cifre til venstre viser hvilken kanal der (tank, slange og pistol) informationerne vises i de to blokke cifre til højre.

Den centrale 4-cifre blok viser den indstillede (SET) anvendelsestemperatur og de programmerede parameter værdier.

Den 4-cifret blok til højre viser de aktuelle anvendelsestemperaturer såvel som det anvendes til visse visninger under programmeringsfunktionen.

LEDS:

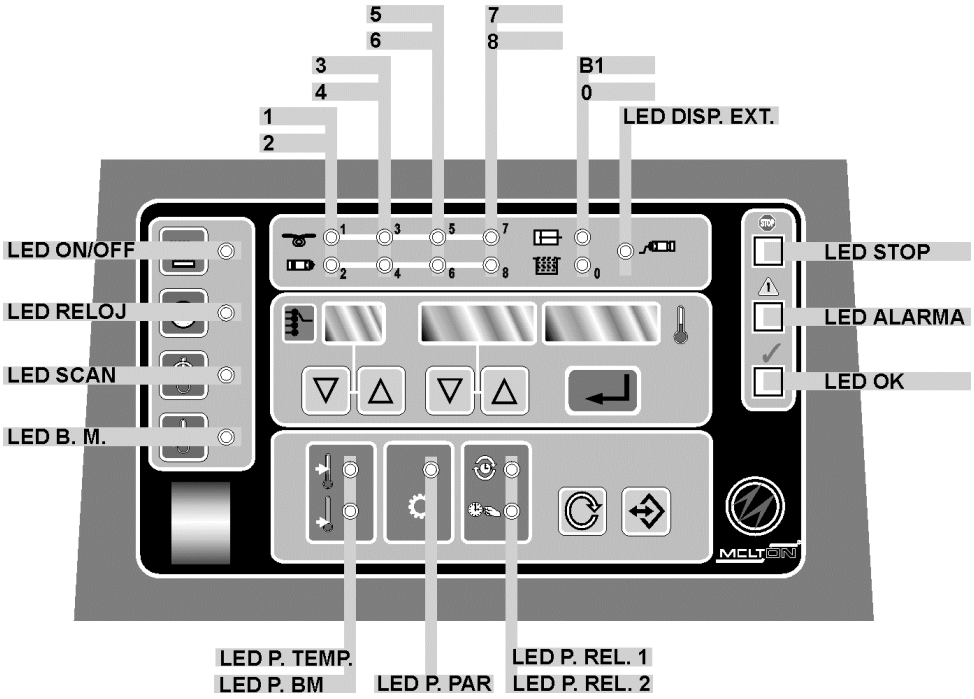



MELTON, S.L.
POLIGONO MOREA NORTE S/N, 31191 BERIAIN, NAVARRA
TEL: 00 34 948 312052 Fax: 00 34 948 312154
e-mail: melton@cin.es http://www.melton.es

ON/OFF (TIL/FRA) LED: Denne viser om anlæget er koblet til eller fra opvarmningsfuntionen, eller om det er sat på vent således at anlæget kobles til automatisk ved urets timerfunktion.



TIMER LED (LED RELOJ): Denne viser om TIMER funktionen er tilkoblet. Hvis lyset er slukket vil anlæget ikke automatisk blive koblet til eller fra jf. en programmeret start og slut tid i urets timerfunktion.

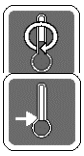

SCAN LED: Denne viser at SCAN funktionen er koblet til. Hvis den lyser vil displayet sekventielt vise de tændte kanaler i rækkefølge (tank, slange og pistoler).

B.M. LED: Denne viser at anlæget er sat på enegibesparelses funktionen (standby funktion) som betyder at alle kanaler er justeret til den % vise programmerede anvendelsestemperatur (bruges ved længervarende pauser).



LEDS 1,3,5,7: De viser at strømtilførslen der forsyner hotmeltslangerne er koblet til.

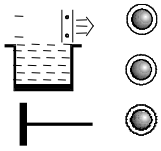

LEDS 2,4,6,8: De viser at strømtilførslen der forsyner pistolerne er koblet til.

LED 0: Den viser at strømtilførslen der forsyner tanken er koblet til.

LED B1: Viser tilladelsen til at pumpen sætter systemet under tryk og aktivering af det eksterne frigivelses relæ.



STOP LED: Hvis den lyser betyder det at udstyret er blevet koblet fra strømforsyningen på grund af en alvorlig fejl i en af de målende sensorer eller fordi den temperaturen på et af varmeenhederne er kommet over den programmerede sikkerhedstemperatur. Hvis den blinker til og fra i 2,5 minutter advarer den om en sikkerheds fejl i en sensor eller en sensor fejl. Hvis problemet ikke er løst inden for denne tid bliver anlæget slukket ned.



AL LED: Denne viser advarsel om at en kanal er udenfor det korrekte temperaturområde (programmerede SET temperatur ± afvigelsen), eller at en sensor er åben eller kortsluttet.deviation).



OK LED: Når denne lyser betyder det at alle tændte kanaler er på korrekt temperatur og der ikke er nogen alarmsituationer.

Hvis denne LED blinker til og fra betyder det at udstyret forvarmer før pumpen frigives og ekstern frigivelse udløses.



P.TEMP. LED: Når den er tændt betyder det at man er inde i programmeringsfunktionen hvor anvendelsestemperaturen programmeres.



PBM. LED: Når den er tændt betyder det at man er inde i programmeringsfunktionen hvor % værdien for anvendelsestemperaturen under standby funktion (engergibesprarelsesfunktionen) for de forskellige kanaler (opdelt i tre grupper: tank, slanger, pistoler) programmeres.



P.PAR. LED: Når den er tændt betyder det at man er inde i programmeringsfunktionen hvor de generelle anvendelses parameter programmeres.



P.REL1. LED: Når den er tændt betyder det at man er inde i programmeringsfunktionen hvor urets timer til/fra (ON/OFF) styrings parameter programmeres.

MELTON, S.L.
POLIGONO MOREA NORTE S/N, 31191 BERIAIN, NAVARRA
TEL: 00 34 948 312052 Fax: 00 34 948 312154
e-mail: melton@cin.es http://www.melton.es



P.REL2. LED: Når den er tændt betyder det at man er inde i programmerings-funktionen hvor time og dato programmeres for timeren.

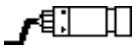

EXT.TRIG.LED: Denne LED viser om anlæget modtager eksternt skud impuls. Udstyret slår automatisk over på stand by funktion (energibesparelse) hvis tiden overstiger den programmerede tid uden skud (kræver **I/O kort**).

TIL/FRA (ON/OFF) FUNKTION:



Anlæget har en tast for at kunne sætte det i anvendelsesfunktionen TIL (ON) eller FRA (OFF), og en tilvangsmulighed for en ekstern TIL/FRA signal. I anvendel-sesfunktionen, vises temperaturkontrollens værdier i displayetnår anlæget er slået til (ON). Når anlæget er slået fra (OFF) vises den antuelle dag og den næste pro-grammerede tid og dato hvor anlæget vil blive koblet TIL eller FRA, hvis TIMER funktionen er sat til.

TIMER funktion:



TIMER tasten bruges til at tilkoble/frakoble den automatiske timer funktion som kan koblet anlæget til eller fra på et forudprogrammeret tidspunkt. Når TIMER funktionen er koblet til vil anlæget automatisk kobles til og fra ved hjælp af time-ren. Hvis TIMER funktionen er slået fra er alle timer programmeringerne koblet fra og får derfor ikke effekt.

SCAN funktion:



SCAN tasten kobler SCAN funktionen til og fra.

SCAN funktion viser sekventielt de aktuelle temperaturer for alle kanaler som er koblet til (tank, slanger og pistoler). Temperaturerne vises hver 4 sekund og går fra bunden til toppen. Denne funktion er kun aktiv når man er i almindelig anvendel-sesfunktion.

I programmerings funktionen, er SCAN funktionen annulleret.

ENERGI BESPARELSES funktion:



SERIE C kan sættes på ENERGI BESPARELSE (stand by) for at opnå en vigtig energibesparelse på 4 forskellige måder, ved valg af temperaturen på by kanaler ved en programmeret % af deres normale anvendelsestemperatur (med proprotio-nal kontrol). Displayer vil vise følgende:

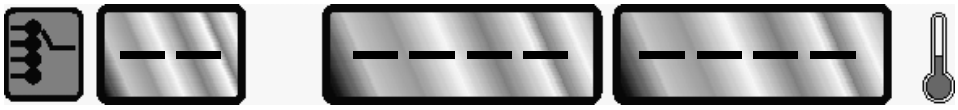

Pump og den eksterne frigivelse vil blive frakoblet og den respektive LED vil lyse.

Denne funktio kan tilkobles på fire måder:

- Ved at trykke på  tasten.
- Ved at programmere timeren.

MELTON, S.L.
POLIGONO MOREA NORTE S/N, 31191 BERIAIN, NAVARRA
TEL: 00 34 948 312052 Fax: 00 34 948 312154
e-mail: melton@cin.es http://www.melton.es

- Ved tilkobling af det eksterne ENERGI BESPARELSES signal (Tilvalgsenhed).
- Ved udløb af den programmerede tid hvor der ikke har været noget limskud (Tilvalgsenhed).

Temperatur justering:

Kontrol panelet er designet til proportionel temperatur kontrol, med parameter som er fabriksindstillet til den varme inerti for tanken, slangerne og pistolerne. Varme inertien er større for tanken, og derfor er denne temperatur kontrol område breder end for slanger og pistoler.

Når varmeenheden fro den enkelte tændte kanal kommer ind i det proportionale område, begynder den modsvarende LED signal at blinke med den hastighed som den får energi fra strømforsyningen.

Pumpe frigivelses kontrol:

Pumpen og det modsvarende eksterne frigivelsesrelæ (med strøm fri kontakt) kobles til når tanken opnår en temperatur der ligger 20°C (36°F). under den programmerede temperatur og kobles fra igen såfremt temperaturen falder til et niveau der ligger 25°C (45°F). under denne værdi.

Der er en forsinkelses frigivelsesparameter (P3) som giver ekstra opvarmningstid hvis tanken starter med en temperatur på under 65% af den programmerede anvendelsestemperatur. Når tanken er i normal drift (inklusiv elektriske fejl) og ikke falder til under 65%, vil den forsinkede frigivelse være ophævet.

Forvarmnings funktion:

På grund af at varmeinnertien er langt større i limtanken end for alle de eksterne dele, ville disse nå deres programmerede temperatur meget hurtigere end tanken. Denne hurtige opvarmningsproces har en stor ældningseffekt på f.eks. slangernes varmeelement og isolering såvel som de vil skabe overskydende limtryk i slangerne.

For at undgå dette problem er vore hotmeltanlæg i SERIE C blevet udstyret med et forvarmningssystem som varmer alle de eksterne (slanger og pistoler) sekventielt, imens tanken varmes med normal hastighed. Når tanken når 75% af den programmerede temperatur, gives der varme til slangerne. Når slangerne når 75% af den programmerede temperatur, gives der varme til pistolerne.

Alarmer:

SERIE C anlæget har flere alarmer, som informere om fejl i de målende sensorer, ude af temperatur område, eller temperaturer over det programmerede sikkerheds niveau.

Temperaturer:



Hver gang en kanals temperatur går udenfor den programmerede ALARM MARGIN, vil alarm signalet blive sat til og ALARM LED'en for ude af temperatur område vil lyse op.

MELTON, S.L.
POLIGONO MOREA NORTE S/N, 31191 BERIAIN, NAVARRA
TEL: 00 34 948 312052 Fax: 00 34 948 312154
e-mail: melton@cin.es http://www.melton.es

Sensor faults:



Hvis der sker en kortslutning i en RTD sensor vil systemet vise dette ved at skrive CCC i stedet for temperatur i det aktuelle element (tank, slange, pistol). Hvis der konstateres en åben kreds i en RTD vil systemet vise AAA i stedet for temperaturen i for den pågældende kreds.

Hvis en alarm af denne type opstår og den relvante kanal er slået til (anvendelsestemperatur er programmeret så der ikke kun står OFF i displayet), vil ALARM LED'en lyse op, det eksterne alarm signal bliver tilkoblet og STOP LED'en vil blinke til og fra i 2,5 minutter. Hvis problemet ikke er løst indenfor 2,5 minutter, vil STOP LED'en forblive tændt og anlæget vil frakoble hovedkontakten og anlæget vil ophører med at fungere.

Sikkerhed:



Hvis en kanal når den programmerede sikkerhedstemperatur, vil ALARM LED'en lyse op, den eksterne alarm vil blive koblet til og STOP LED'en vil blinke til og fra i 2,5 minutter. Hvis problemet ikke er løst indenfor 2,5 minutter, vil STOP LED'en forblive tændt og anlæget vil frakoble hovedkontakten og anlæget vil ophører med at fungere. Displayet vil blinke til og fra.

Anlæget har også, som en ekstra sikkerhed imod overopvarmning, indbygget en bimetal thermostat på siden af tanken, justeret til 240ºC.

Hvis termostaten udløses vil den deaktivere hovedkontaktens spole, dermed frakobler den strømmen til varmeenhederne men fortsætter med at forsyne kontrolkortet med strøm, således at man via kontrolpanelets display kan identificere den enhed som som har givet problemerne.

Når systemet er låst på denne måde bliver sensornes temperaturaflæsninger frosset og brugeren kan kontrollere status for den enkelte sensor.

Efter reparation af fejlen skal anlægget slukkes og tændes igen.

MELTON, S.L.
POLIGONO MOREA NORTE S/N, 31191 BERIAIN, NAVARRA
TEL: 00 34 948 312052 Fax: 00 34 948 312154
e-mail: melton@cin.es http://www.melton.es

PROGRAMMERING AF UDSTYRETS PARAMETER:

For at programmere anvendelses parameterer skal der trykkes på knappen på kontrolpanelet, og derefter skal der trykkes på knappen for at vælge den på-krævede programmeringsmenu.

For at afslutte programmeringen trykkes der igen på.

Programmering af anvendelsestemperatur:

For at komme ind i dette program vælges iconet indtil tændes.

De to cifre til venster viser koden for den aktuelle kanal (tank, slanger eller pistoler) som programmeres. Vælg den aktuelle kanal ved at trykke på (OP/NED) knapperne under disse cifre.

Cifrene i midten viser de værdieren af de progremmerede temperaturer. Brug (OP/NED) knapperne under dem til at variere temperaturen imellem 30 og 240°C (85 og 464ºF).

Når minimumværdien nås, skifter displayet og viser OFF, hvilket betyder at den pågældende kanal (Tank, slange eller pistol) er koblet fra.

Ved at trykke på (ENTER) knappen indtil displayet blinker, som bekræftelse på at den intastede værdi er lagret.

Kanalerne kan identificeres ved følgende koder:

t0	Tank
t1	UDGANG 1 slange
t2	UDGANG 1 pistol
t3	UDGANG 2 slange
t4	UDGANG 2 pistol
t5	UDGANG 3 slange
t6	UDGANG 3 pistol
t7	UDGANG 4 slange
t8	UDGANG 4 pistol

Programmering af energibesparelse:

For at komme ind i dette progra vælges iconet.

De to cifre til venster viser koden for den aktuelle gruppe (tank, slanger eller pistoler) som programmeres. Vælg den aktuelle gruppe ved at trykke på (OP/NED) knapperne under dem. 3 groupper kan vælges:

MELTON, S.L.
POLIGONO MOREA NORTE S/N, 31191 BERIAIN, NAVARRA
TEL: 00 34 948 312052 Fax: 00 34 948 312154
e-mail: melton@cin.es http://www.melton.es

b0	Tank
b1	Slanger
b2	Pistoler

Cifrene i midten viser de % af normal anvendelsestemperatur som vil blive brugt som justeringsværdien for ENERGI BESPARELSE (stand by). Knapperne ▽ △ under disse cifrer ændre tempeaturværdien imellem 70 og 90%.

Tryk på ↵ (ENTER) knappen indtil displayet blinker, som bekræftelse på at den intastede % værdi er lagret.

Programmering af anvendelses parameter:

Vælg ⚙ iconet for at komme ind i programmet.

De to cifre til venster viser koden for de parameter som programmeres. Vælg den aktuelle gruppe ved at trykke på ▽ △ tasterne under disse cifrer.

Cifrerne i midten såvel som cifrerne til højre, vil vise værdien af disse parameter. Tryk på ▽ △ knapperen under disse cifre for at ændre værdierne indenfor det område specificeret i Tabel 1.

Ved at trykke på ↵ (ENTER) knappen indtil displayet blinker, som bekræftelse på at den intastede anvendelses parameter er lagret.

MELTON, S.L.
POLIGONO MOREA NORTE S/N, 31191 BERIAIN, NAVARRA
TEL: 00 34 948 312052 Fax: 00 34 948 312154
e-mail: melton@cin.es http://www.melton.es

Tabel 1. Generelle parameter koder (standard værdierne står i parantes):

	Navn	***Beskrivelse / formål***
P0	Indskriv adgangskode (123)	At indskrive adgangskoden for at kunne ændre de andre parameter. Hvis den korrekte adgangkode ikke indskrives, viser anlæget blot informationerne men de kan ikke ændres.
P1	Vælg adgangkode (1).	Hvis 0 indtastes herer adgangskode status annulleret.
P2	Måle enhed (0)	Vælg måleenhed 0 = ºC og 1 = ºF.
P3	Frigivelses forsinkelse (15)	Forsinkelse i minutter før pumpen kobles til og der gives frigivningssignal efter foropvarmning. Værdi imellem 0 og 60 minutter.
P4	Sikkerheds alarm temperatur (220ºC/428ºF).	Denne temperatur skal være over maskimal anvendelsestemperatur. Værdi kan justeres imellem 80 og 240ºC (176 og 464 ºF).
P5	Tank alarm afvigelse (temperatur 5ºC/9ºF).	Enhver sensor der når en temperatur højere eller lavere end anvendelsestemperatur +/- afvigelsen, vil tilkoble temperatur advarsels lampen og den relevante eksterne alarm. Værdien kan justeres imellem 1 og 30ºC (2 and 54ºF).
P6	Slange alarm afvigelse (temperatur 5ºC/9ºF).	Enhver sensor der når en temperatur højere eller lavere end anvendelsestemperatur +/- afvigelsen, vil tilkoble temperatur advarsels lampen og den relevante eksterne alarm. Værdien kan justeres imellem 1 og 30ºC (2 and 54ºF).
P7	Pistol alarm afvigelse (temperatur 5ºC/9ºF).	Enhver sensor der når en temperatur højere eller lavere end anvendelsestemperatur +/- afvigelsen, vil tilkoble temperatur advarsels lampen og den relevante eksterne alarm. Værdien kan justeres imellem 1 og 30ºC (2 and 54ºF).
P8	Tid efter sidste signal (0) før man går over til energibesparelses funktion (stand by).	Hvis den valgte tidsperiode (imellem 0 og 120 minutter) overstiges uden skud impuls, bliver anlæget koblet over på ENERGi BESPARELSES funktionen. En værdi på 0 frakobler denne funktion **(I/O KORT KRÆVES).**
P9	Tids tæller	Viser den tid (timer) som anlæget har været i drift.
10	Kopi af temperatur	Denne kopiere anvendelsestemperaturen valgt for tanken til alle slanger og pistoler som er indkoblet. Denne funktion hjælper til hurtig programmering af udstyrets (SET) anvendelsestemperatur værdier.

MELTON, S.L.
POLIGONO MOREA NORTE S/N, 31191 BERIAIN, NAVARRA
TEL: 00 34 948 312052 Fax: 00 34 948 312154
e-mail: melton@cin.es http://www.melton.es

Tabel 1. Generelle parameter koder (standard værdierne står i parantes). *(Fortsat)*

	Navn	*Beskrivelse / formål*
11	Dobbelt kontrol værdi ved udgang 1 (0)	Denne kontrol tillader at temperaturen justers ved hjælp af en termostat i den eksterne enhed under omstændigheder som: 1) En slangemodel med en kontroltermostat anvendes. 2) Kanalens temperatur sensor virker ikke. I disse tilfælde vælges værdi 1 for denne parameter.
12	Dobbelt kontrol værdi ved udgang 2 (0)	Denne kontrol tillader at temperaturen justers ved hjælp af en termostat i den eksterne enhed under omstændigheder som: 1) En slangemodel med en kontroltermostat anvendes. 2) Kanalens temperatur sensor virker ikke. I disse tilfælde vælges værdi 1 for denne parameter.
13	Dobbelt kontrol værdi ved udgang 3 (0)	Denne kontrol tillader at temperaturen justers ved hjælp af en termostat i den eksterne enhed under omstændigheder som: 1) En slangemodel med en kontroltermostat anvendes. 2) Kanalens temperatur sensor virker ikke. I disse tilfælde vælges værdi 1 for denne parameter.
14	Dobbelt kontrol værdi ved udgang 4 (0)	Denne kontrol tillader at temperaturen justers ved hjælp af en termostat i den eksterne enhed under omstændigheder som: 1) En slangemodel med en kontroltermostat anvendes. 2) Kanalens temperatur sensor virker ikke. I disse tilfælde vælges værdi 1 for denne parameter.

MELTON, S.L.
POLIGONO MOREA NORTE S/N, 31191 BERIAIN, NAVARRA
TEL: 00 34 948 312052 Fax: 00 34 948 312154
e-mail: melton@cin.es http://www.melton.es

HOT-MELT APPLICATIONS

Programmering af timer til og fra koblings data:

For at komme ind i dette program vælges iconet.

De to cifre til venstre viser koden der representerer uge dagen (med værdi fra 1 til 7). Cifrene i midten viser koden for de parameterer der skal programmeres, som vælges med E og F tasterne (▽ △)

Cifrerne til højrer viser værdien af parameterne. Tast G og H (▽ △) ændrer disse værdier, indenfor det område der er specificeret i Tabel 2.

Ved at trykke på (ENTER) knappen indtil displayet blinker, som bekræftelse på at den intastede anvendelses parameter er lagret.

Tabel 2. koder for timer til og frakoblings parameter.

d1	01	XX	*Tilkobling 1 gang (time) (Mandag)*
d1	02	XX	*Tilkobling 1 gang (minutter) (Mandag)*
d1	03	XX	*Type af tilkobling 1 (Mandag)*
d1	04	XX	*Frakobling 1 gang (time) (Mandag)*
d1	05	XX	*Frakobling 1 gang (minutter) (Mandag)*
d1	06	XX	*Type af frakobling 1 (Mandag)*
d1	07	XX	*Tilkobling 2 gang (time) (Mandag)*
d1	08	XX	*Tilkobling 2 gang (minutter) (Mandag)*
d1	09	XX	*Type af tilkobling 2 (Mandag)*
d1	10	XX	*Frakobling 2 gang (time) (Mandag)*
d1	11	XX	*Frakobling 2 gang (minutter) (Mandag)*
d1	12	XX	*Type af frakobling 2 (Mandag)*

Den samme tabel er gældende for hver af ugens dage.

MELTON, S.L.
POLIGONO MOREA NORTE S/N, 31191 BERIAIN, NAVARRA
TEL: 00 34 948 312052 Fax: 00 34 948 312154
e-mail: melton@cin.es http://www.melton.es

Parameter TYPE har følgende funktioner:

For tilkobling:

TYPE=0	Tilkoblings valg er ikke aktiv
TYPE=1	Anlægget går fra sin nuværende status til normal anvendelses funktion.
TYPE=2	Anlægget går fra OFF til LOW MAINT (stand by).

For frakobling:

TYPE=0	Frakoblingsvalg er ikke aktiv
TYPE=1	Anlægget går fra sin nuværende status til OFF
TYPE=2	Anlægget går fra sin nuværende status til LOW MAINT (stand by).

For nem programmering, skal man trykke tasten når de første parameter for dagen er i position, de 12 data for programmet mandag Monday kopieres til den dag hvis tast man nu trykker på.

Indstilling af timer til den aktuelle dato og time:

For at komme ind i programmet vælges iconet.

De to cifre til venstre viser koderne for de data som skal programmeres som vælges ved at trykke på (OP/NED) tasterne under disse cifrer.

Cifrerne i midten viser den nuværende dag og tid jf. timeren. Disse værdier kan ændres ved at trykke på tastern under disse cifrer.

Ved at trykke på (ENTER) knappen indtil displayet blinker, som bekræftelse på at den intastede anvendelses parameter er lagret.

Identifikations koder:

r1	Ugens dag (1 to 7)
r2	Nuværende time (0 til 23)
r3	*Nuværende minutter (0 til 59)*

MELTON, S.L.
POLIGONO MOREA NORTE S/N, 31191 BERIAIN, NAVARRA
TEL: 00 34 948 312052 Fax: 00 34 948 312154
e-mail: melton@cin.es http://www.melton.es

TEKNISKE DATA:

Strøm spænding:

220 VAC 10 % 50/60 Hz. Delta en-faset eller tre-faset.

380 VAC 10% 50/60 Hz. med tre-faset neutral

Maksimal styrings spænding: 30 VA.

Maksimal spænding på udstyret: 8800 VA.

Antallet af varmekanaler:

4 dobbelte (slange-pistol) og 1 tank

Effetkt på varmekanalerne:

Slange + pistol kanal op til 1300 W (220 V) med en maksimum på 1000 W pr. slange/pistol.

Tank op til 3600 W (220 V).

Måle sensorer:

PT-100 DIN43760 eller NI-120 (programerbart)

4 Pistoler - 4 Hose - 1 Tank

Temperature kontrol type:

Proportionel med strømoutput på 220 VAC pr. triac med kontrol af nul læsning. Foropvarmnings sekvens.

Måling og præcission af temperaturområdet:

Justerbart imellem OFF-31-240ºC (OFF-86-464ºF).

Præcision: 0.5ºC (1ºF)

Kontrollers anvendelsestemperatur:

0º C ved +50º C (32 ved 122ºF) med HR 20% ved 80% uden kondensering.

Sensor fra -10 til +240 ºC (14 at 464 ºF)

Programmerbar kontakt til til / frakobling:

2 koblinger TIL/FRA grupper for hver af ugens dage.

Tilhørende externe udgange:

Strømfri kontakt til extern frigivelse.

Strømfri kontakt til normal advarsels alarm.

Strømfri kontakt til sikkerhedsstop.

MELTON, S.L.
POLIGONO MOREA NORTE S/N, 31191 BERIAIN, NAVARRA
TEL: 00 34 948 312052 Fax: 00 34 948 312154
e-mail: melton@cin.es http://www.melton.es

HOT-MELT APPLICATIONS

KORT OG KABLER:

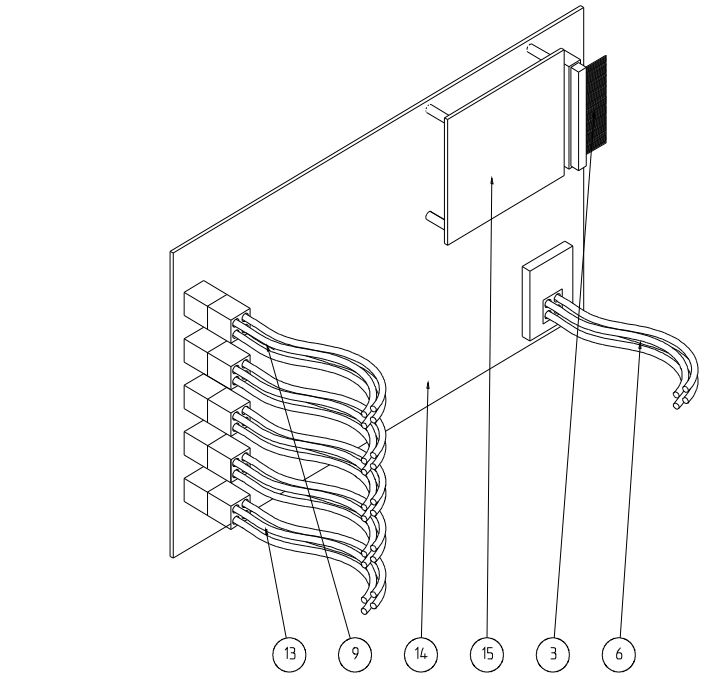

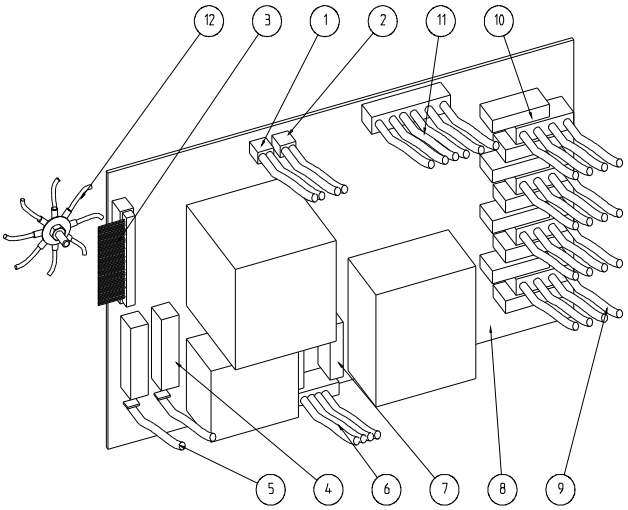

No.	Description	Reference	Qty.	No.	Description	Reference	Qty.
1	Kit tank thermostat C4	L1073	1	9	Kit hose - gun cordset	L1100	1
2	Solenoid valve cordset	20151	1	10	Ultra fast fuse 6,3A 5x20	10270	8
3	Board connection interphase	20160	1	11	PMI connector	20162	1
4	8000 series 20A fuse	10702	2	12	Connection cordset	20163	1
5	Tank hearter cordset	20166	1	13	Kit tank RTD C4	L1072	1
6	Kit main switch cordset	L1101	1	14	Control board	20164	1
7	Ultrafast fuse 2A 5x20	10271	2	15	I-O Board	20165	1
8	Power board	20161	1				

MELTON, S.L.
POLIGONO MOREA NORTE S/N, 31191 BERIAIN, NAVARRA
TEL: 00 34 948 312052 Fax: 00 34 948 312154
e-mail: melton@cin.es http://www.melton.es

HOT-MELT APPLICATIONS

Elektriske reservedele:

ULTRA-FAST FUSES KIT

L1095

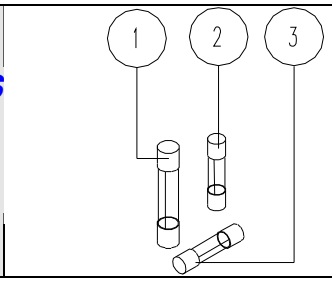

No.	Description	Reference	Qty.
1	8000 series 20A fuse	10702	1
2	Ultra fast fuse 6,3A 5x20	10270	1
3	Ultra fast fuse 2A 5x20	10271	1

KIT SV CORDSET

L1098

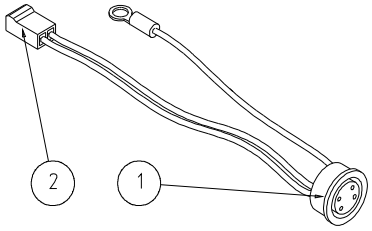

No.	Description	Reference	Qty.
1	Lumberg 4 poles connector female	20152	1
2	SV Connector EV "C"	20153	1

KIT SV EXTERNAL CORDSET

L1099

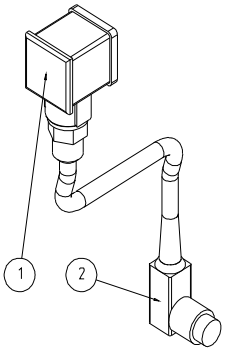

No.	Description	Reference	Qty.
1	Jucomatic SV connector	20154	1
2	Lumberg 4 poles connector male	20155	1

KIT HOSE – GUN CORDSET

L1100

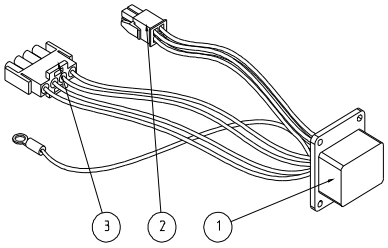

No.	Description	Reference	Qty.
1	12 pin female connector	L0054	1
2	R.T.D. Connector "C"	20156	1
3	Hose - Gun connector "C"	20157	1

HOT-MELT APPLICATIONS

MELTON, S.L.
POLIGONO MOREA NORTE S/N, 31191 BERIAIN, NAVARRA
TEL: 00 34 948 312052 Fax: 00 34 948 312154
e-mail: melton@cin.es http://www.melton.es

KIT MAIN SWITCH CORDSET

L1101

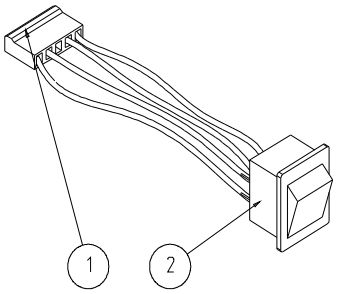

No.	Description	Reference	Qty.
1	Main switch connector "C"	20158	1
2	Switch serie "C"	20159	1

MELTON, S.L.
POLIGONO MOREA NORTE S/N, 31191 BERIAIN, NAVARRA
TEL: 00 34 948 312052 Fax: 00 34 948 312154
e-mail: melton@cin.es http://www.melton.es

TANKEN:

Tanken er lavet af støbt aluminium med en teflon indercoating. Tanken anvendes til opvarmning af limen, som så presses via pumpen igennem fordelings manifolden til slanger og pistolerne.

Instruktion for fyldning af tanken:





Før fyldning af tanken bør man tage sikkerhedsbriller, handsker og lange ærmer for at undgå mulige forbrændinger fra spøjt af varm lim.

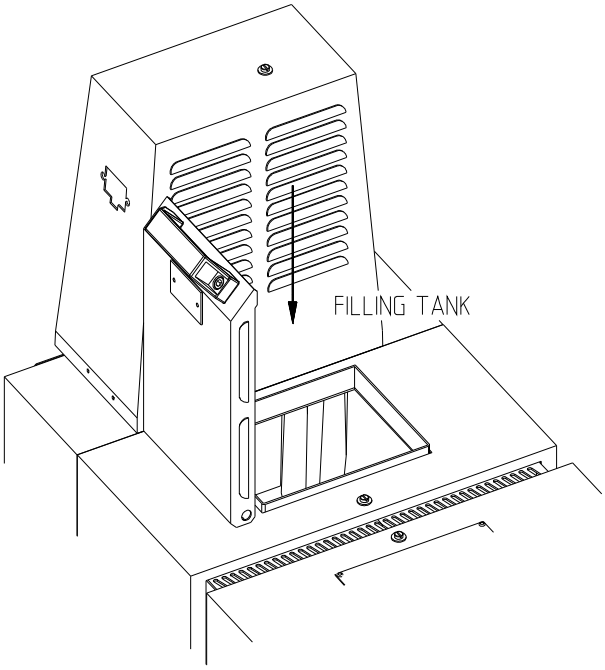

1º Man skal sikre sig at tanken er ren og fri for fremmede partikler.

2º Fyld den varme tank med hotmelt op til maksimalt 10 mm under tankens kant.

3º Luk låget straks efter fyldningen.

Note: Man må aldrig bruge anlæget når tanken er tom. Hvis limmængden er meget lille kan man risikere at tanken overopvarmer, dette kan medføre koksning af hotmelten og dermed opbygninger af ikke smeltbart materiale i hotmeltanlæget. Dette kan medføre unødvendige stop på længere sigt.

MELTON, S.L.
POLIGONO MOREA NORTE S/N, 31191 BERIAIN, NAVARRA
TEL: 00 34 948 312052 Fax: 00 34 948 312154
e-mail: melton@cin.es http://www.melton.es

Instruktions for tømning af tanken:

Før tømning af tanken bør man tage sikkerhedsbriller, handsker og lange ærmer for at undgå mulige forbrændinger fra spøjt af varm lim.

1º Opvarm tanken til materialet er smeltet.

2º Reducer lufttrykket til nul.

3º Tag eventuelt tryk af systemet ved at afskyde pistolerne manuelt eller åbne aftapningsventilen.

4º Placer en egnet emballage under manifolden.

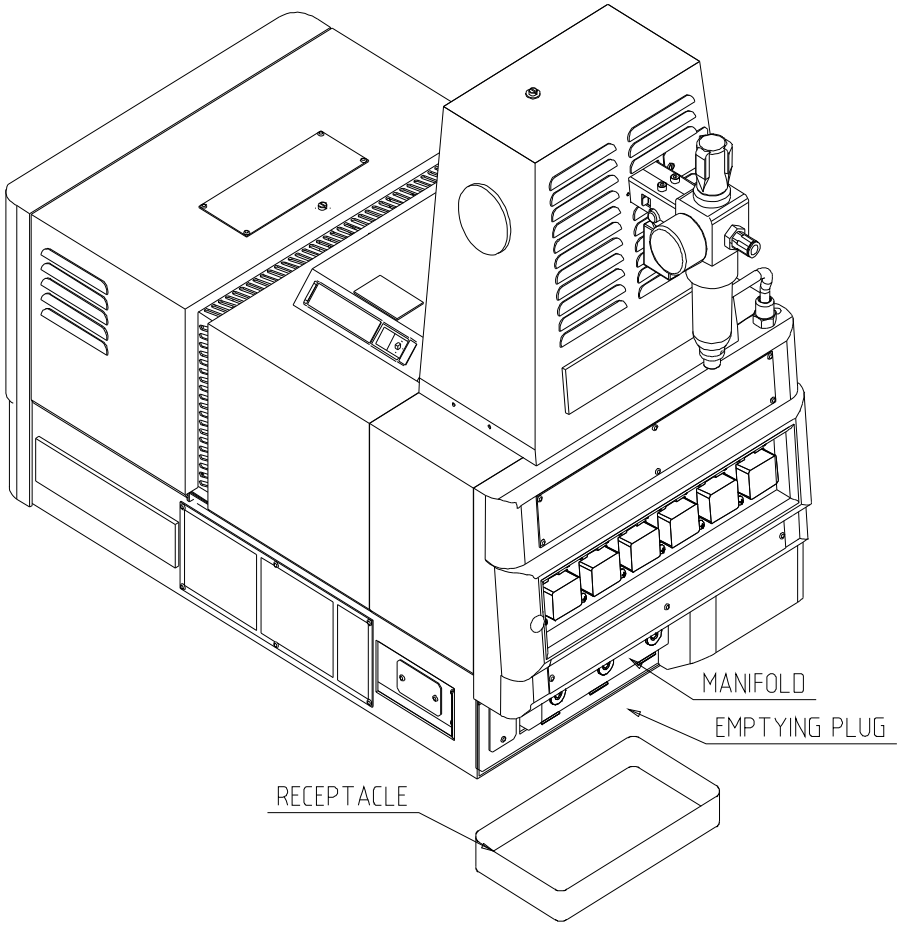

5º Man skruer tømnings pluggen ud af manifolden med en 8 mm umbracho nøgle og forsigtigt sætter lidt tryk på anlæget hvorved det tømmes.

6º Når anlæget er tømt, anbefaler vi at man skifter filter og pakninger på de adskilte dele.

MELTON, S.L.
POLIGONO MOREA NORTE S/N, 31191 BERIAIN, NAVARRA
TEL: 00 34 948 312052 Fax: 00 34 948 312154
e-mail: melton@cin.es http://www.melton.es

Instruktion for adskillelse af sensor og termostat:

Før tømning af tanken bør man tage sikkerhedsbriller, handsker og lange ærmer for at undgå mulige forbrændinger fra spøjt af varm lim.







1º Reducer lufttrykket til nul.

2º Eliminer trykket fra systemet ved af affyrer pistolerne manuelt eller åbne for aftapningsventilen.

3º Frakoble strømledningen.

4º Fjern M4x10 skruen og træk pumpelåget af.

5º Løsne de to M4x10 skruer og løft bagendekappen.

6º For at udskifte sensor, frakoble ledningen til det elektriske kort.

7º Brug umbracho nøglen, løsne de to skruer (**11**) og udskift sensor enheden.

8º For skifte termostaten, frakoble ledningen til det elektriske kort.

9º Løsne termostatens skruer (**8**) med en skruetrækker og udskift delen.

MELTON, S.L.
POLIGONO MOREA NORTE S/N, 31191 BERIAIN, NAVARRA
TEL: 00 34 948 312052 Fax: 00 34 948 312154
e-mail: melton@cin.es http://www.melton.es

HOT-MELT APPLICATIONS

Tankens dele:

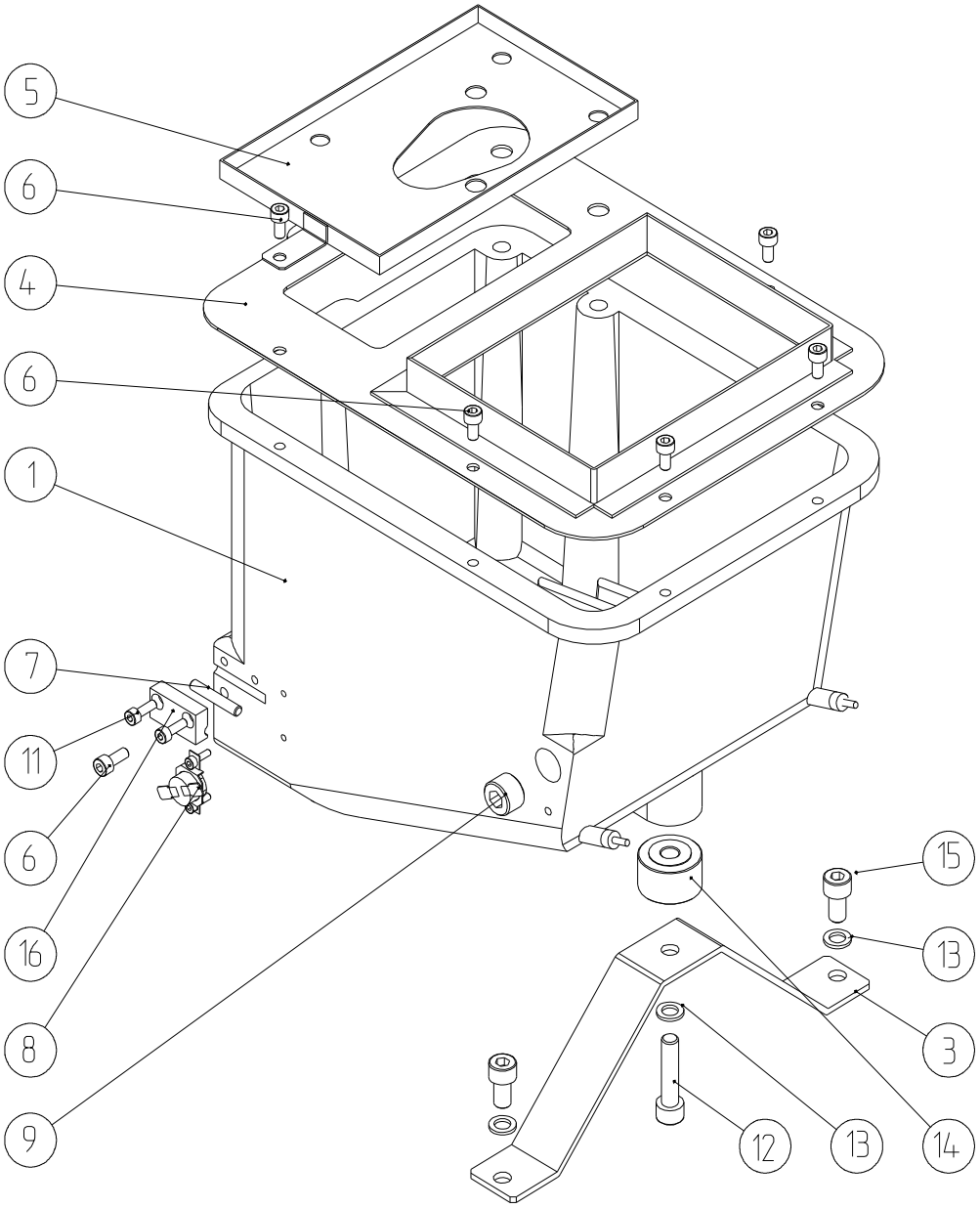

No.	Description	Reference	Qty.	No.	Description	Reference	Qty.
1	Tank 4Kg	20060	1	9	Plug 3/8"	10414	1
3	Front tank support	20061	1	11	Allen screw M4x10	10129	2
4	Tank cover	20062	1	12	Allen screw M8x35	20066	1
5	Pump tray	20063	1	13	Washer grower M8	10135	3
6	Allen screw M5x10	10178	6	14	Insulation	10072	1
7	Kit tank RTD C4	L1072	1	15	Allen screw M8x15	20067	2
8	Kit tank thermostat C4	L1073	1	16	Supporting flange	20169	1

MELTON, S.L.
POLIGONO MOREA NORTE S/N, 31191 BERIAIN, NAVARRA
TEL: 00 34 948 312052 Fax: 00 34 948 312154
e-mail: melton@cin.es http://www.melton.es

HOT-MELT APPLICATIONS

Tankens reservedele:

KIT TANK RTD C4

L1072

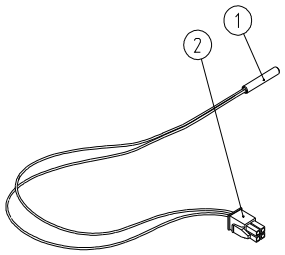

No.	Description	Reference	Qty.
1	Temperature sensor NI120	L0002	1
2	R.T.D. Connector "C"	20156	1

KIT TANK TERMOSTAT C4

L1073

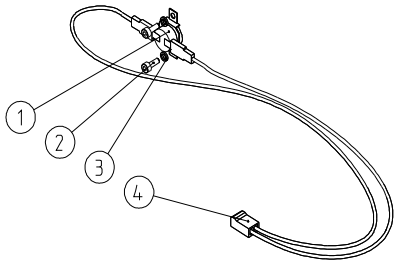

No.	Description	Reference	Qty.
1	Thermostat	20074	1
2	Allen screw M3x10	10191	2
3	Washer grower M3	10328	2
4	Thermostat connector "C"	20167	1

MELTON, S.L.
POLIGONO MOREA NORTE S/N, 31191 BERIAIN, NAVARRA
TEL: 00 34 948 312052 Fax: 00 34 948 312154
e-mail: melton@cin.es http://www.melton.es

PNEUMATISK PUMPE:

Pumpen sætter tryk på systemet og pumper limen fra tanken til påføringsoverfladen gennem manifolden, filteret, slangen, pistolen og dysen.

Pumpen består af en ventil, en skifter, en pneumatisk cylinder og en dobbeltvirkende hydraliske virkende pumpe udstyret med en trykkompensator for at undgå fald i flov mængden som opstår når pumpen skifter retning (vende momentet), dette muliggør en maksimal ensartet flow af hotmelt.

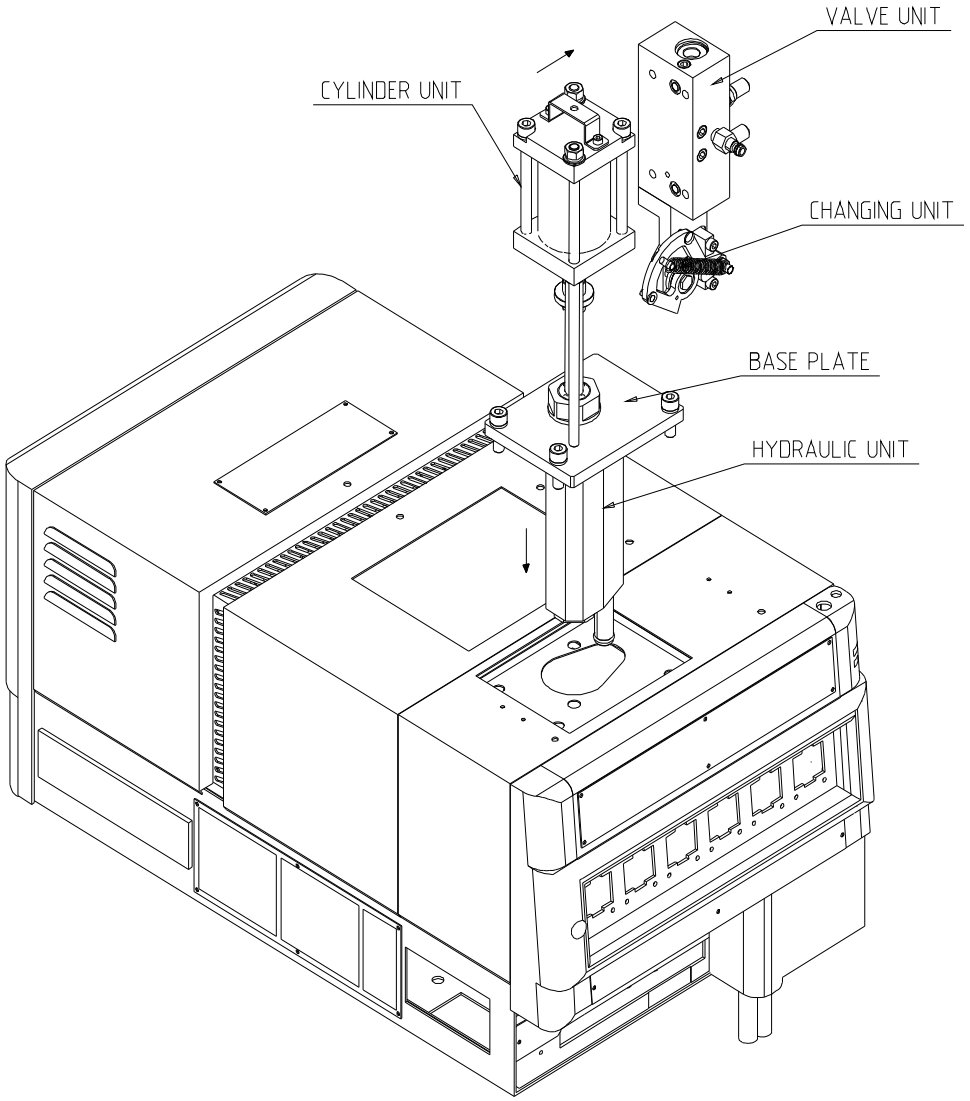

MELTON
HOT-MELT APPLICATIONS

MELTON, S.L.
POLIGONO MOREA NORTE S/N, 31191 BERIAIN, NAVARRA
TEL: 00 34 948 312052 Fax: 00 34 948 312154
e-mail: melton@cin.es http://www.melton.es

Instruktion for adskillelse af den hydraliske enhed:



Før tømning af tanken bør man tage sikkerhedsbriller, handsker og lange ærmer for at undgå mulige forbrændinger fra spøjt af varm lim.







1º Forvarm tanken indtil limen er smeltet.

2º Reducér lufttrykket til 0.

3º Tøm systemet for evt. tilbageblevet tryk ved at affyre pistolerne manuelt eller ved at åbne ventilen.

4º Frakoble strømmen.

5º Fjern pumpelåget (Fjern først den M4x10 skruen på låget.).

6º Frigør luftkoblingen til cylinderen. Før at gøre dette presses pinnene fra regulatoren tilbage.

7º Løsne de tre M8 (2-5) sekskant skuer som holder pumpen på plads imod tanken.

8º Drej pumpen lidt og træk den op, dette vil frigøre udtømningsrøret fra tanken.

9º Læg pumpen på en ren overflade hvor den kan skilles ad.

MELTON
HOT-MELT APPLICATIONS

MELTON, S.L.
POLIGONO MOREA NORTE S/N, 31191 BERIAIN, NAVARRA
TEL: 00 34 948 312052 Fax: 00 34 948 312154
e-mail: melton@cin.es http://www.melton.es

Hydraulik delene:

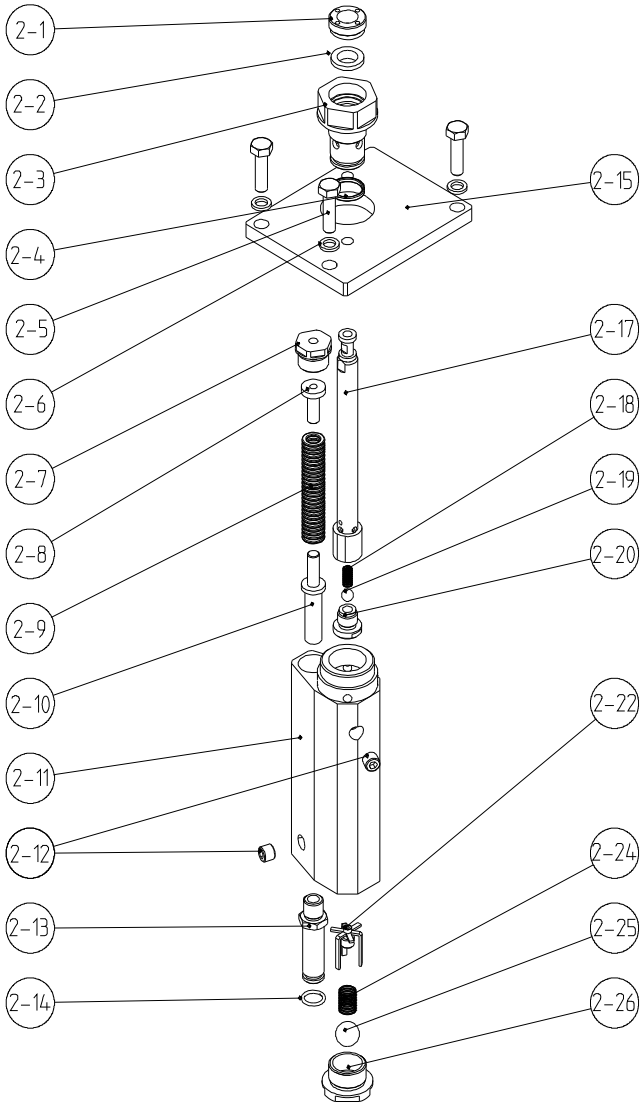

No.	Description	Reference	Qty.	No.	Description	Reference	Cant
2-1	Shaft seal support	20017	1	2-13	Crossover tube	20024	1
2-2	Pump Shaft seal	20018	1	2-14	Viton o'ring 10x2	20025	1
2-3	Pump holding screw	20019	1	2-15	Pumpmounting	20026	1
2-4	Viton o'ring 20x2	10047	1	2-17	Pumpshaft	20027	1
2-5	Allen screw M8x30	10134	3	2-18	Spring valve	20028	1
2-6	Washer grower M8	10135	3	2-19	Ball 8	20029	1
2-7	Compensating valve plug	20020	1	2-20	Ball mount	20030	1
2-8	Compensating valve guide	20021	1	2-22	Cage ball siphon	20031	1
2-9	Spring	10407	1	2-24	Spring valve siphon	20032	1
2-10	Compensating valve shaft	20022	1	2-25	Ball 16	20033	1
2-11	Pump body	20023	1	2-26	Ball valve	20034	1
2-12	Plug 1/8" NPT	10001	3				

MELTON, S.L.
POLIGONO MOREA NORTE S/N, 31191 BERIAIN, NAVARRA
TEL: 00 34 948 312052 Fax: 00 34 948 312154
e-mail: melton@cin.es http://www.melton.es

10º Løsne de fire umbracho skruer (**3-11**) fra ventilenheden og adskil enheden fra cylinder enheden.

11º Adskil pumpen fra cylinderen ved at løsne M8 møtrikkerne (**1-15**) som holder den til basepladen på pumpen.

12º Løsne aksel pakning holderen (**2-1**) med 19x∅3 til front hullet.

13º Løsne pumpens holde skrue (**2-3**), tag pumpeskaftet ud (pas på ikke at skrabe indersiden af huset eller skaftet), og udskift viton o'ringen (**2-4**) hvis det er nødvendigt.

14º Løsne kompresionsventilen (**2-20**), the ball (**2-19**) og fjederen (**2-18**) vil blive frigjort.

15º Tag fjederen ud (**2-9**), af kompensationsventilskaftet (**2-10**) og guiden (**2-8**), ved at løsne plug (**2-7**).

16º Løsne kugle ventilen (**2-26**). kuglen (**2-25**), fjederen (**2-24**) og kugleburret (**2-22**) vil blive frigjort.

17º Inspicer delene og se om de er blevet slidte eller skadet. Erstat dem hvis det er nødvendigt.

18º Put alle de hydraliske komponenter i et temperatur styret kar med type C opløsningsmiddel.

19º Opløsningsmidlet skal opvarmes til over limens blødgøringspunkt men under dets flamme punkt.

20º Komponenterne rengøres omhyggeligt.

MELTON
HOT-MELT APPLICATIONS

MELTON, S.L.
POLIGONO MOREA NORTE S/N, 31191 BERIAIN, NAVARRA
TEL: 00 34 948 312052 Fax: 00 34 948 312154
e-mail: melton@cin.es http://www.melton.es

Instruktion for samling af den hydraliske enhed:



Det er vigtigt at følge instruktionen for sammle proceduren.

Positionering og tilpasning af nogle af elementerne er kritiske for at pumpen virker perfekt.

1º Sæt kompensationsventilens aksel (**2-10**), fjederen (**2-9**) og guiden (**2-8**) ind i pumpens krop og skru kompensations ventilens plug i (**2-7**).

2º Placer kuglen (**2-25**), fjederen (**2-24**) og kugleburet (**2-22**) i kugle ventilen (**2-26**) og skru den tind i pumpens krop.

3º sammel kuglen (**2-19**) og fjederen (**2-18**) på pumpeskaftet (**2-17**) og skru det sammen med kugleholderen (**2-20**).

4º Skru aksels paknings holderen (**2-1**) og pumpe aksel pakningen (**2-2**) til pumpe holde skrruen (**2-3**). Stram ikke møtrikken (**2-1**) før den er på pumpeakslen. sammel delene på pumpeakslen.

5º Put pumpemontyeringen (**2-15**) ind i pumpen. Når du indfører pumpeakselenheden impumpekroppen, fedt viton o'ringen (**2-4**) for at undgå skade på viton o'ringen fra gevindet på pumpehuset.

MELTON, S.L.
POLIGONO MOREA NORTE S/N, 31191 BERIAIN, NAVARRA
TEL: 00 34 948 312052 Fax: 00 34 948 312154
e-mail: melton@cin.es http://www.melton.es

Note: Basepladen skal indføres i dens korrekte position..

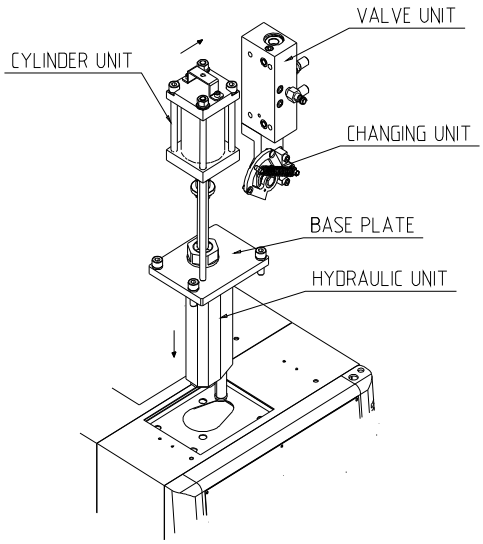

6º Sammel cylinder og pumpe enheden, sæt mellemrumsstykket ind (**1-21**) og cylinder bolt (**1-17**) og skru dem ind i møtrikken (**1-15**).

7º Positioner ventilenheden og skru den fast med de fire skruer(**3-11**). Pas på at viton o'ringen ikke falder ud (**3-7**).

8º Skift viton 0'ring (**2-14**) på overgangs røret.

9º Put pumpen tilbage i tanken imens den stadig er varm og skub den på plads, imens man sikre sig at man ikke ødelægger o'ringen på overgangsrører (**2-13**). Stram den med skruerne (**2-4**).

10º Samling af luftrøret.

Note : Pumpen vil bevæge sig kontinuerligt indtil den er fuld.

9º I det tilfælde at pumpen ikke virker korrekt, udføres følgende checks.

- Er luftrøret koblet til?
- Virker elektro ventilen?
- Er udstyret på den korrekte temperatur?
- Er der tilkoblet det korrekte lufttryk?
- Er filtrene rene?
- Er modulerne blokkeret?
- Er akslen korrekt placeret i lodret linie?

10º Put pumpehuset tilbage på plads og stram dets skrue.

MELTON, S.L.
POLIGONO MOREA NORTE S/N, 31191 BERIAIN, NAVARRA
TEL: 00 34 948 312052 Fax: 00 34 948 312154
e-mail: melton@cin.es http://www.melton.es

Instruktion for adskillelse af cylinderen:

1º Reducer lufttrykket til nul.

2º Tøm systemet for evt. tilbageblevet tryk ved at affyre pistolerne manuelt eller ved at åbne ventilen.

3º Frakoble strømforsyningen.

4º Fjern M4x10 skruen og løft pumpehuset væk.

5º Løsne skruen (**3-11**) på ventilenheden og tag den af cylinder enheden.

6º Adskild det øvre cylinder hoved (**1-3**) ved at løsne M8 møtrikken (**1-15**) og M8 skruen (**1-13**).

7º Hold cylinderakslen (**1-18**) med en nr. 8 skruenøgleog løsne møtrikken(**1-15**). Fjern cylinderen (**1-5**) og stemplet (**1-6/1-7/1-8/1-9**).

8º Løsne skruerne (**1-10**) og fjern aksel pakningsholderen (**1-11**).

9º Når cylinderen er skilt ad anbefaler vi at man skifter o'ringe (**1-4/1-7/1-19**).

MELTON
HOT-MELT APPLICATIONS

MELTON, S.L.
POLIGONO MOREA NORTE S/N, 31191 BERIAIN, NAVARRA
TEL: 00 34 948 312052 Fax: 00 34 948 312154
e-mail: melton@cin.es http://www.melton.es

Cylinder dele:

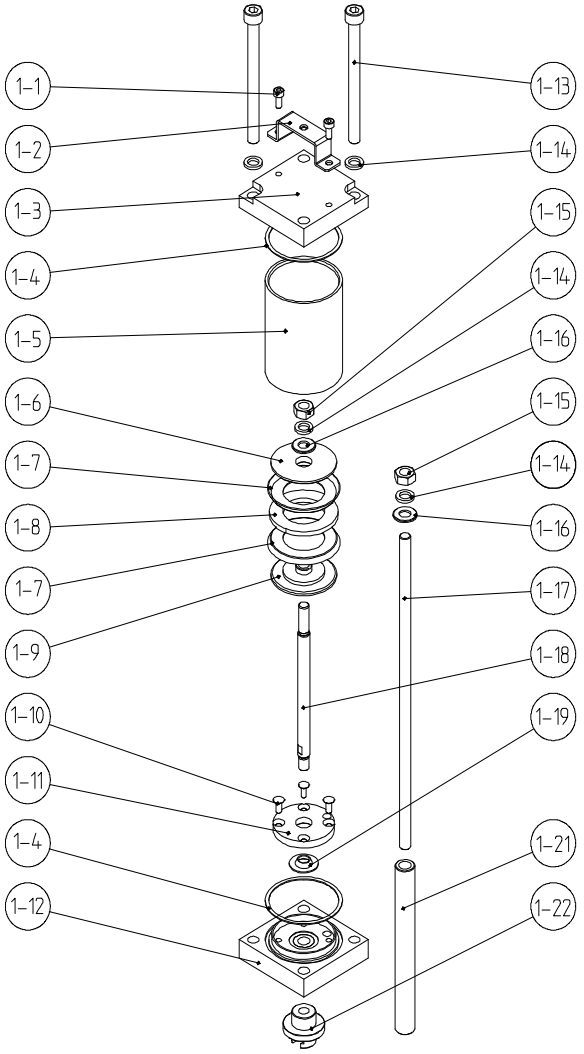

No.	Description	Reference	Qty.	No.	Description	Reference	Qty.
1-1	Allen screw M4x10	10129	2	1-12	Pump cylinder base	20010	1
1-2	Cover bracket	20001	1	1-13	Allen screw M8x100	20011	2
1-3	Cylinder head	20002	1	1-14	Washer grower M8	10135	5
1-4	Cylinder head seal	20003	2	1-15	Nut M8	10151	3
1-5	Cylinder	20004	1	1-16	Washer plane M8	10409	3
1-6	Top piston disk	20005	1	1-17	Cylinder bolt	20012	2
1-7	Piston cup washer	20006	2	1-18	Cylinder shaft	20013	1
1-8	Piston cup	20007	1	1-19	Shaft seal	20014	1
1-9	Bottom piston disk	20008	1	1-21	Spacer	20015	2
1-10	Allen screw avell. M4x10	10052	4	1-22	Pump shaft connection	20016	1
1-11	Shaft seal mount	20009	1				

MELTON
HOT-MELT APPLICATIONS

MELTON, S.L.
POLIGONO MOREA NORTE S/N, 31191 BERIAIN, NAVARRA
TEL: 00 34 948 312052 Fax: 00 34 948 312154
e-mail: melton@cin.es http://www.melton.es

Instruktion for samling af cylinderen:

Det er vigtigt at følge instruktionen for sammle proceduren.

Positionering og tilpasning af nogle af elementerne er kritiske for at pumpen virker perfekt.

1º Sammel aksel pakningen (**1/19**) og aksel pakningsholderen (**1/11**) på cylinder akslen. Skru delenen sammen med skruerne (**1-10**).

Note : Borehullet i akselpaknigsholderen skal modsvarer borehullet på pumpe cylinder basen (**1-12**).

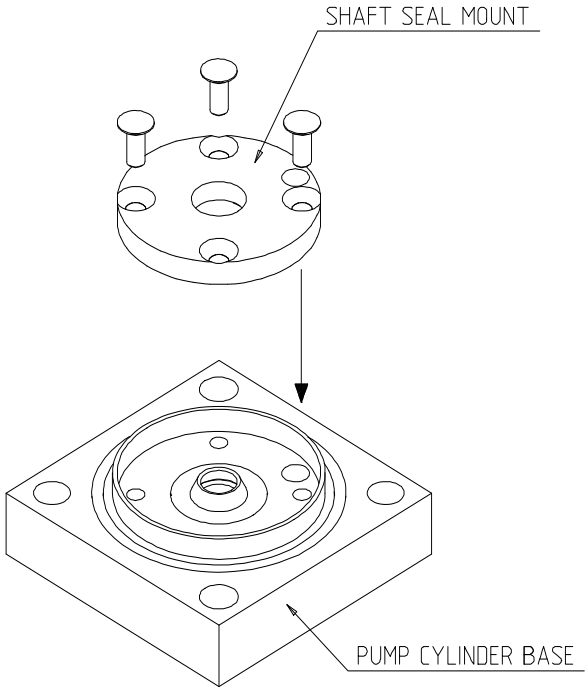

MELTON, S.L.
POLIGONO MOREA NORTE S/N, 31191 BERIAIN, NAVARRA
TEL: 00 34 948 312052 Fax: 00 34 948 312154
e-mail: melton@cin.es http://www.melton.es

2º Før man fortsætter med samlingen af cylinderen skal man skal de to stempel kop pakskiver (**1-7**) sættes på separat.

Påsætning af stempel kop pakskiver:

Note: Sammel pakskiverne som vist på tegningen og drej cylinderen med svingende bevægelser således at den kurvede læbe holdes foldet nedaf.

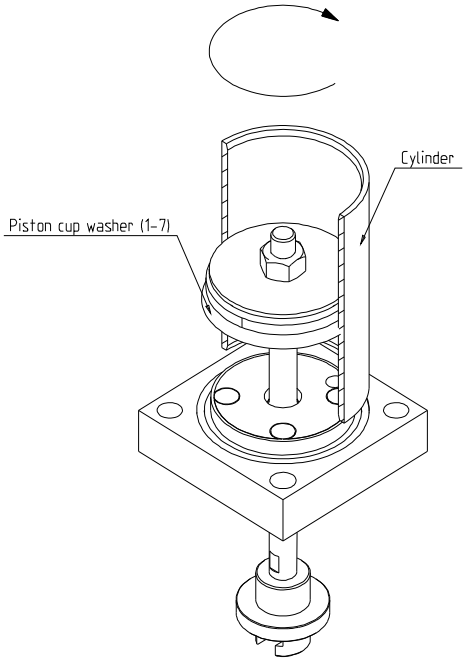

3º Placer stempel enheden (**1-6/1-7/1-8/1-9**) på cylinderakslen. Hold på cylinder akslen (**1-18**) med en nr. 8 skruenøgle og placer møtrikken (**1-15**) og stram den.

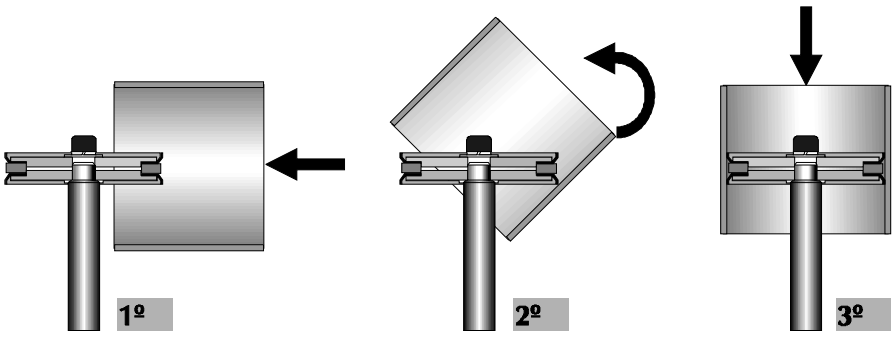

MELTON, S.L.
POLIGONO MOREA NORTE S/N, 31191 BERIAIN, NAVARRA
TEL: 00 34 948 312052 Fax: 00 34 948 312154
e-mail: melton@cin.es http://www.melton.es

4º Sammel cylinderen (**1-5**) imens man passer på at man ikke skader pakskiven.

5º Placer cylinder hovedet (**1-3**) og stram det med skruen (**1-13**).

Note : Borehullerne på cylinderhovedet og dem på pumpecylinder basen skal samles i den korrekte position.

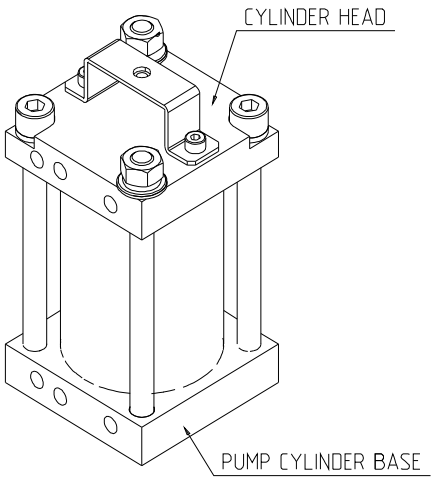

5º Sammel ventilenhedn med cylinderen og skru dem sammen med skruerne (**3-11**).

Note: Pumpen vil bevæge sig kontinuerligt indtil den er fuld.

7º I det tilfælde at pumpen ikke virker korrekt, udføres følgende checks:

- Er luftrøret koblet til?
- Virker elektro ventilen?
- Har anlæget den rette temperatur?
- Er korrekt lufttryk indstillet?
- Er filtrene rene?
- Er modulerne blokkeret?
- Er akslen korrekt placeret i lodret linie?

8º Placer pumpen på sin plads og stram dens skruer.

MELTON, S.L.
POLIGONO MOREA NORTE S/N, 31191 BERIAIN, NAVARRA
TEL: 00 34 948 312052 Fax: 00 34 948 312154
e-mail: melton@cin.es http://www.melton.es

Instruktions for adskillelse af ventilen:

1º Reducer lufttrykket til nul.

2º Tøm systemet for evt. tilbageblevet tryk ved at affyre pistolerne manuelt eller ved at åbne aftapningsventilen.

3º Frakoble strømforsyningen.

4º Fjern M4x10 skruen og løft pumpehuset væk.

5º Løsne skruen (**3-11**) på ventilenheden og tag den af cylinder enheden.

6º Tag M8 skruerne ud (**4-2**) of fjern ventil skifte enheden.

7º Løsne de to låseringe (**3-1**).

8º Brug en M5 skrue, adskil ventil tappen(**3-2**).

9º Når ventilen har været adskilt anbefaler vi udskiftning af viton o'ringene (**3-3/ 3-7/ 3-9**).

MELTON, S.L.
POLIGONO MOREA NORTE S/N, 31191 BERIAIN, NAVARRA
TEL: 00 34 948 312052 Fax: 00 34 948 312154
e-mail: melton@cin.es http://www.melton.es

HOT-MELT APPLICATIONS

Ventil enhed (L1065):

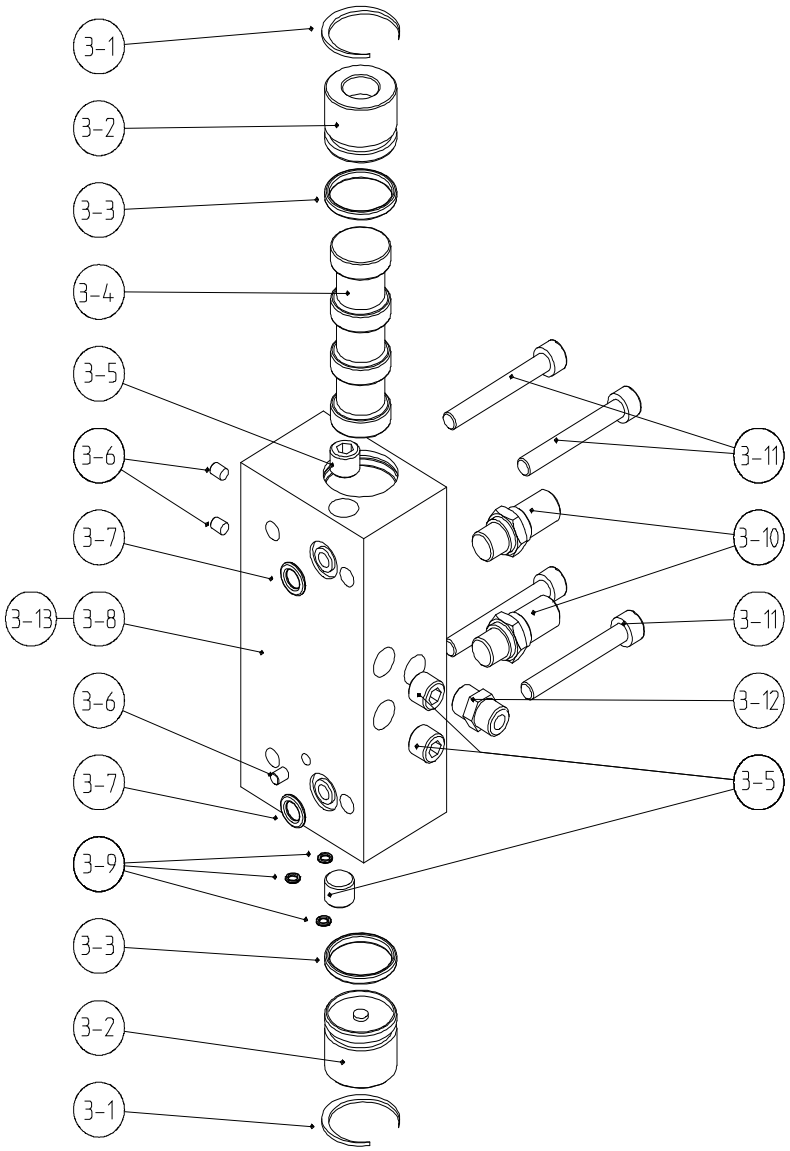

No.	Description	Reference	Qty.	No.	Description	Reference	Qty.
3-1	Retaining ring internal 25	20035	2	3-7	Viton o'ring 7,65x1,78	10324	2
3-2	Valve plug	20036	2	3-8	Valve body	20039	1
3-3	Viton o'ring 20x2	10047	2	3-9	Viton o'ring 3x1	20040	3
3-4	Valve plug	20037	1	3-10	Silencer 1/8" Gas	20041	2
3-5	Plug 1/8" NPT	10001	4	3-11	Allen screw M6x45	20042	4
3-6	Plug M4x6	20038	3	3-12	Fitting 1/8" male-male	20043	1

MELTON, S.L.
POLIGONO MOREA NORTE S/N, 31191 BERIAIN, NAVARRA
TEL: 00 34 948 312052 Fax: 00 34 948 312154
e-mail: melton@cin.es http://www.melton.es

Instruktion for samling af ventilen:

Det er vigtigt at følge instruktionen for sammle proceduren.

Positionering og tilpasning af nogle af elementerne er kritiske for at pumpen virker perfekt.

1º Sammel viton o'ringen (**3-3**) ventil tappen og sæt tappen ind i ventilkroppen.

2º Indsæt låseringene (**3-1**).

3º Placer viton o'ringene (**3-7/3-9**) i ventilkroppen.

4º Placer enheden i dens korrekte position og skru den ned med M8 skruen (**4-2**) i ventil kroppen.

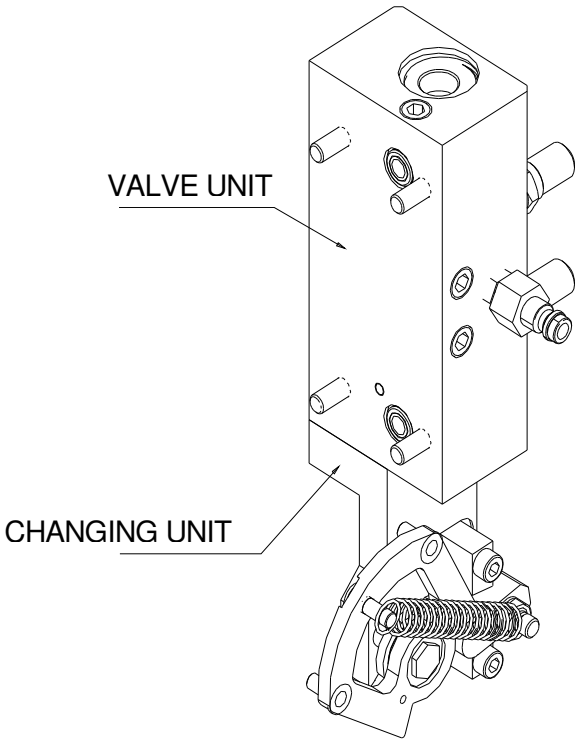

MELTON, S.L.
POLIGONO MOREA NORTE S/N, 31191 BERIAIN, NAVARRA
TEL: 00 34 948 312052 Fax: 00 34 948 312154
e-mail: melton@cin.es http://www.melton.es

5º Sæt ventilen på cylinder og skru dem sammen med skruerne (**3-11**).

Note: Pumpen vil bevæge sig kontinuerligt indtil den er fuld.

6º I det tilfælde at pumpen ikke virker korrekt, udføres følgende checks:

- Er luftrøret koblet til?
- Virker elektro ventilen?
- Har anlæget den rette temperatur?
- Er korrekt lufttryk indstillet?
- Er filtrene rene?
- Er modulerne blokkeret?
- Er akslen korrekt placeret i lodret linie?

7º Placer pumpen på sin plads og stram dens skruer.

MELTON, S.L.
POLIGONO MOREA NORTE S/N, 31191 BERIAIN, NAVARRA
TEL: 00 34 948 312052 Fax: 00 34 948 312154
e-mail: melton@cin.es http://www.melton.es

Instruktion for adskillelse af skifteren:

1º Reducer lufttrykket til nul

2º Tøm systemet for evt. tilbageblevet tryk ved at affyre pistolerne manuelt eller ved at åbne aftapningsventilen.

3º Frakoble strømforsyningen.

4º Fjern M4x10 skruen og løft pumpehuset væk.

5º Løsne skruen (**3-11**) på ventilenheden og tag den af cylinder enheden.

6º Løsne M6 skruen (**4-2**) og tag skifter enheden af ventilen.

7º Løsne skifter fjederen 1 (**4-21**).

8º For at adskille to og bund stopperen (**4-12/4-13**) løsnes M5 skruen.

9º Med en nr. 8 skruenøgle løsnes skifter ventilen (**4-19**), skifter akslen er nu fri (**4-20**), viton o'ringen (**4-16**), skifter cylinderen (**4-15**) og fjederen (**4-17**).

10º Adskild holde ringen (**4-11**).

11º For at løsne kugleleje holderen (**4-6**) fjernes skruerne (**4-5**) og adskild kugle-lejet (**4-7**).

MELTON
HOT-MELT APPLICATIONS

MELTON, S.L.
POLIGONO MOREA NORTE S/N, 31191 BERIAIN, NAVARRA
TEL: 00 34 948 312052 Fax: 00 34 948 312154
e-mail: melton@cin.es http://www.melton.es

Skifterventilens dele (L1066):

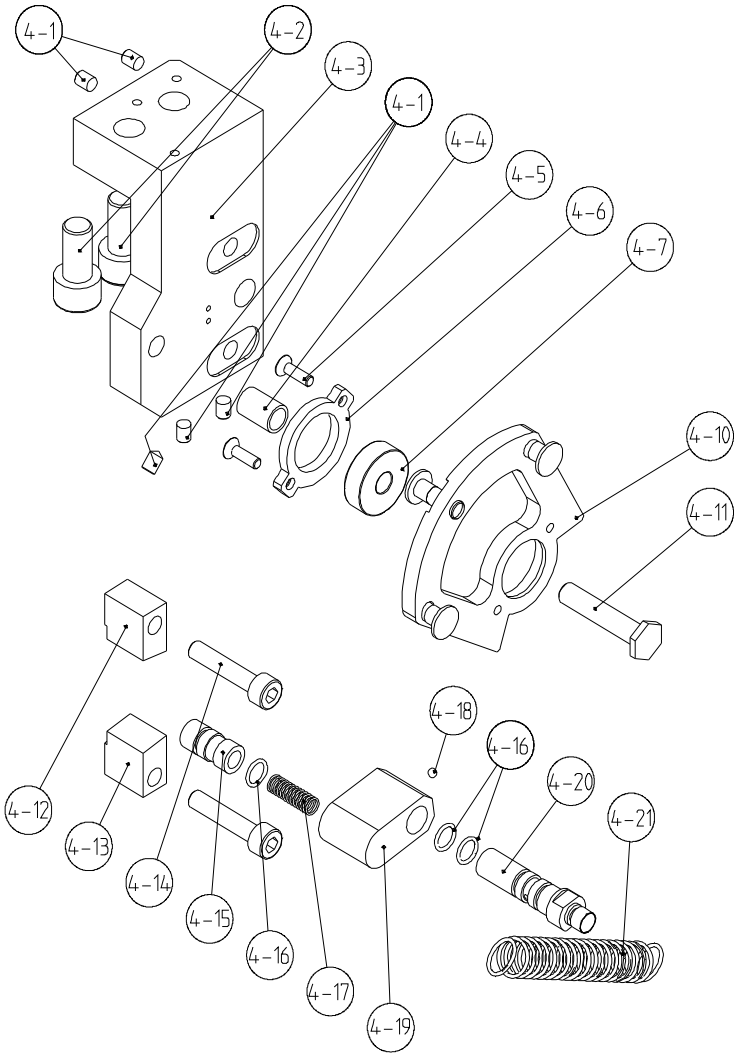

No.	Description	Reference	Qty.	No.	Description	Reference	Qty.
4-1	Plug M4x6	20038	5	4-13	Bottom stopper	20050	1
4-2	Allen screw M8x16	10194	2	4-14	Allen screw M5x20	20052	2
4-3	Shifter manifold	20045	1	4-15	Shifter cylinder	20053	1
4-4	Spacer	20046	1	4-16	Viton o'ring 6x1	20054	3
4-5	Reinforced screw M3x10	10338	2	4-17	Shifter valve spring	20055	1
4-6	Bearing bracket	20044	1	4-18	Ball 2,5	20056	1
4-7	Ball Bearing No. 626	20047	1	4-19	Shifter valve	20058	1
4-10	Shifter body	20048	1	4-20	Shifter shaft	20057	1
4-11	Bolt	20352	1	4-21	Shifter spring	20059	1
4-12	Top stopper	20051	1				

MELTON, S.L.
POLIGONO MOREA NORTE S/N, 31191 BERIAIN, NAVARRA
TEL: 00 34 948 312052 Fax: 00 34 948 312154
e-mail: melton@cin.es http://www.melton.es

Instruktion for samling af skifteren:

Det er vigtigt at følge instruktionen for sammle proceduren.

Positionering og tilpasning af nogle af elementerne er kritiske for at pumpen virker perfekt.

1º Sammel kuglelejeholderen (**4-6**) og stram den med de forstærkede skruer (**4-5**).

2º Sammel skrue holde ringen (**4-11**), indsæt mellerumsstykket (**4-4**) og skru den på skifteventilens manifold (**4-3**).

3º Indsæt viton o'ringen (**4-16**) i skifterakslen (**4-20**) og i skiftercylinderen (**4-15**).

4º Indsæt delene sammen med skifterventilfjederen (**4-17**) i skifter ventilen (**4-19**) og skru den på skiftermanifolden (**4-3**).

5º Sammel top og bund stopperen (**4-12/4-13**) i deres korrekte positioner og skru dem sammen med M5 skruerne (**4-14**).

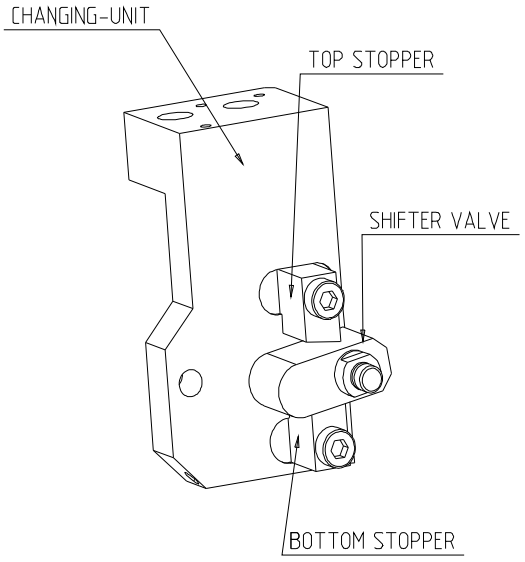

6º Sæt skifterfjederen i dens position (**4-21**).

MELTON, S.L.
POLIGONO MOREA NORTE S/N, 31191 BERIAIN, NAVARRA
TEL: 00 34 948 312052 Fax: 00 34 948 312154
e-mail: melton@cin.es http://www.melton.es

7º Sammel skifteren i dens korrekte position og skru den fast med M8 skruerne (**4-2**) til ventil kroppen.

8º Sammel ventilenheden til cylinderen og skru dem fast med skruerne (**3-11**).

Note: Pumpen vil bevæge sig kontinuerligt indtil den er fuld.

9º I det tilfælde at pumpen ikke virker korrekt, udføres følgende checks:

- Er luftrøret koblet til?
- Virker elektro ventilen?
- Har anlæget den rette temperatur?
- Er korrekt lufttryk indstillet?
- Er filtrene rene?
- Er modulerne blokkeret?
- Er akslen korrekt placeret i lodret linie?

10º Put pumpehuset tilbage på plads og stram dets skrue.

MELTON, S.L.
POLIGONO MOREA NORTE S/N, 31191 BERIAIN, NAVARRA
TEL: 00 34 948 312052 Fax: 00 34 948 312154
e-mail: melton@cin.es http://www.melton.es

HOT-MELT APPLICATIONS

Pumpens reservedele:

SEALS KIT HYDRAULIC SECTION PUMP 14:1

L1067

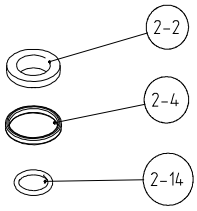

No.	Description	Reference	Qty.
2-2	Pump Shaft seal	20018	1
2-4	Viton o'ring 20x2	10047	1
2-14	Viton o'ring 10x2	20025	1

SEALS KIT CYLINDER PUMP 14:1

L1068

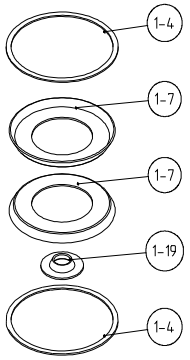

No.	Description	Reference	Qty.
1-4	Cylinder head seal	20003	2
1-7	Piston cup washer	20006	2
1-19	Shaft seal	20014	1

SEALS KIT SHIFTER+VALVE PUMP 14:1

L1069

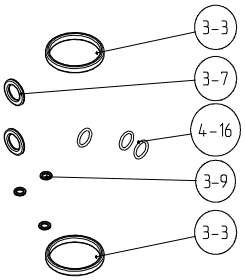

No.	Description	Reference	Qty.
3-3	Viton o'ring 20x2	10047	2
3-7	Viton o'ring 7.65x1.78	10324	2
3-9	Viton o'ring 3x1	20040	3
4-16	Viton o'ring 6x1	20054	3

MELTON, S.L.
POLIGONO MOREA NORTE S/N, 31191 BERIAIN, NAVARRA
TEL: 00 34 948 312052 Fax: 00 34 948 312154
e-mail: melton@cin.es http://www.melton.es

HOT-MELT APPLICATIONS

ELEKTROVENTILENS KONTROL ENHED:

Dette er den del som indenholder den pneumatiske og elektropneumatiske kontrol af pumpen. Den er placeret i enden af hotmeltanlæget, koblet direkte til den pneumatiske pumpe.

Manometer enheden består af følgende elementer:

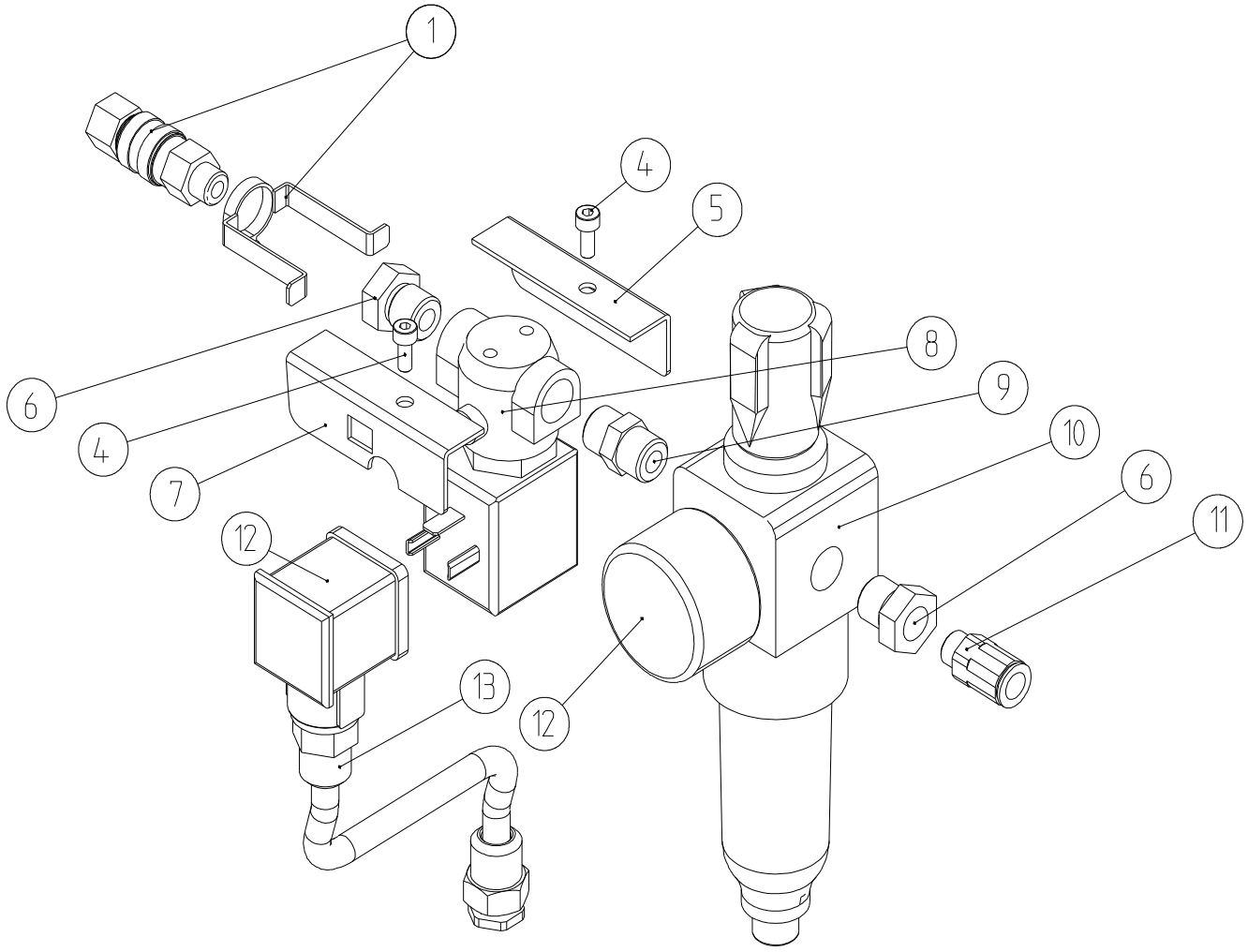

No.	Description	Reference	Qty.	No.	Description	Reference	Qty.
1	Fast connection for solenoid valve	K0016	1	9	Fitting 1/4" male-male	20069	1
4	Allen screw M4x10	10129	2	10	Manometer controller	20071	1
5	Right square	20064	1	11	Air fitting 1/8"-T8 straight	K0017	1
6	Air fitting 1/4" male - 1/8" female	20080	2	12	Manometer	20070	1
7	Left square	20068	1	13	Electrovalve cable connection		1
8	Valve	20065	1				

MELTON, S.L.
POLIGONO MOREA NORTE S/N, 31191 BERIAIN, NAVARRA
TEL: 00 34 948 312052 Fax: 00 34 948 312154
e-mail: melton@cin.es http://www.melton.es

Manometer:

Det er det element som indikere trykket i Kg cm² og psi som pumpens pneumatiske cylinder og pumpens kompensationsventil arbejder ved.

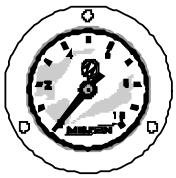

Tryk regulator:

Det er den del som anvendes til at hæve eller sænke trykket som vises på manometeret. Det reguleres i henhold til den aktuelle opgave som der skal udføres. Det har indbygget et luftfilter for at undgå at der kommer urenheder ind i maskinen.

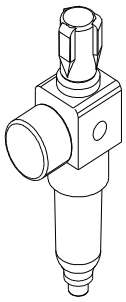

Elektroventilen:

Dette element kontrollere passagen af luft til pumpen. Det er forbundet elektrisk med det elektriske kontrol system.

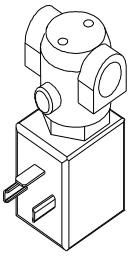

MELTON, S.L.
POLIGONO MOREA NORTE S/N, 31191 BERIAIN, NAVARRA
TEL: 00 34 948 312052 Fax: 00 34 948 312154
e-mail: melton@cin.es http://www.melton.es

For at forbinde enheden med anlæget, skal man seimpelt hen blot sætte elektroventilens udgang ind i pumpehuset på bagsiden igennem den forberedte åbning, hvor den låses af sig selv.

For at tage hele elektroventilen af igen, trækker man pinsne på toppen af elektroventilen udaf.

Stikket til elektroventilen sættes i stikket bagpå hotmeltanlæget.



Forholdet imellem det pneumatiske tryk og det hydrauliske tryk er 13:1. Dette betyder at for hver 1 bar pneumatisk tryk genererer den pneumatiske pumpe et limtryk på 13 bar.

MELTON
HOT-MELT APPLICATIONS

MELTON, S.L.
POLIGONO MOREA NORTE S/N, 31191 BERIAIN, NAVARRA
TEL: 00 34 948 312052 Fax: 00 34 948 312154
e-mail: melton@cin.es http://www.melton.es

MANIFOLDEN:

Note:

Slangerne skal installeres så der startes med udgangen længst væk fra aftapningsdrænet (til højre når anlæget ses bagfra).

Manifolden er den enhed som fordeler hotmelten, efter at den er blevet filtreret, til slangerne og derefter videre til pistolerne..

Den er lavet af aluminium, monteret på bunden af tanken således at den opvarmes via tanken.

Manifolden har 6 udgangs huller til hotmeltslanger, tre på bagsiden og tre nedenunder.

Man skal kun skille manifolden hvis der er en lækage imellem tanken og manifolden.

MANIFOLDENS FILTER:

Tankens filter er indbygget i manifolden. Det består af en kerne med et meget fint net til at filtre partikler af skidt og krystaller som kan opstå i limen.

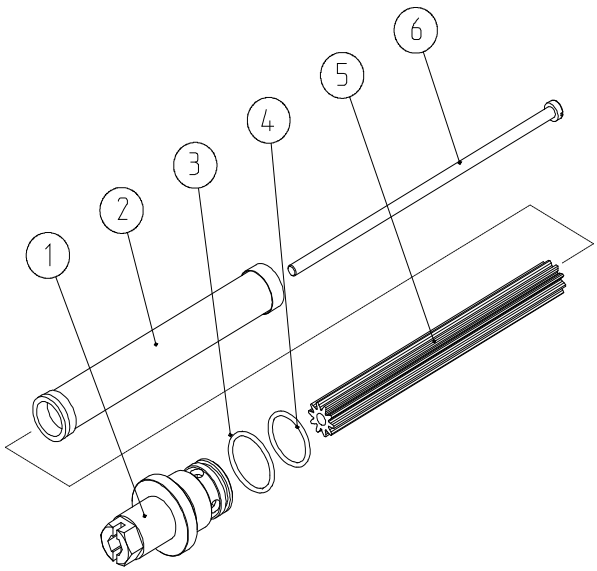

No.	Description	Reference	Qty.	No.	Description	Reference	Qty.
1	Filter plug	20083	1	4	Viton o'ring 20x2	10047	1
2	Kit screen thin and o'rings filter	L1079	1	5	Filter mount	20084	1
	Kit screen thick and o'rings filter	L1080	1	6	Filter screw	20085	1
3	Viton o'ring 24x2	10601	1				

MELTON, S.L.
POLIGONO MOREA NORTE S/N, 31191 BERIAIN, NAVARRA
TEL: 00 34 948 312052 Fax: 00 34 948 312154
e-mail: melton@cin.es http://www.melton.es

HOT-MELT APPLICATIONS

KIT SCREEN THIN AND O'RINGS FILTER
L1079
KIT SCREEN THICK AND O'RING FILTER
L1080

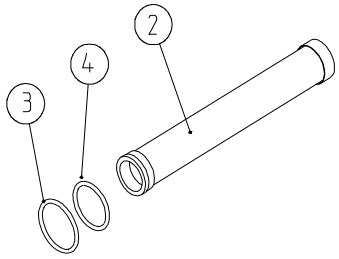

No.	Description	Reference	Qty.
2			1
	Filter Screen thick	20168	
3	Viton o'ring 24x2	10601	1
4	Viton o'ring 20x2	10047	1

Anbefaling:

Man bør aftappe lim fra aftapningsdrænet hver uge eller for hver 40 timers drift.

Aftapning over filteret:

Det kan anbefales at man dræner lim fra aggregatet en gang om ugen eller for hver 40 timers drift, dette medføre at man trækker de små krystaller eller koksstykker ud af filteret.



Før man dræner filteret via aftapningsventilen bør man tage briller, handsker og lange ærmer på for at undgå mulige forbrændinger fra sprøjt af hotmelt.







1º Før man starter med at dræne filteret skal anlæget være på driftstemperatur.

2º Reducer lufttrykket på anlæget til "0".

3º Placer en emballage til at opsamle limen som kommer ud af drænventilen.

4º Åben drængventilen med en skruetrækker for at tage trykket af anlæget.

MELTON, S.L.
POLIGONO MOREA NORTE S/N, 31191 BERIAIN, NAVARRA
TEL: 00 34 948 312052 Fax: 00 34 948 312154
e-mail: melton@cin.es http://www.melton.es

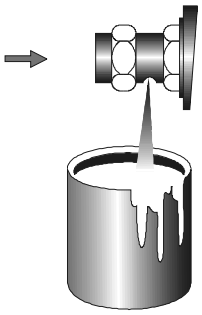

Anbefaling:

Rens filtrene mindst en gang om måneden eller minimum en gang for hver 200 timers drift.

5º Hæv lufttrykket til indtil limen kommer ud af aftapningsdrænet og efterlader filteret rent for contamineret materiale.

6º Luk drænventilen med en skruetrækker.

7º Indstil trykket til almindelig driftstryk.

Udskiftning af filter:

Filteret bør udskiftes mindst to gange om året, eller for hver 1000 timers anvendelse, medmindre rengøringen af filtrene skal gøres oftere som følge af limens karakteristika.



Før man rengøring af filteret bør man tage briller, handsker og lange ærmer på for at undgå mulige forbrændinger fra sprøjt af hotmelt.

1º Før man kan udskifte filtre skal anlæget være på driftstemparatur.



2º Reducer anlæggets lufttryk til "0".

3º Placer en emballage til at opsamle limen som kommer ud af drænventilen.



4º Åben drængventilen med en skruetrækker for at tage trykket af anlæget.



5º Åben filterholderskruen med en skruetrækker og tag filterenheden ud (**19**).

MELTON, S.L.
POLIGONO MOREA NORTE S/N, 31191 BERIAIN, NAVARRA
TEL: 00 34 948 312052 Fax: 00 34 948 312154
e-mail: melton@cin.es http://www.melton.es

6º Løsne filterskærms skruen med en umbaracho nøgle, og filterholderen vil blive frigjort.

7º Når filtret er blevet skilt ad, anbefaler vi at man udskifter viton o'ringene og filterskærmen.

8º Sammel viton o'ringene på filterholderen og filterskærmen og sæt holderen ind i filteret. Skru den ind i filterenheden .

9º Sæt filtret tilbage i manifolden og skru det fast med en skruetrækker.

10º Luk drænventilen med en skruetrækker.

11º Indstil trykket til almindelig driftstryk..

MELTON, S.L.
POLIGONO MOREA NORTE S/N, 31191 BERIAIN, NAVARRA
TEL: 00 34 948 312052 Fax: 00 34 948 312154
e-mail: melton@cin.es http://www.melton.es

HOT-MELT APPLICATIONS

Manifoldens dele:

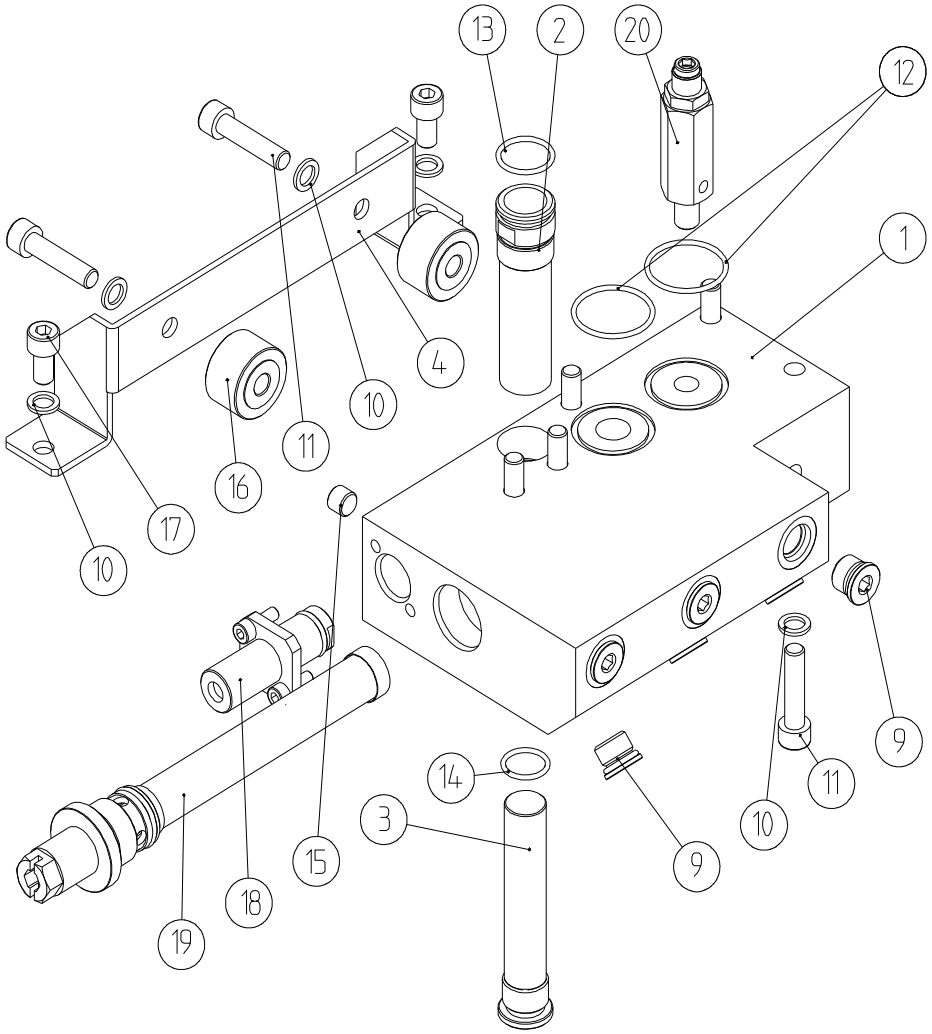

No.	Description	Reference	Qty.	No.	Description	Reference	Qty.
1	Manifold C	20081	1	13	Viton o'ring 20x2	10047	1
2	Washout tube	20088	1	14	Viton o'ring 16x2	20082	1
3	Plug washout tube	20089	1	15	Plug 1/8" NPT	10001	5
4	Support Manifold	20087	1	16	Insulation	10072	2
9	Plug 9/16" with o'ring	L1031	6	17	Allen screw M8x15	20067	2
10	Washer grower M8	10135	7	18	Draining valve C SERIES	L1086	1
11	Allen screw M8x35	20066	7	19	Tank filter, screen thin C SERIES	L1084/85	1
12	Viton o'ring 12x2	10049	2	20	Safety valve C SERIES	L1087	1

MELTON, S.L.
POLIGONO MOREA NORTE S/N, 31191 BERIAIN, NAVARRA
TEL: 00 34 948 312052 Fax: 00 34 948 312154
e-mail: melton@cin.es http://www.melton.es

HOT-MELT APPLICATIONS

Manifoldens reservedele:

KIT MANIFOLD O'RING

L1078

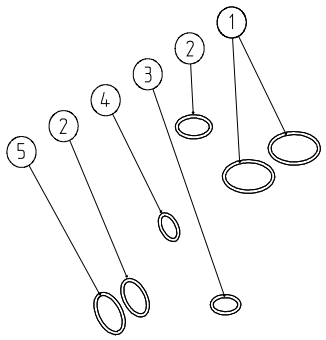

No.	Description	Reference	Qty.
1	Viton o'ring 30x2	20090	2
2	Viton o'ring 20x2	10047	2
3	Viton o'ring 16x2	20082	1
4	Viton o'ring 15x2	20091	1
5	Viton o'ring 24x2	10601	1

KIT SCREEN THIN AND O'RING FILTER

L1079

KIT SCREEN THICK AND O'RING FILTER

L1080

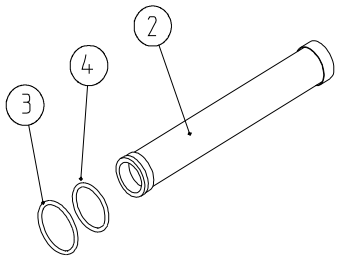

No.	Description	Reference	Qty.
2	Filter Screen thin		1
	Filter Screen thick	20168	
3	Viton o'ring 24x2	10601	1
4	Viton o'ring 20x2	10047	1

PLUG 9/16" WITH O'RING

L1031

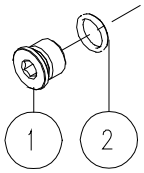

No.	Description	Reference	Qty.
1	Plug 9/16"UNF	10221	1
2	Viton o'ring 12x2	10049	1

TANK FILTER, SCREEN THIN

L1084

TANK FILTER, SCREEN THICK

L1085

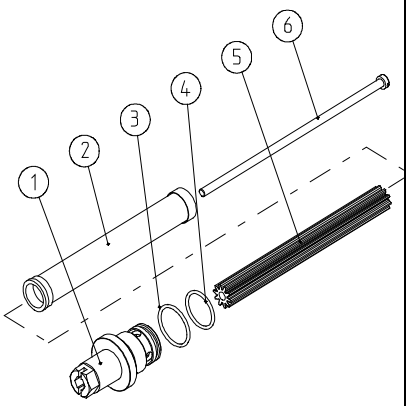

No.	Description	Reference	Qty.
1	Filter plug	20083	1
2	Kit screen thin and o'rings filter	L1079	1
	Kit screen thick and o'rings filter	L1080	
3	Viton o'ring 24x2	10601	1
4	Viton o'ring 20x2	10047	1
5	Filter mount	20084	1
6	Filter screw	20085	1

MELTON, S.L.
POLIGONO MOREA NORTE S/N, 31191 BERIAIN, NAVARRA
TEL: 00 34 948 312052 Fax: 00 34 948 312154
e-mail: melton@cin.es http://www.melton.es

HOT-MELT APPLICATIONS

DRAINING VALVE
L1086

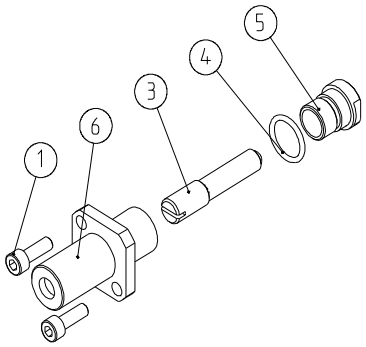

No.	Description	Reference	Qty.
1	Allen screw M5x15	10174	2
3	Draining needle	20086	1
4	Viton o'ring 15x2	20091	1
5	Draining tip	20092	1
6	Draining body	20093	1

SAFETY VALVE
L1087

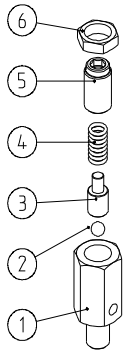

No.	Description	Reference	Qty.
1	Pressure relieve valve body	20097	1
2	Ball 7	20094	1
3	Spring mount	20095	1
4	Spring 5x10x25 red	20096	1
5	Loading screw	10209	1
6	Retaining nut	10208	1

MELTON
HOT-MELT APPLICATIONS

MELTON, S.L.
POLIGONO MOREA NORTE S/N, 31191 BERIAIN, NAVARRA
TEL: 00 34 948 312052 Fax: 00 34 948 312154
e-mail: melton@cin.es http://www.melton.es

HOTMELTSLANGER:

Den opvarmede slange fører det smeltede lim fra manifolden til pistolen.

Slangerne er hydrauliske med en varmeresistanse op til 240ºC (464ºF). De har en indvendig Teflonbelagt slange forstærket med en rustfritstål net og er så indpakket i varmetape og isoleringsmaterialer.

Temperaturen er kontrolleret og justeres via kontrolkortet foran på anlægget.

Slangerne findes i en standard længde på 600mm. (2 ft.). De leveres med monteringslette elektriske stik.

Udskiftning af hotmeltslange:



Før man udskifter slangen bør man tage briller, handsker og lange ærmer på for at undgå mulige forbrændinger fra sprøjt af hotmelt.







1º For at kunne udskifte hotmeltslangen skal anlægget være på driftstemperatur.

2º Reducér lufttrykket til "0".

3º Tøm systemet for tilbageblevet luft ved at affyre pistolerne manuelt.

4º Afmontér slangens elektriske skik fra hotmeltanlægget og derefter stikket imellem slange og pistol.

5º Fjern slangen fra pistolen og manifolden.

6º Påmontér den nye slange på anlægget.

7º Check at slangen er skruet ordentlig fast på både manifolden og pistolen.

8º Isæt igen de elektriske stik til pistolen og anlægget.

9º Sæt tryk på systemet igen.

10º Affyr pistolerne manuelt for at fjerne evt. luft fra det hydrauliske system.

Hotmeltslange NI-120 Ø8:

Max. Temperatur: 230ºC *Max. tryk: 100 bar*

Spænding: 220 V via hotmeltanlæget.

MELTON, S.L.
POLIGONO MOREA NORTE S/N, 31191 BERIAIN, NAVARRA
TEL: 00 34 948 312052 Fax: 00 34 948 312154
e-mail: melton@cin.es http://www.melton.es

HOT-MELT APPLICATIONS

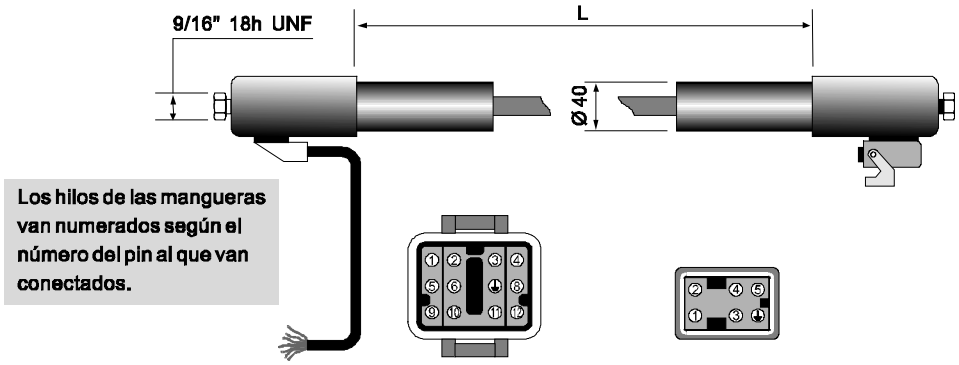

Længde (m/ ft)	Reference	Effekt
0.6 / 2	C1001	90W
0.8 / 2.7	C1002	115W
1.2 / 4	C1003	175W
1.4 / 4.7	C1004	205W
1.8 / 6	C1005	260W
2.4 / 8	C1006	350W
3.0 / 10	C1007	435W
3.6 / 12	C1008	525W
4.2 / 14	C1009	610W
4.8 / 16	C1010	695W
5.4 / 18	C1011	795W
6.0 / 20	C1012	870W
7.2 / 24	C1013	1045W
8.0 / 26.7	C1014	1160W
10.0 / 33.3	C1015	1450W

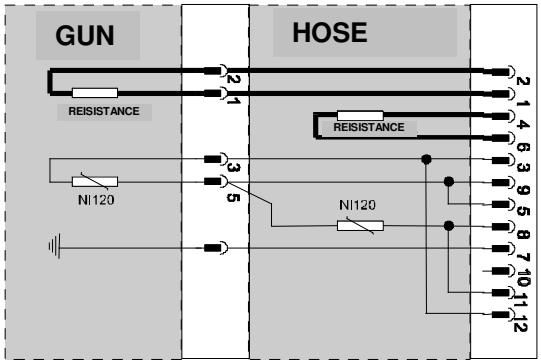

MELTON, S.L.
POLIGONO MOREA NORTE S/N, 31191 BERIAIN, NAVARRA
TEL: 00 34 948 312052 Fax: 00 34 948 312154
e-mail: melton@cin.es http://www.melton.es

HOT-MELT APPLICATIONS

Hotmeltsalngens reservedele:

Slange 8MM NI120

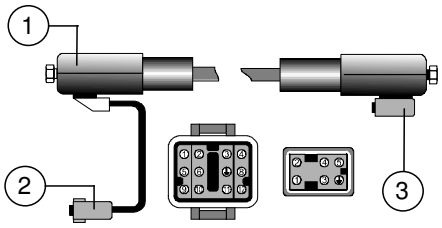

No.	Description	Reference	Qty.
1	Cuffs kit 8mm hose	L0035	2
2	12 pin male connector	L0040	1
3	6 pin base connector female NI120	L0041	1

MELTON
HOT-MELT APPLICATIONS

MELTON, S.L.
POLIGONO MOREA NORTE S/N, 31191 BERIAIN, NAVARRA
TEL: 00 34 948 312052 Fax: 00 34 948 312154
e-mail: melton@cin.es http://www.melton.es

MINIFILTER:

Minifilteret imellem pistol og slange anvendes for at kunne filtrerer krystalliske- og koksdele fra som opstår i slangen under termisk påvirkning af hotmelten.

Anbefaling:

Hulleren i minifilterets net skal være mindre end dysens diameter.

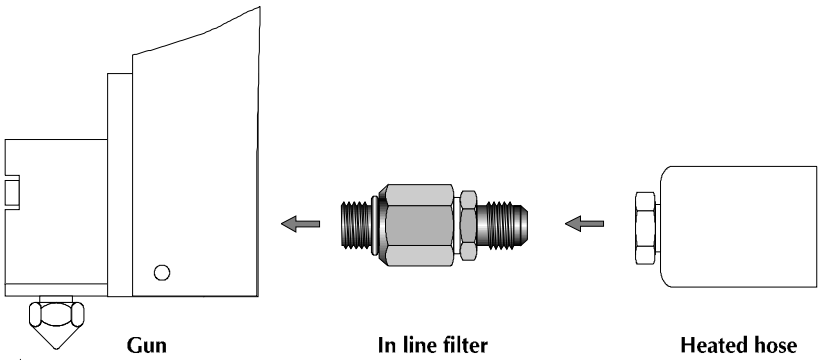

	0.152 mm	0.230 mm	0.350 mm
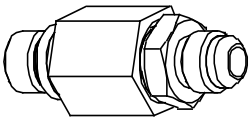 STRAIGHT	D0031	D0032	D0033
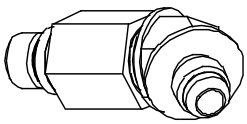 45º	D0011	D0012	D0013
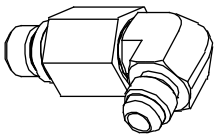 90º	D0021	D0022	D0023

MELTON, S.L.
POLIGONO MOREA NORTE S/N, 31191 BERIAIN, NAVARRA
TEL: 00 34 948 312052 Fax: 00 34 948 312154
e-mail: melton@cin.es http://www.melton.es

Minifilterets dele:

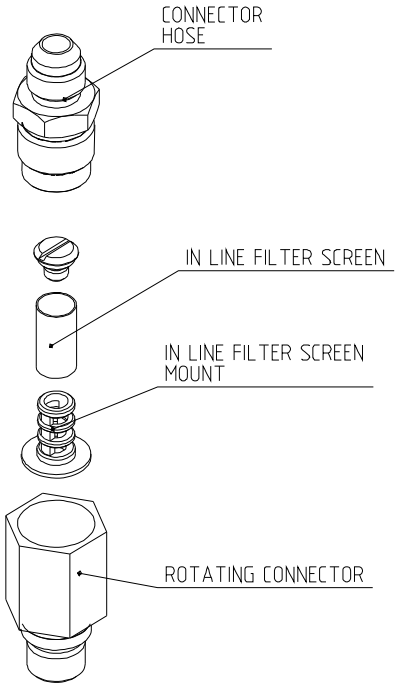

Udskiftning af filterskærmen på et in line filter:

1º Man kobler hotmeltslangen fra ved anvendelse af en 19mm svensknøgle og tager filteret ud af holderen.

2º For at tage skærmen af filterdelen løsner man topskruen og udksifter filter-skærmen med en ny (ofte udskiftes hele filteret).

3º Mna indsætter in line filtert i den roterbare holder, imens man passer på ikke at ødelægge nogle af delene, derefter monterer man slangen igen.

4º Hvis filterholderen afmonteres fra pistolen bør man sætte en ny viton o'ring på igen.

MELTON, S.L.
POLIGONO MOREA NORTE S/N, 31191 BERIAIN, NAVARRA
TEL: 00 34 948 312052 Fax: 00 34 948 312154
e-mail: melton@cin.es http://www.melton.es

HOT-MELT APPLICATIONS

Minifilter spare parts:

	0.152 mm	0.230 mm	0.350 mm
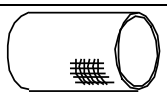 In line filter skærm (Pakke med 10)	D0041	D0042	D0043
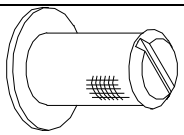 In line filter komplet (Pakke med 10)	D0001	D0002	D0003
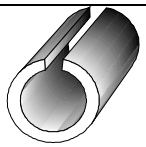 In line filter isolering	K0025	K0025	K0025
 Viton o'ring 12x2	10049	10049	10049
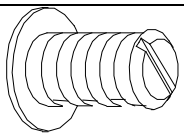 In line filter skærm holder	D0004	D0004	D0004

MELTON, S.L.
POLIGONO MOREA NORTE S/N, 31191 BERIAIN, NAVARRA
TEL: 00 34 948 312052 Fax: 00 34 948 312154
e-mail: melton@cin.es http://www.melton.es

HOT-MELT APPLICATIONS

PISTOLKROPPEN:

Dette er en af de vigtige dele på en automatpistol.

Pistolkroppen er lavet af aluminium med kanaler til lim og trykluft. Der er endvidere huller til varmepatron og temperatursensor (RDT'er).

De er endvidere udstyret med elektrisk stik for hurtig til- og afkobling.

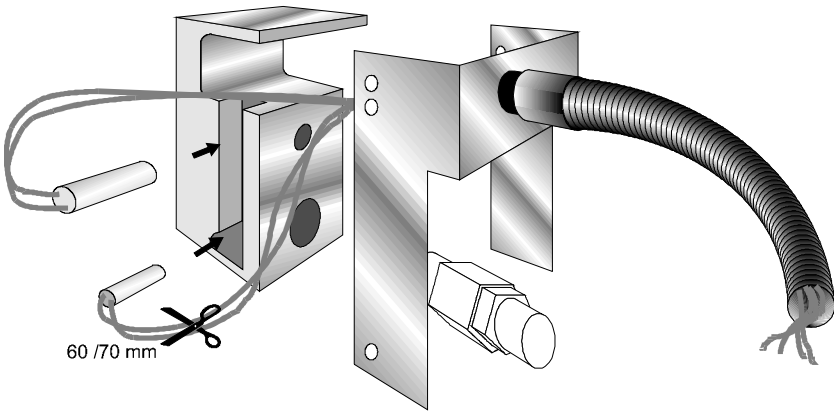

Udskiftning af sensor og varmepatron:



Før man påbegyder udskiftning af disse dele afkobles elektriske strømforsyning (stikket som er koblet på slangen).

1º Løsne de seks M 4 mm skruer som holder hylsteret fat på pistolenkroppen.

2º Tag den defekte RTD eller varmepatron ud af pistolen.

3º Hvis den nye RDT ikke kobles direkte på kabelsættet skal ledningen klippes af den nye RDT således at der er 60-70mm ledning.

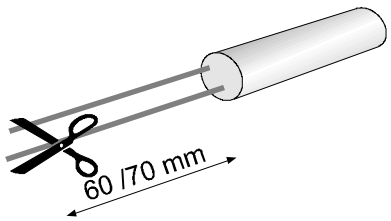

MELTON, S.L.
POLIGONO MOREA NORTE S/N, 31191 BERIAIN, NAVARRA
TEL: 00 34 948 312052 Fax: 00 34 948 312154
e-mail: melton@cin.es http://www.melton.es

4º Afisoler 15 mm af kabelenderne.

5º Anvend Conex klemmerne til at samle ledningerne med den nye del.



6º Placér den nye del på dens plads i pistolen og sæt hylsteret på plads igen..

7º Sæt pistolens stik tilbage i slangestikket.

Pistolens elektriske diagram:

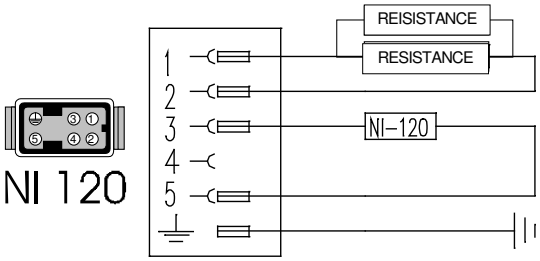

MELTON, S.L.
POLIGONO MOREA NORTE S/N, 31191 BERIAIN, NAVARRA
TEL: 00 34 948 312052 Fax: 00 34 948 312154
e-mail: melton@cin.es http://www.melton.es

LIM MODULET:

Modulet lader limen forlade trykluftsystemet.

Modulets nål presses ned i sædet ved hjælp af en fjedernål og lukker dermed tæt og fjedertrykket er justeret således, at der skal et lufttryk på 4 bar til at presse fjederen og dermed åbner modulet således at limen kan skydes ud.

Synkronisering af en flemoduls pistol:

For at synkronisere en pistol med flere end et modul udløser man pistolen på materialet under bevægelse og kontrollere positionen og længden på hver af hotmeltstriberne.

For at lave en kortere limstribe fra et modul, skal man løsne låsemøtrikken og skrue fjederskruen i urets retning.

For at lave limstriben længere skal man skrue fjederskruen imod urets retning.

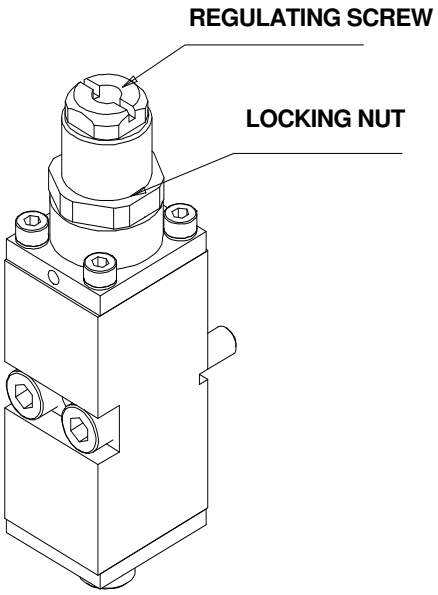

MELTON, S.L.
POLIGONO MOREA NORTE S/N, 31191 BERIAIN, NAVARRA
TEL: 00 34 948 312052 Fax: 00 34 948 312154
e-mail: melton@cin.es http://www.melton.es

Lim modulets dele:

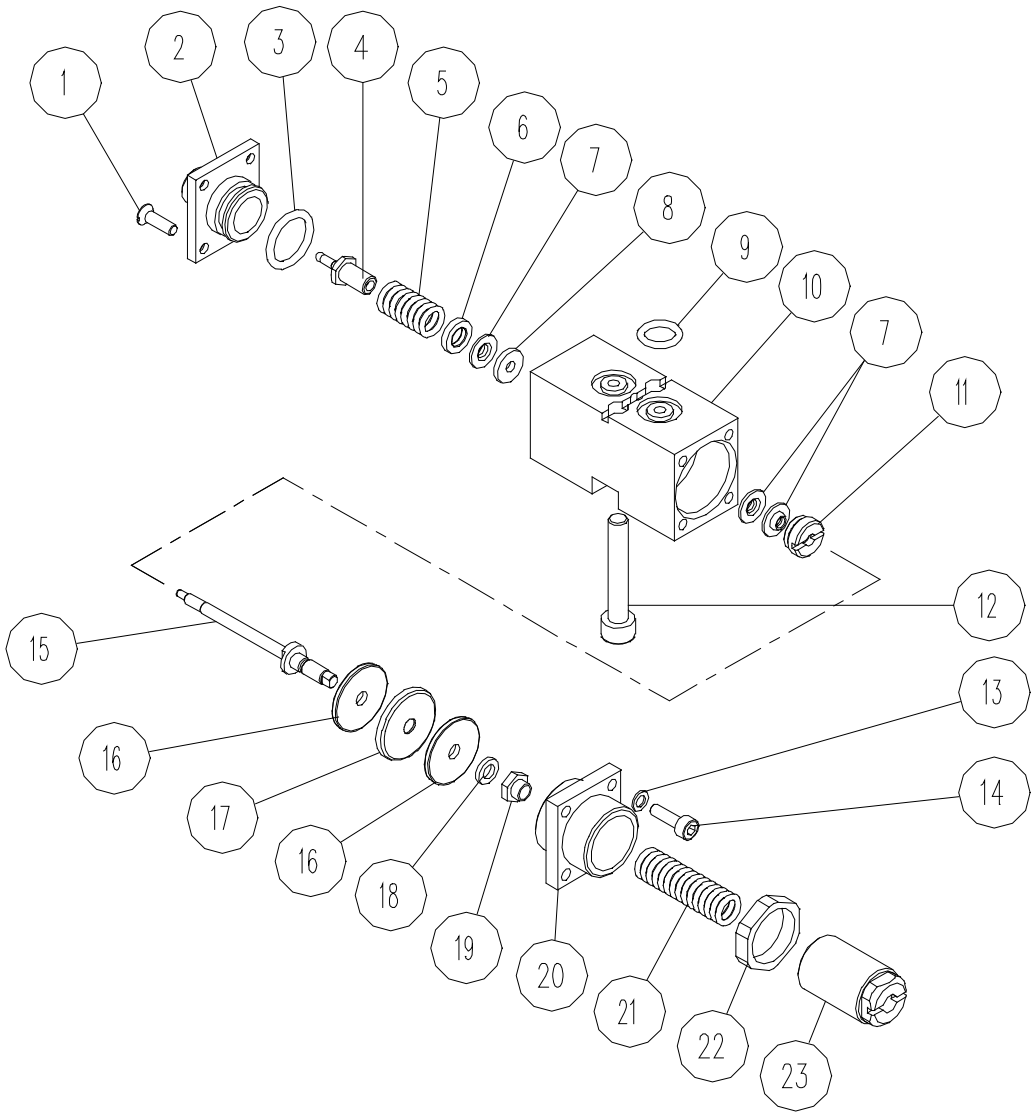

No.	Description	Reference	Qty.	No.	Description	Reference	Qty.
1	Reinforced screw M3x10	10338	4	13	Washer grower M3	10328	4
2	Module tip, extrusion	10318	1	14	Allen screw M3x10	10084	4
3	Viton o'ring 12x2	10049	1	15	Needle	10329	1
4	Needle tip	10319	1	16	Piston washer	10330	2
5	Seal support spring	10320	1	17	Piston seal	10331	1
6	Seal support washer	10321	1	18	Washer grower M4	10332	1
7	Formed seal	10322	3	19	Needle nut	10333	1
8	Flat seal	10323	1	20	Top head	10334	1
9	Viton o'ring 7,65x1,78	10324	2	21	Loading spring	10335	1
10	Body	10325	1	22	Locking nut	10336	1
11	Seal support screw	10326	1	23	Spring loading screw	10337	1
12	Mounting screw	10327	2				

MELTON, S.L.
POLIGONO MOREA NORTE S/N, 31191 BERIAIN, NAVARRA
TEL: 00 34 948 312052 Fax: 00 34 948 312154
e-mail: melton@cin.es http://www.melton.es

HOT-MELT APPLICATIONS

PAKNINGS KIT TIL SWIRL SPRAY MODUL

L2003

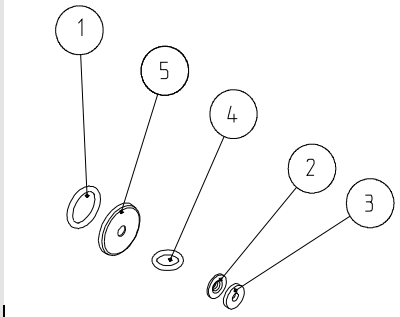

No.	Description	Reference	Qty.
1	Viton o'ring 12x2	10049	1
2	Formed seal	10322	3
3	Flat seal	10323	1
4	Viton o'ring 7,65x1,78	10324	2
5	Piston seal	10331	1

RENOVERINGS KIT TILSWIRL SPRAY MODUL

L2004

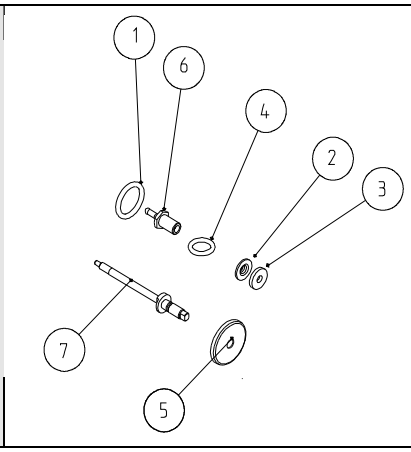

No.	Description	Reference	Qty.
1	Viton o'ring 12x2	10049	1
2	Formed seal	10322	3
3	Flat seal	10323	1
4	Viton o'ring 7,65x1,78	10324	2
5	Piston seal	10331	1
6	Needle tip	10319	1
7	Needle	10329	1

MELTON, S.L.
POLIGONO MOREA NORTE S/N, 31191 BERIAIN, NAVARRA
TEL: 00 34 948 312052 Fax: 00 34 948 312154
e-mail: melton@cin.es http://www.melton.es

HOT-MELT APPLICATIONS

DYSER:

Note:

Kontakt vores tekniske afdeling for råd om valg af den passende dyse til Deres system.

Anbefaling:

Hold altid filteret og filterholderen i perfekt stand, så undgås dysestop.

Programmer hotmeltanlægets temperatur så denne er tilpasset limens karakteristika.

Dysen styrer limen når den forlader modulet.

Dyserne findes i et stort antal forskellige typer og størrelser afhængig af den aktuelle situation de skal anvendes til.

De kan leveres som ethuls dyser eller dyser med flere huller såvel som de findes med forskellige vinkler og længder.

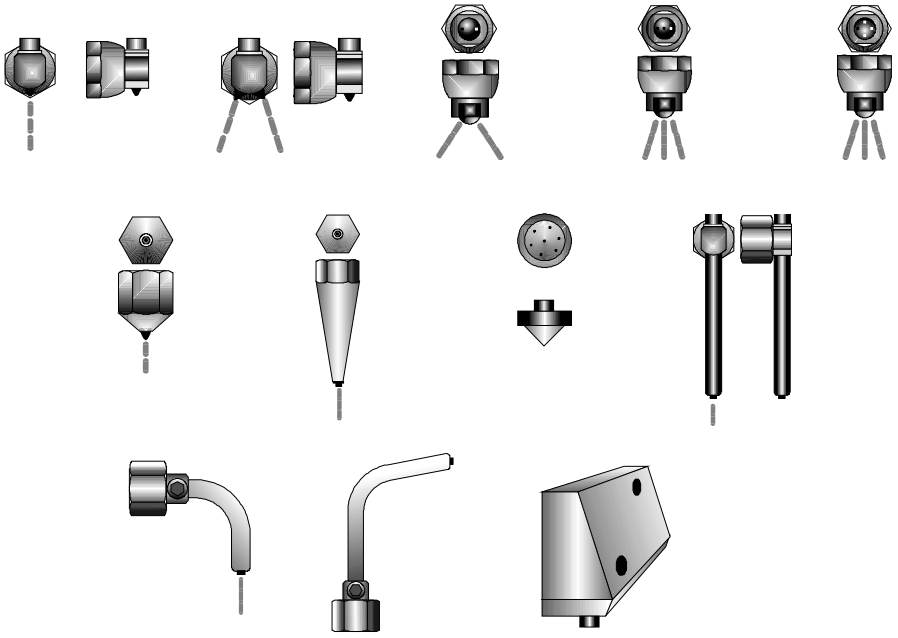

Rengøring af dyserne:

Tilstopning af dyserne kan ske hvis tankfilteret og/eller in line pistolfilter er beskadiget eller hvis slanger og pistoler kokser til på grund af termisk nedbrydning af limen, f.eks. ved overopvarmning.

Hvis der er stor forekomst af krystaller eller kokset hotmelt akn det være påkrævet at man udskifter en slange eller pistol.

Før man renser dyserne bør man tage briller, handsker og lange ærmer på for at undgå mulige forbrændinger fra sprøjt af hotmelt.

Kontroller dysens størrelse og find den rensenål diameter som man maximalt kan få ind. Læg dysen i et kar med opløsningsmiddel til blødgøring af koksen.

MELTON, S.L.
POLIGONO MOREA NORTE S/N, 31191 BERIAIN, NAVARRA
TEL: 00 34 948 312052 Fax: 00 34 948 312154
e-mail: melton@cin.es http://www.melton.es

Tag dysen op af karret med opløsningsmiddel og put rensenålen ind fra spidsen af dysen.

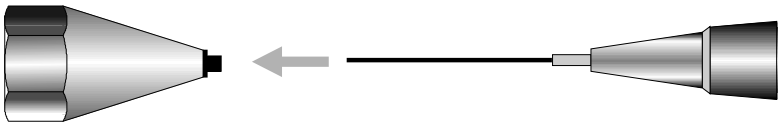

Rens aldrig dysen med et bor eller med åben ild (ligter eller gasbrænder), det beskadiger dysen.

Værktøj til dyserensning:

- Rensenåle i forskellige størrelser. Ref. M9919RT502
- Type C opløsningsmiddel (5 liter). Ref. C99000HMD
- Varmluftspistol. Ref. C99000PAC
- Handsker. Ref. 99000GPQ.

MELTON, S.L.
POLIGONO MOREA NORTE S/N, 31191 BERIAIN, NAVARRA
TEL: 00 34 948 312052 Fax: 00 34 948 312154
e-mail: melton@cin.es http://www.melton.es

HOT-MELT APPLICATIONS

HJÆLP TIL REPERATION AF ANLÆGET:

MEKANISKE FEJL:

Pumpen slår ikke

- Kontroller om anlæget har den korrekte temperatur
- Kontroller lufttrykket
- Kontroller om modulerne er blokkeret
- Kontroller om filteret er blokkeret
- Kontroller om pumpens magnetventil virker

Pumpen laver sine slag meget hurtigt

- Kontroller om der er lim i tanken
- Kontroller om der er en lækkage i en fitting/samling
- Kontroller om limen der er smeltet
- Hvis den fortsat slår meget hurtigt og fortsætter uden tryk, skal pumpen skilles ad og ventilsædet skal rengøres for eventuelle kokspartikler der forhindre den i at lukke ordentlig
- Kontroller pakning (**2-14**) på den hvdraliske del

Ved flermoduls pistol skyder de ikke på samme tid

- Juster skruen på toppen af modulet

MELTON, S.L.
POLIGONO MOREA NORTE S/N, 31191 BERIAIN, NAVARRA
TEL: 00 34 948 312052 Fax: 00 34 948 312154
e-mail: melton@cin.es http://www.melton.es

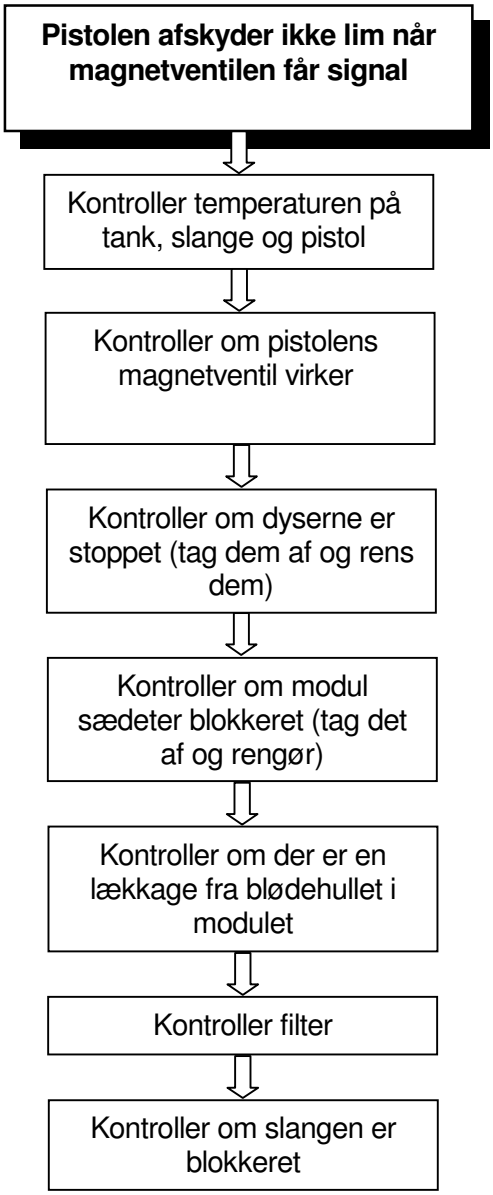

MELTON, S.L.
POLIGONO MOREA NORTE S/N, 31191 BERIAIN, NAVARRA
TEL: 00 34 948 312052 Fax: 00 34 948 312154
e-mail: melton@cin.es http://www.melton.es

ELEKTRISKE FEJL:

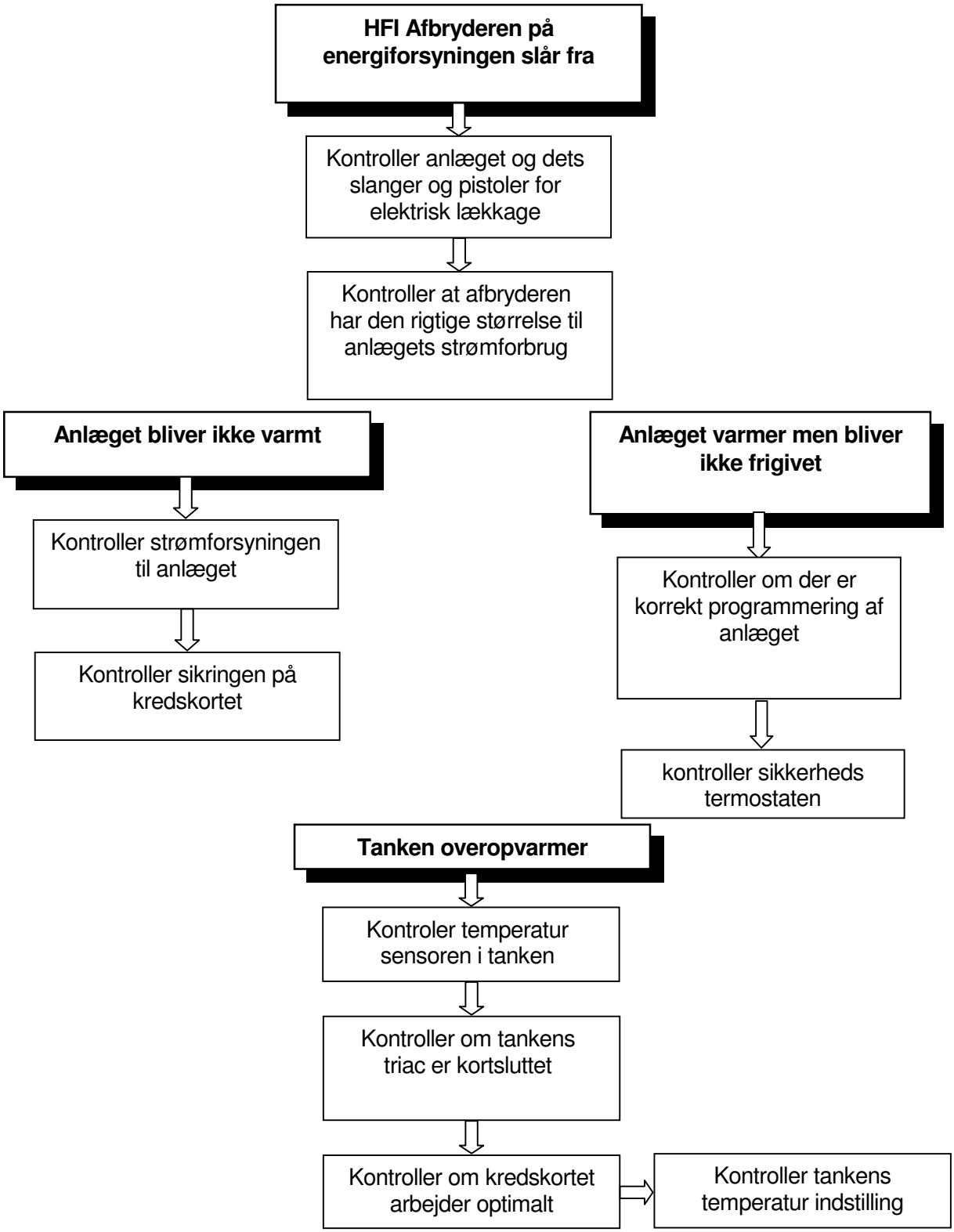

MELTON, S.L.
POLIGONO MOREA NORTE S/N, 31191 BERIAIN, NAVARRA
TEL: 00 34 948 312052 Fax: 00 34 948 312154
e-mail: melton@cin.es http://www.melton.es

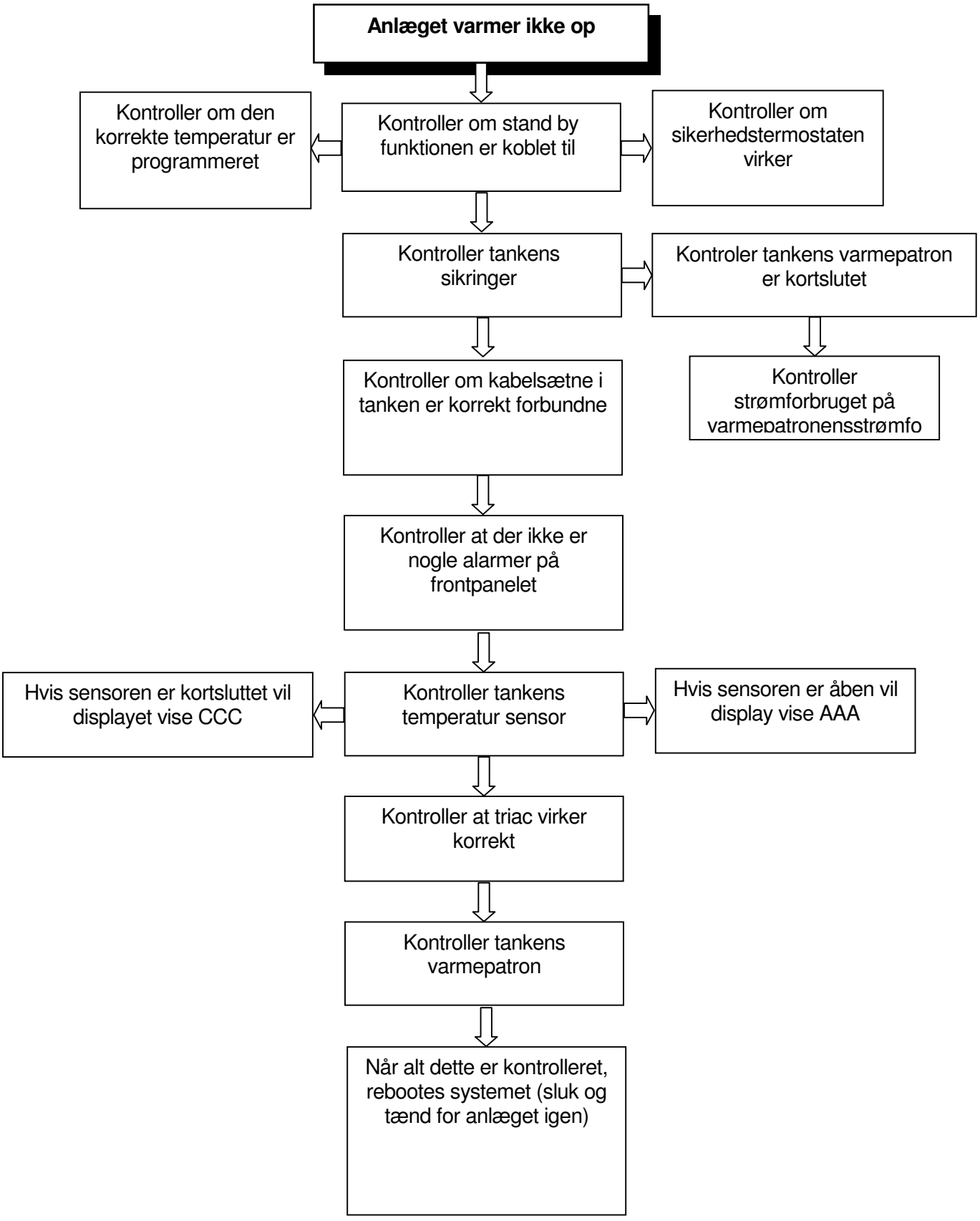

MELTON, S.L.
POLIGONO MOREA NORTE S/N, 31191 BERIAIN, NAVARRA
TEL: 00 34 948 312052 Fax: 00 34 948 312154
e-mail: melton@cin.es http://www.melton.es

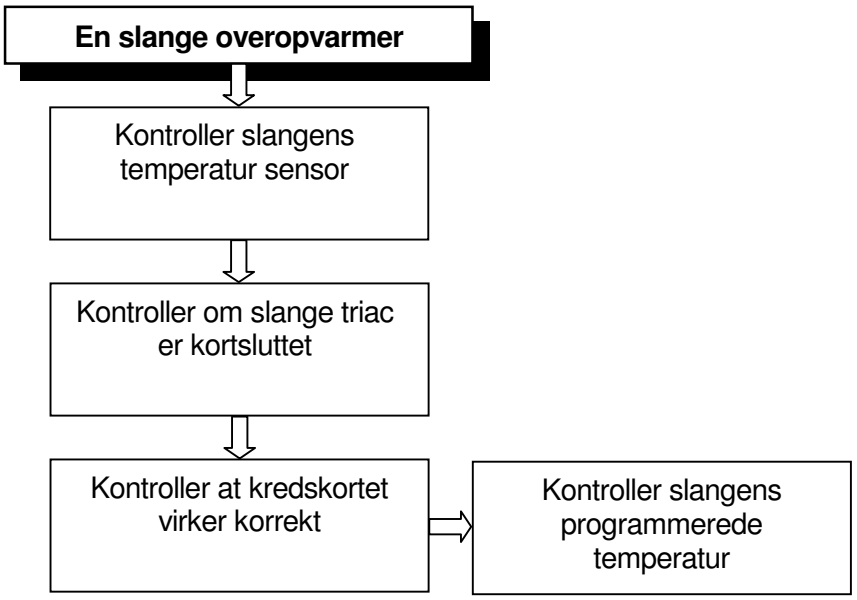

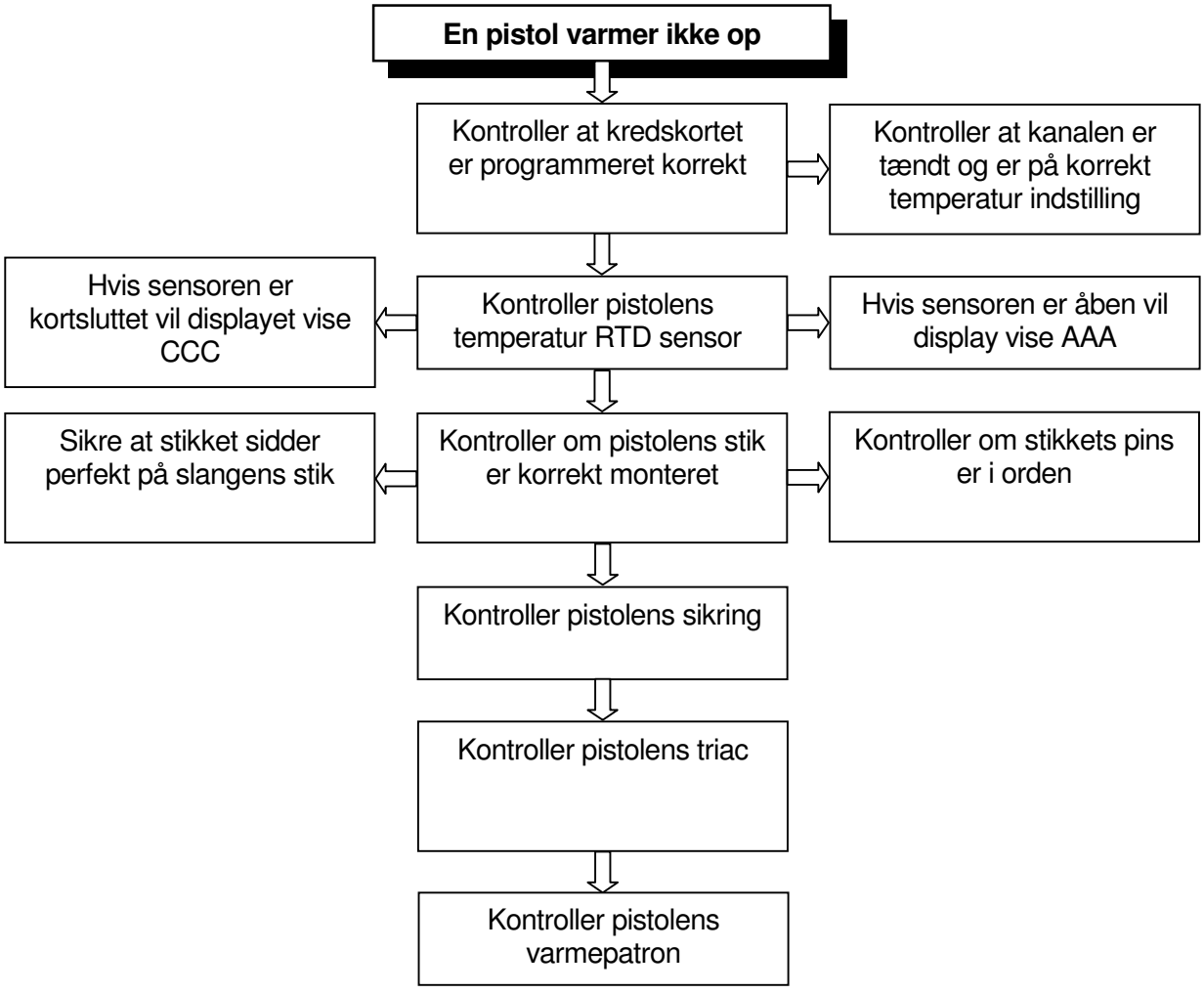

MELTON, S.L.
POLIGONO MOREA NORTE S/N, 31191 BERIAIN, NAVARRA
TEL: 00 34 948 312052 Fax: 00 34 948 312154
e-mail: melton@cin.es http://www.melton.es

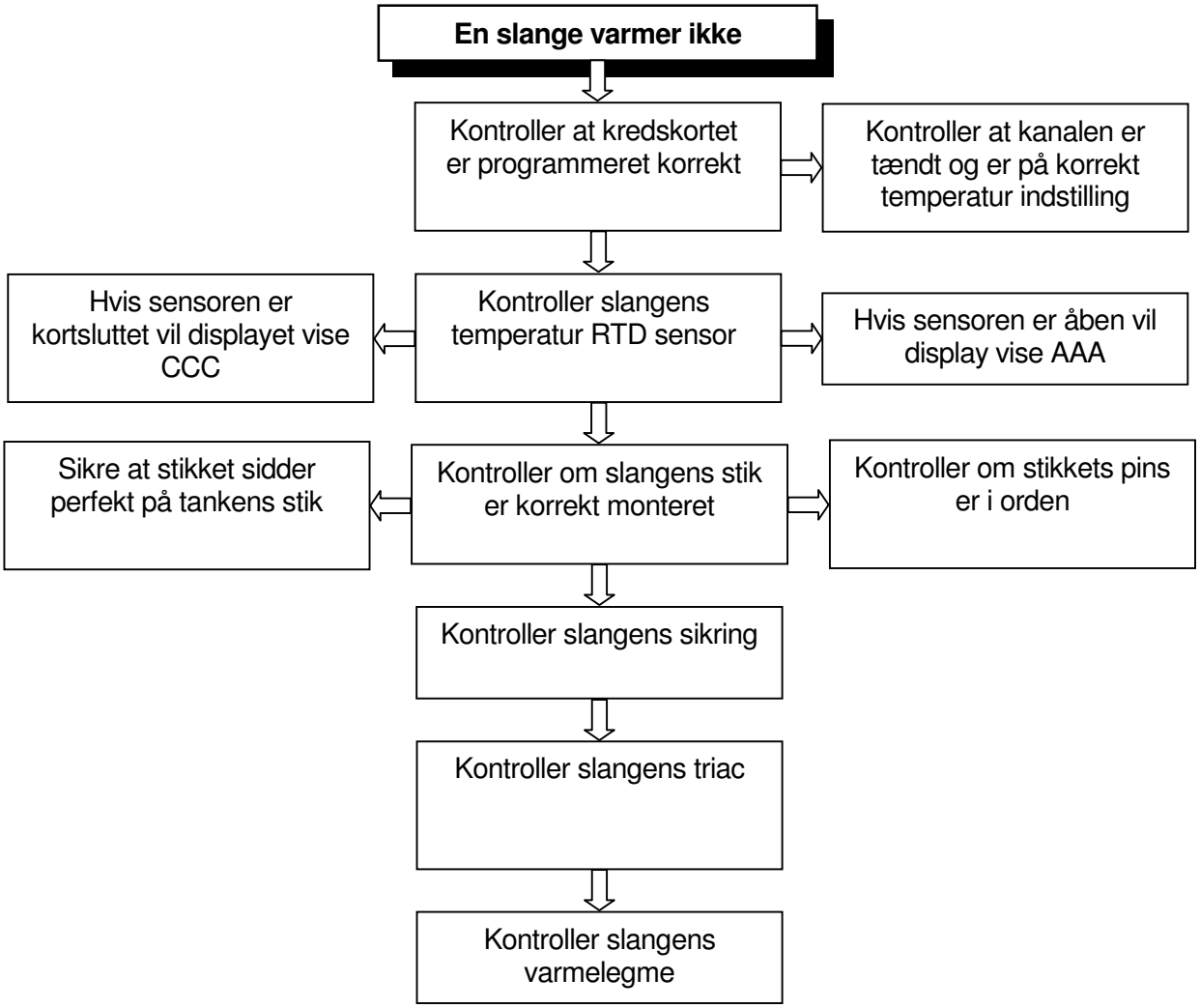

MELTON, S.L.
POLIGONO MOREA NORTE S/N, 31191 BERIAIN, NAVARRA
TEL: 00 34 948 312052 Fax: 00 34 948 312154
e-mail: melton@cin.es http://www.melton.es

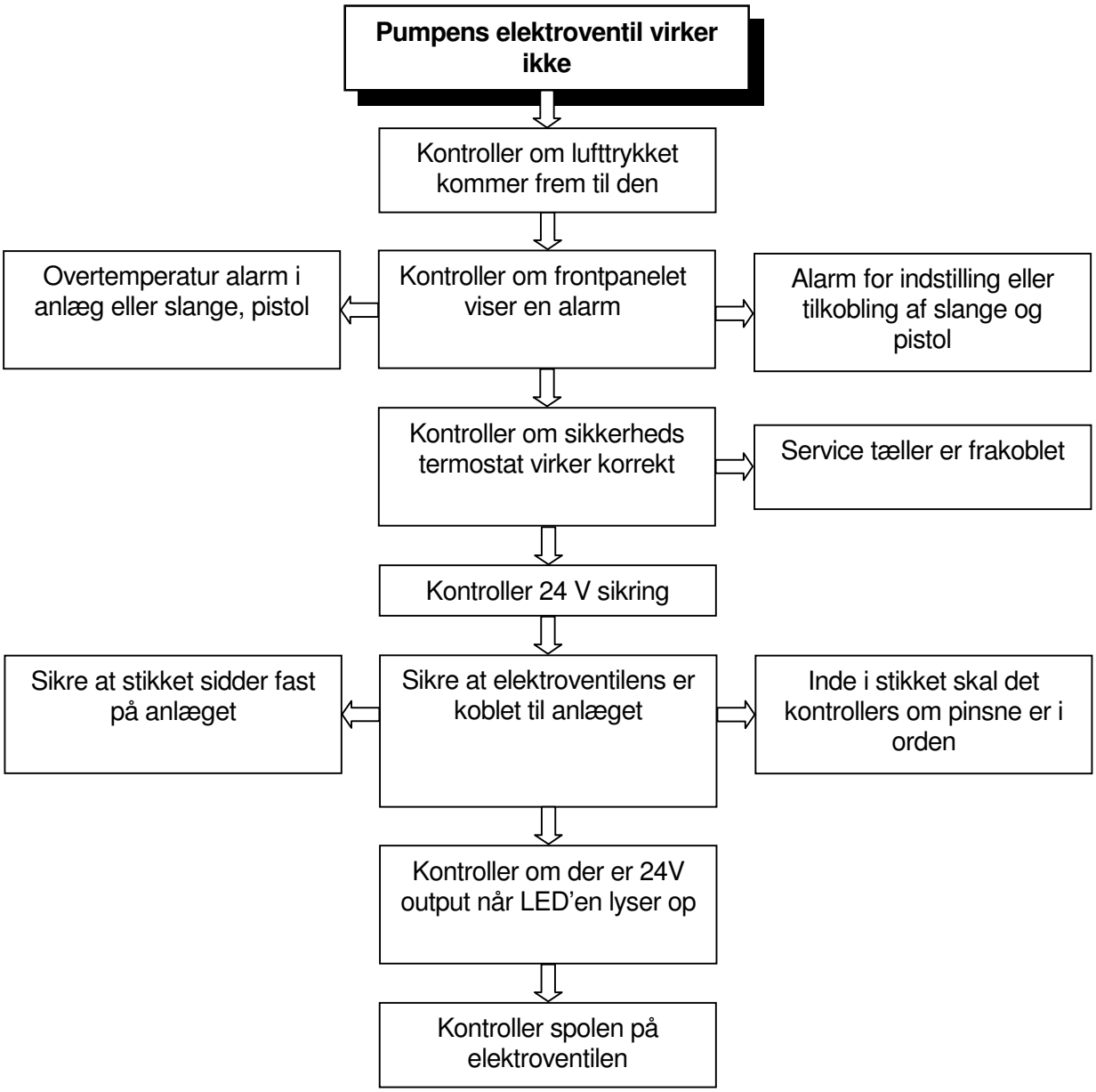

MELTON
HOT-MELT APPLICATIONS

MELTON, S.L.
POLIGONO MOREA NORTE S/N, 31191 BERIAIN, NAVARRA
TEL: 00 34 948 312052 Fax: 00 34 948 312154
e-mail: melton@cin.es http://www.melton.es

PROBLEMER VED PÅFØRELSE AF LIMEN:

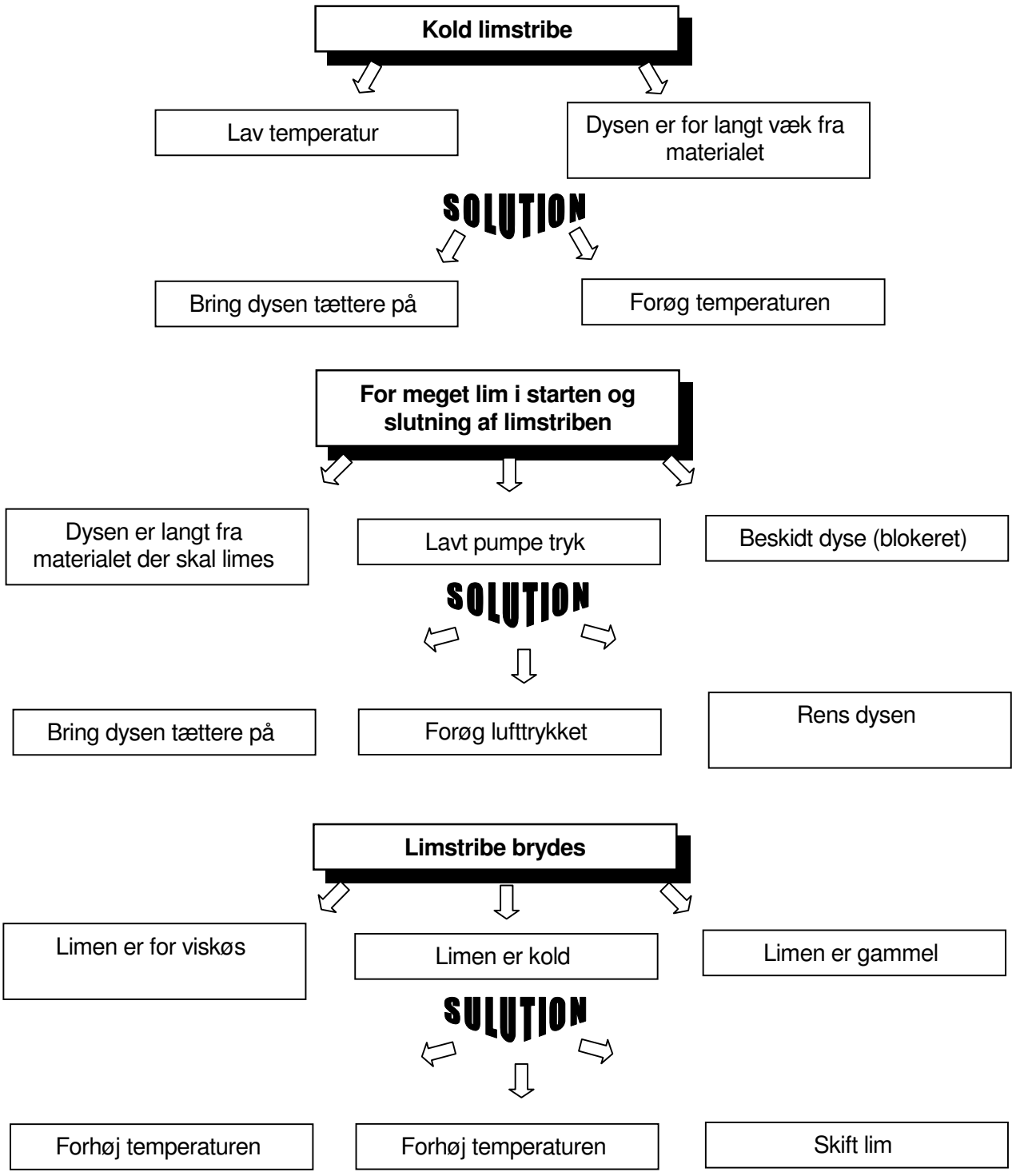

MELTON, S.L.
POLIGONO MOREA NORTE S/N, 31191 BERIAIN, NAVARRA
TEL: 00 34 948 312052 Fax: 00 34 948 312154
e-mail: melton@cin.es http://www.melton.es

HOT-MELT APPLICATIONS

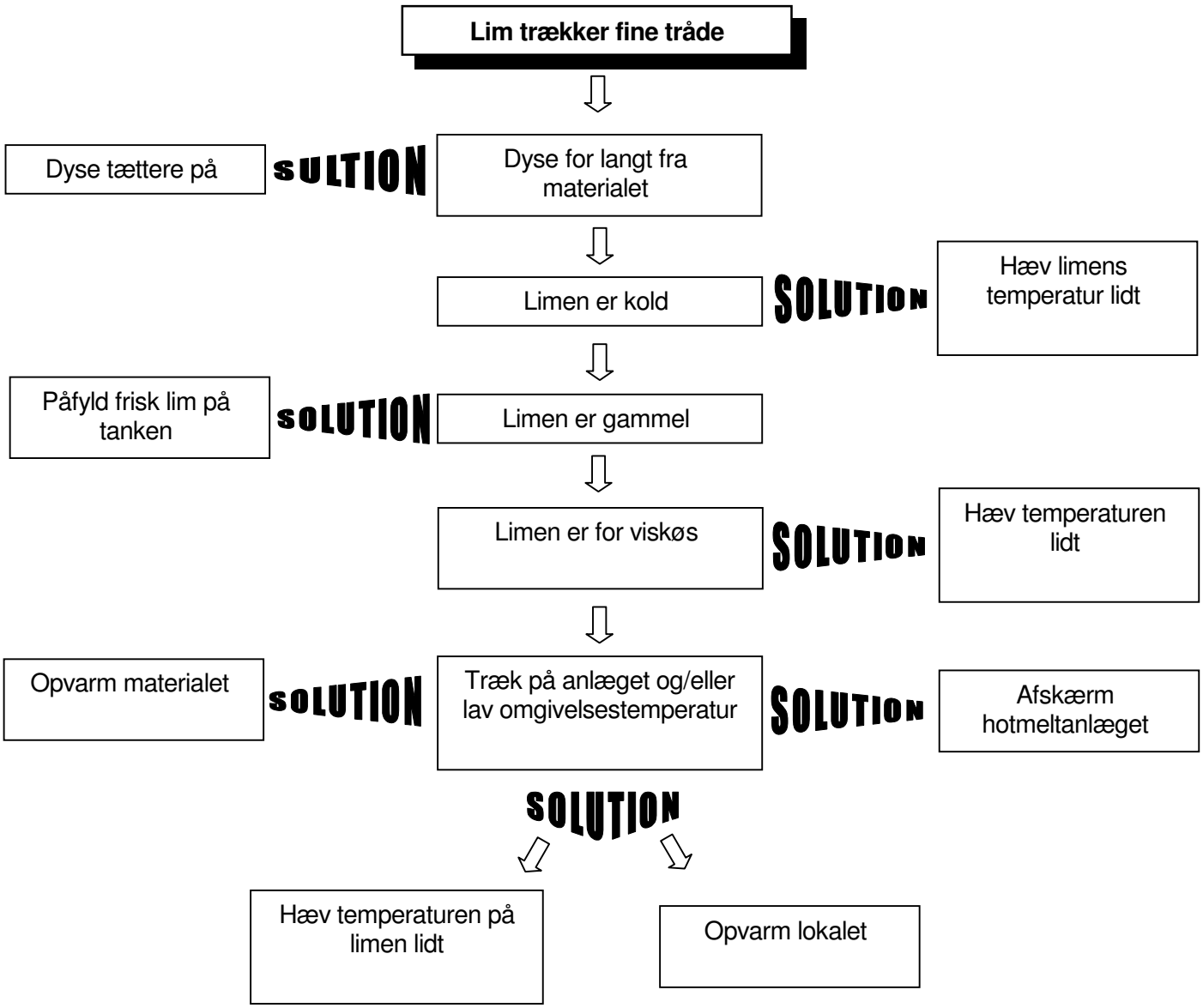

MELTON, S.L.
POLIGONO MOREA NORTE S/N, 31191 BERIAIN, NAVARRA
TEL: 00 34 948 312052 Fax: 00 34 948 312154
e-mail: melton@cin.es http://www.melton.es

HOT-MELT APPLICATIONS

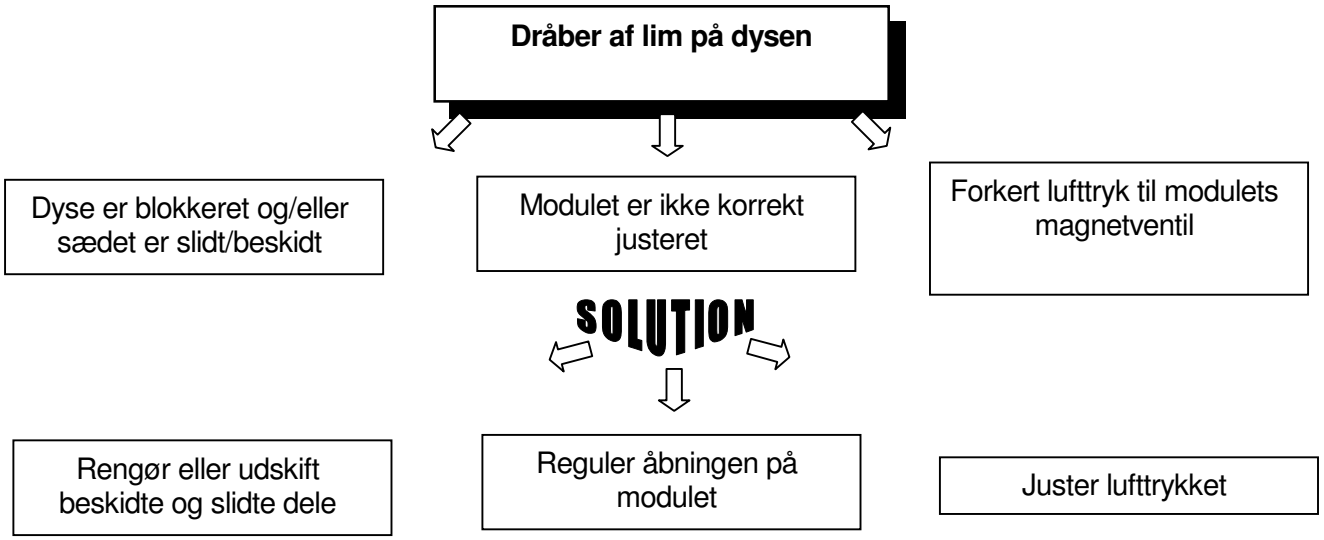

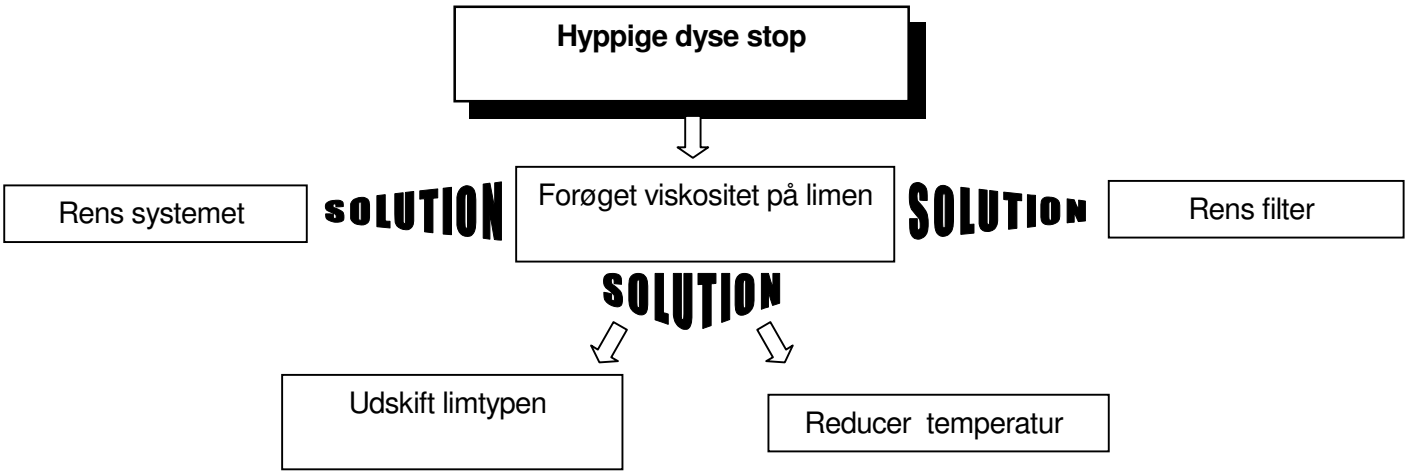

MELTON, S.L.
POLIGONO MOREA NORTE S/N, 31191 BERIAIN, NAVARRA
TEL: 00 34 948 312052 Fax: 00 34 948 312154
e-mail: melton@cin.es http://www.melton.es

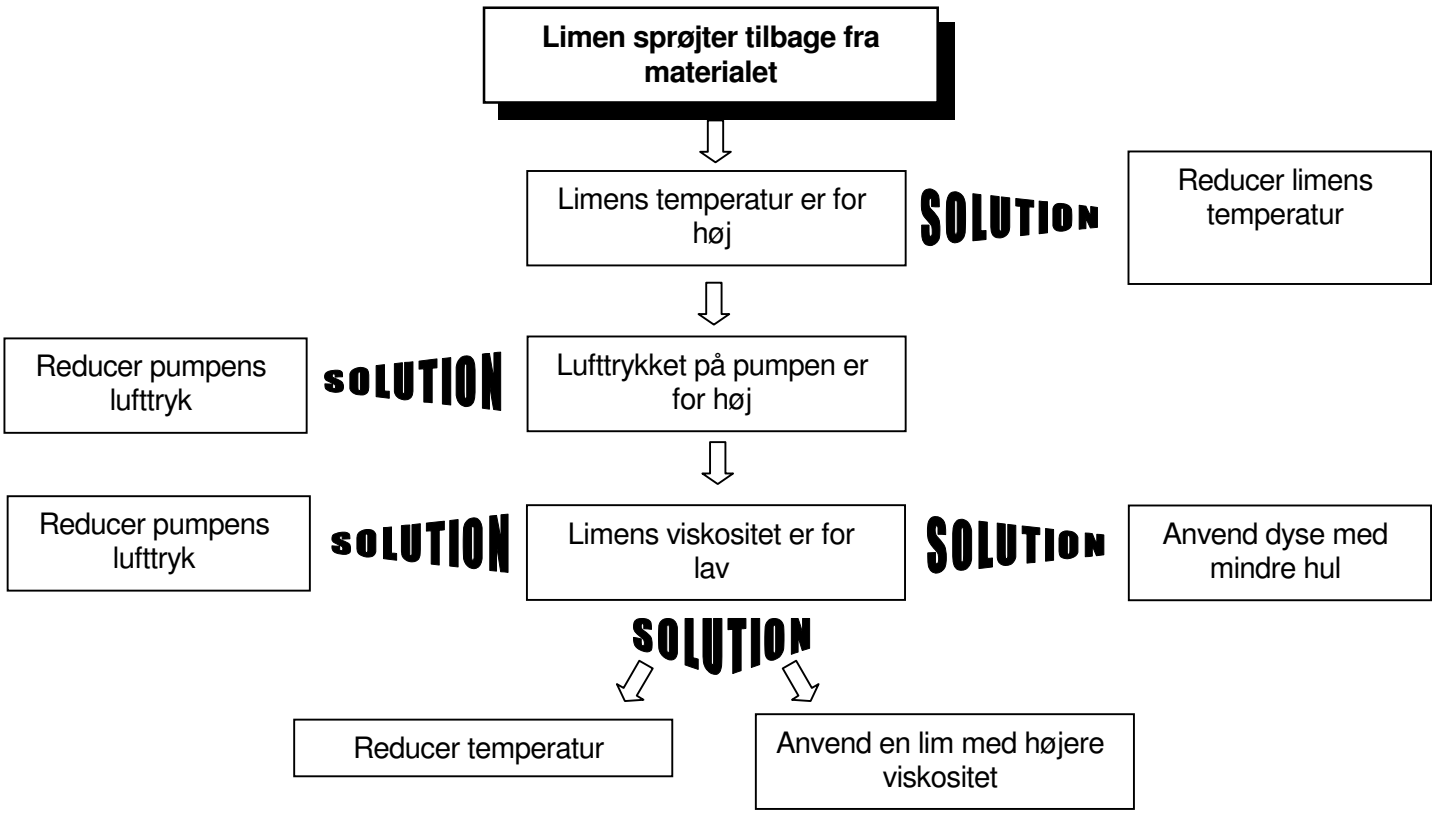

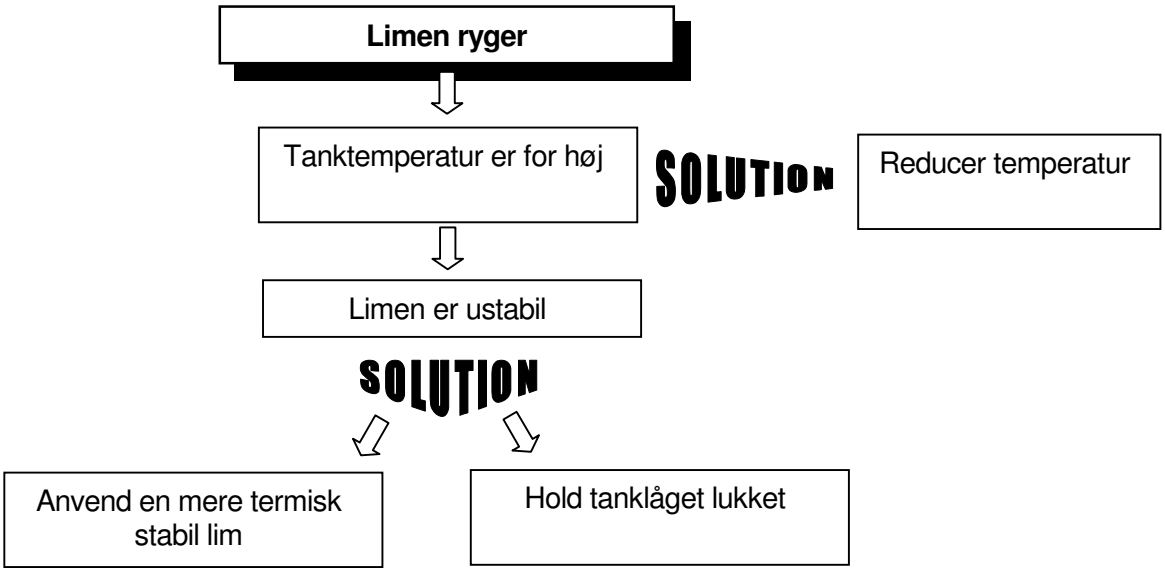

MELTON, S.L.
POLIGONO MOREA NORTE S/N, 31191 BERIAIN, NAVARRA
TEL: 00 34 948 312052 Fax: 00 34 948 312154
e-mail: melton@cin.es http://www.melton.es

HOT-MELT APPLICATIONS

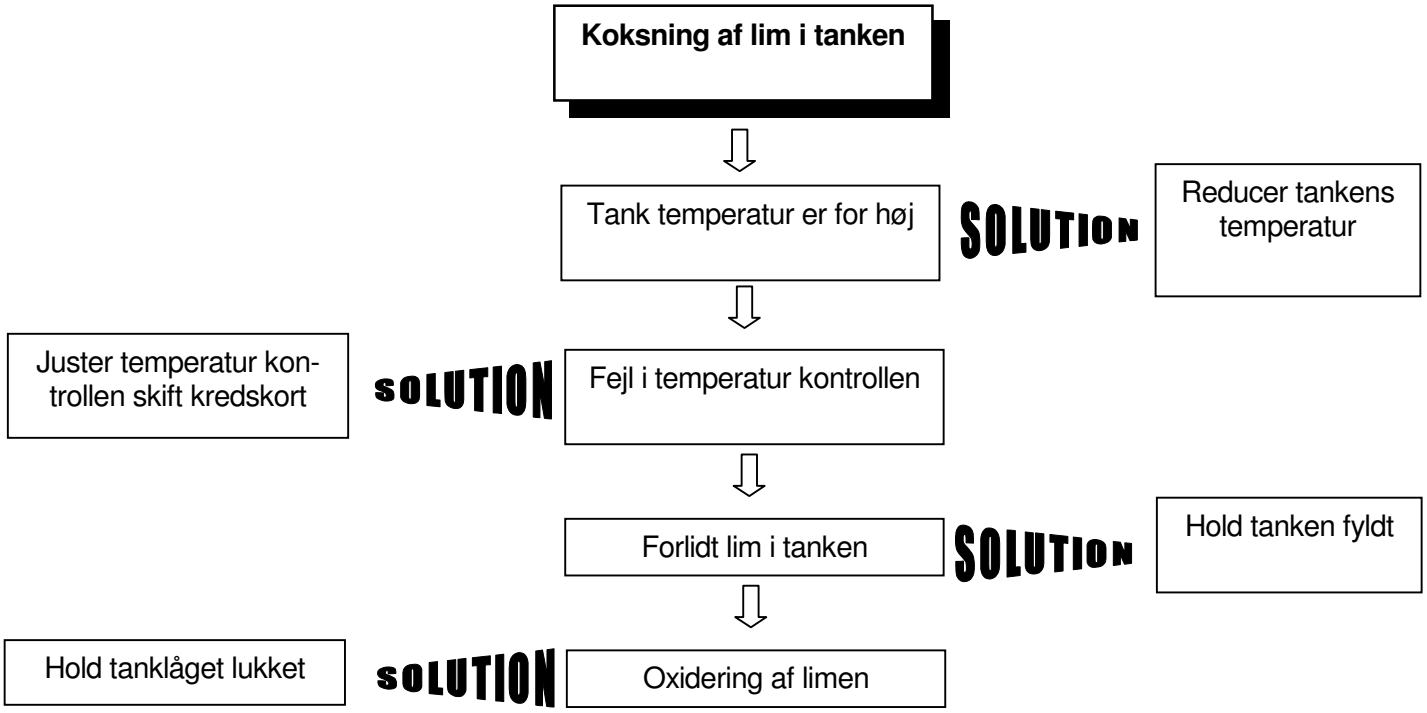

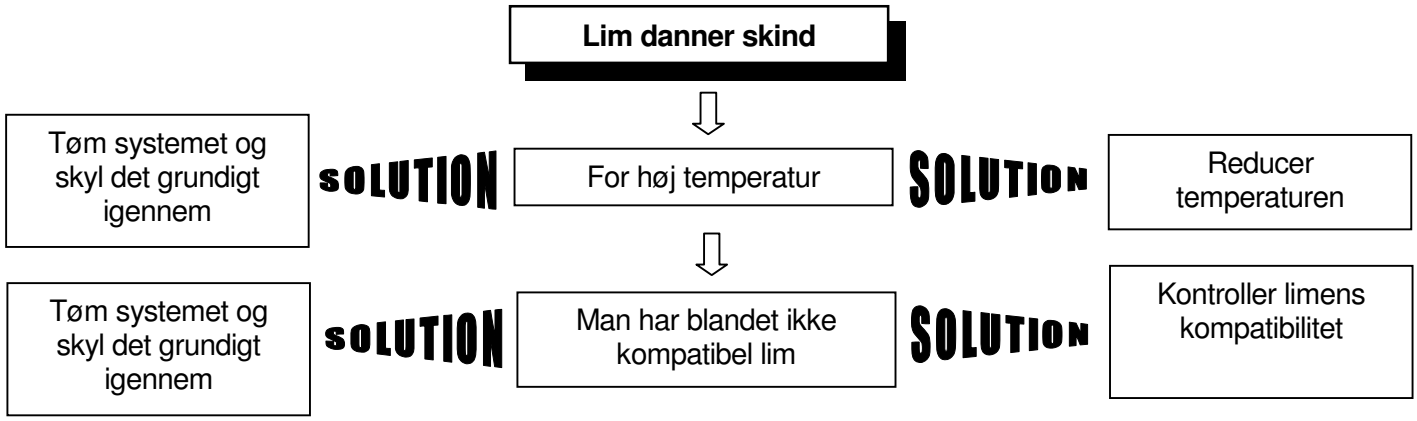

MELTON, S.L.
POLIGONO MOREA NORTE S/N, 31191 BERIAIN, NAVARRA
TEL: 00 34 948 312052 Fax: 00 34 948 312154
e-mail: melton@cin.es http://www.melton.es



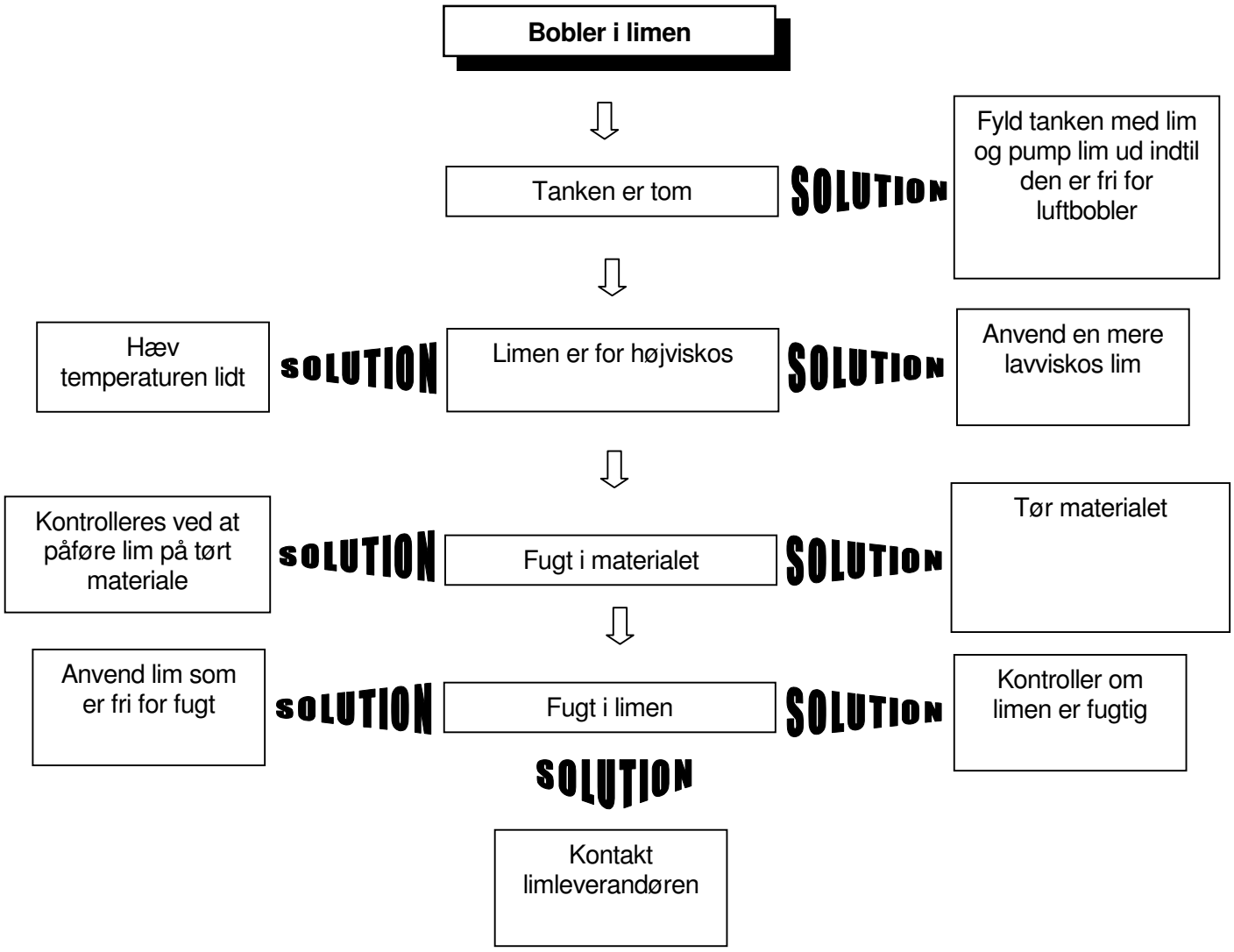

MELTON, S.L.
POLIGONO MOREA NORTE S/N, 31191 BERIAIN, NAVARRA
TEL: 00 34 948 312052 Fax: 00 34 948 312154
e-mail: melton@cin.es http://www.melton.es

ELEKTRISK DIAGRAM:

MELTON, S.L.
POLIGONO MOREA NORTE S/N, 31191 BERIAIN, NAVARRA
TEL: 00 34 948 312052 Fax: 00 34 948 312154
e-mail: melton@cin.es http://www.melton.es

HOT-MELT APPLICATIONS

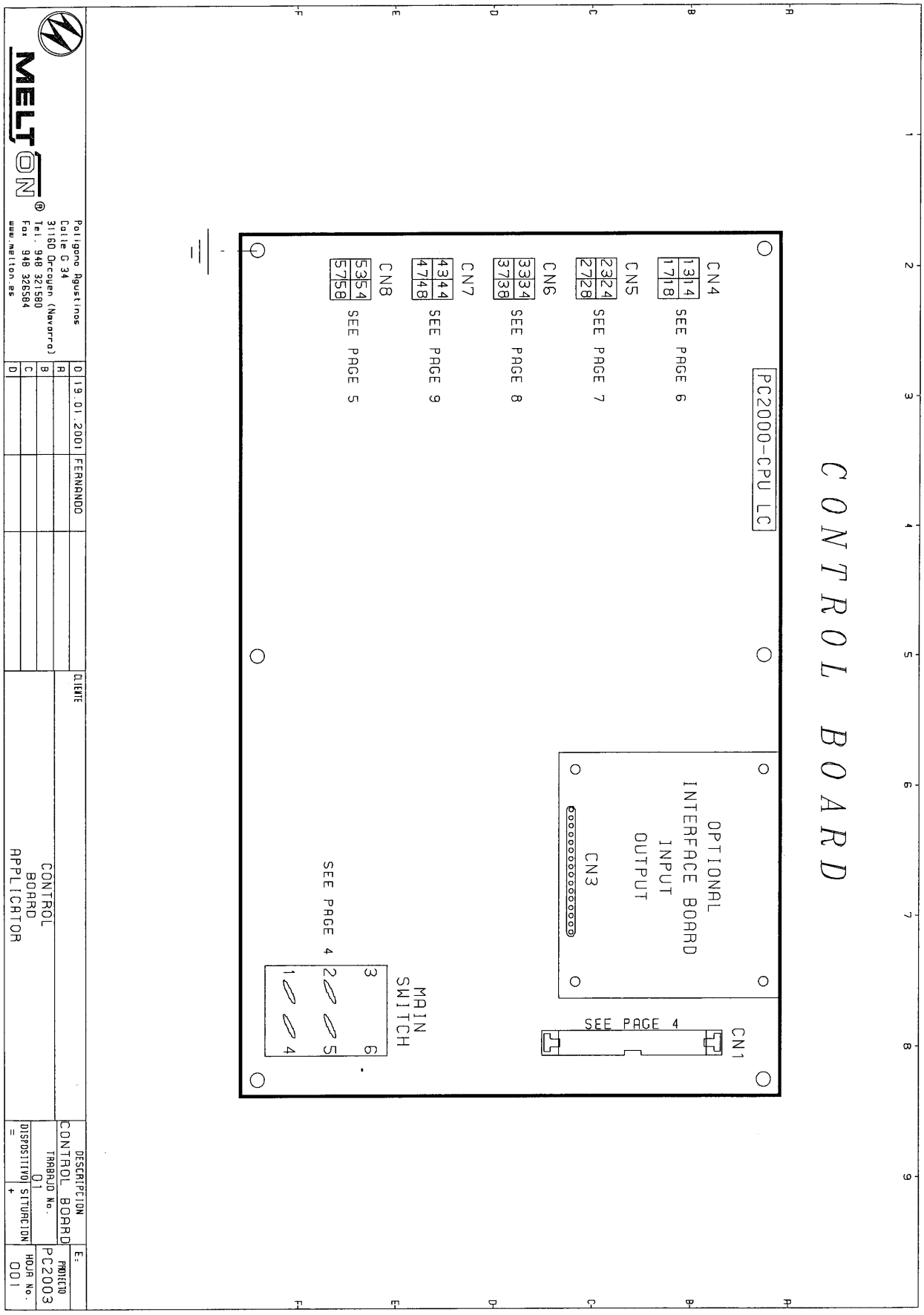

MELTON, S.L.
POLIGONO MOREA NORTE S/N, 31191 BERIAIN, NAVARRA
TEL: 00 34 948 312052 Fax: 00 34 948 312154
e-mail: melton@cin.es http://www.melton.es

HOT-MELT APPLICATIONS

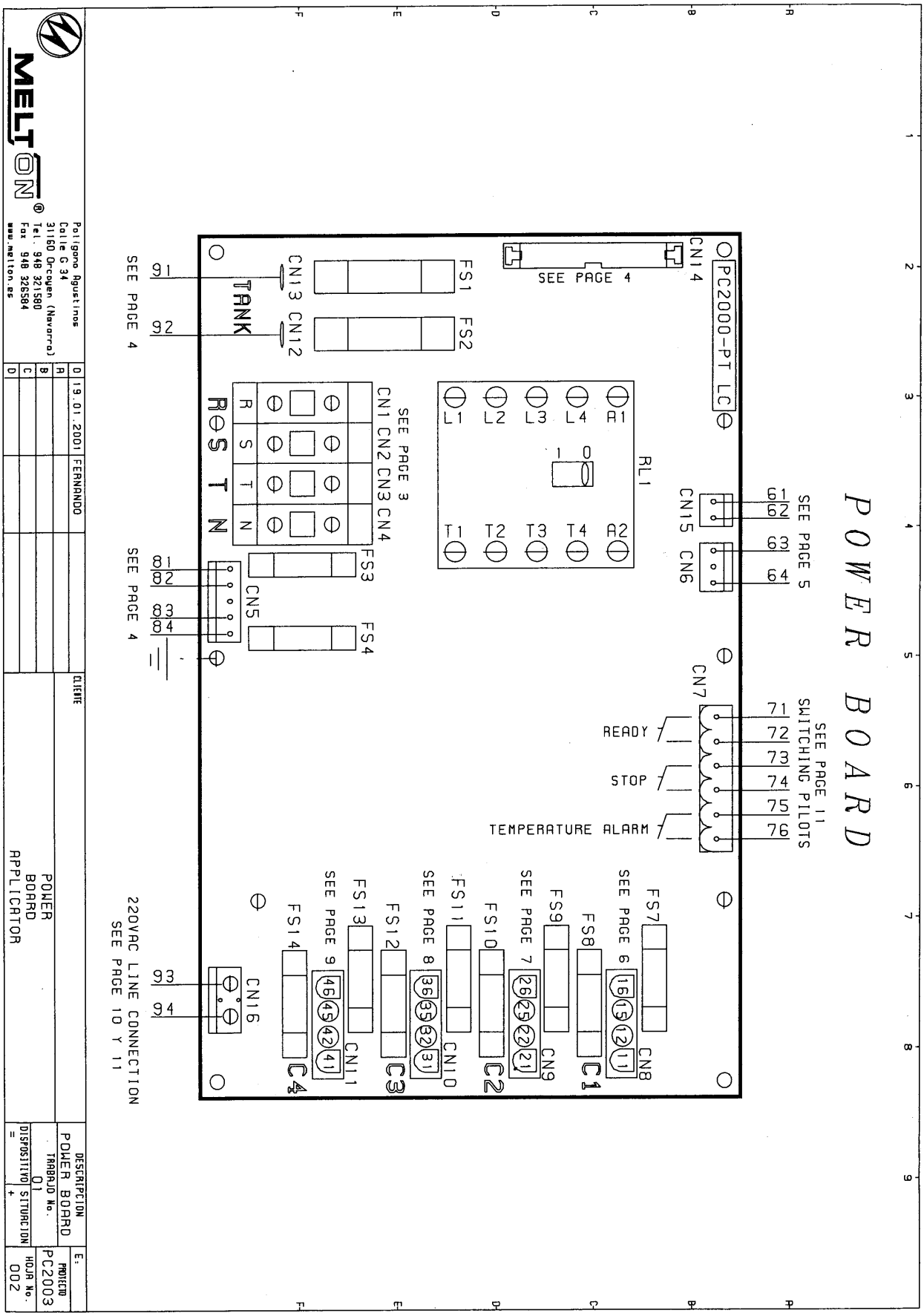

MELTON, S.L.
POLIGONO MOREA NORTE S/N, 31191 BERIAIN, NAVARRA
TEL: 00 34 948 312052 Fax: 00 34 948 312154
e-mail: melton@cin.es http://www.melton.es

HOT-MELT APPLICATIONS

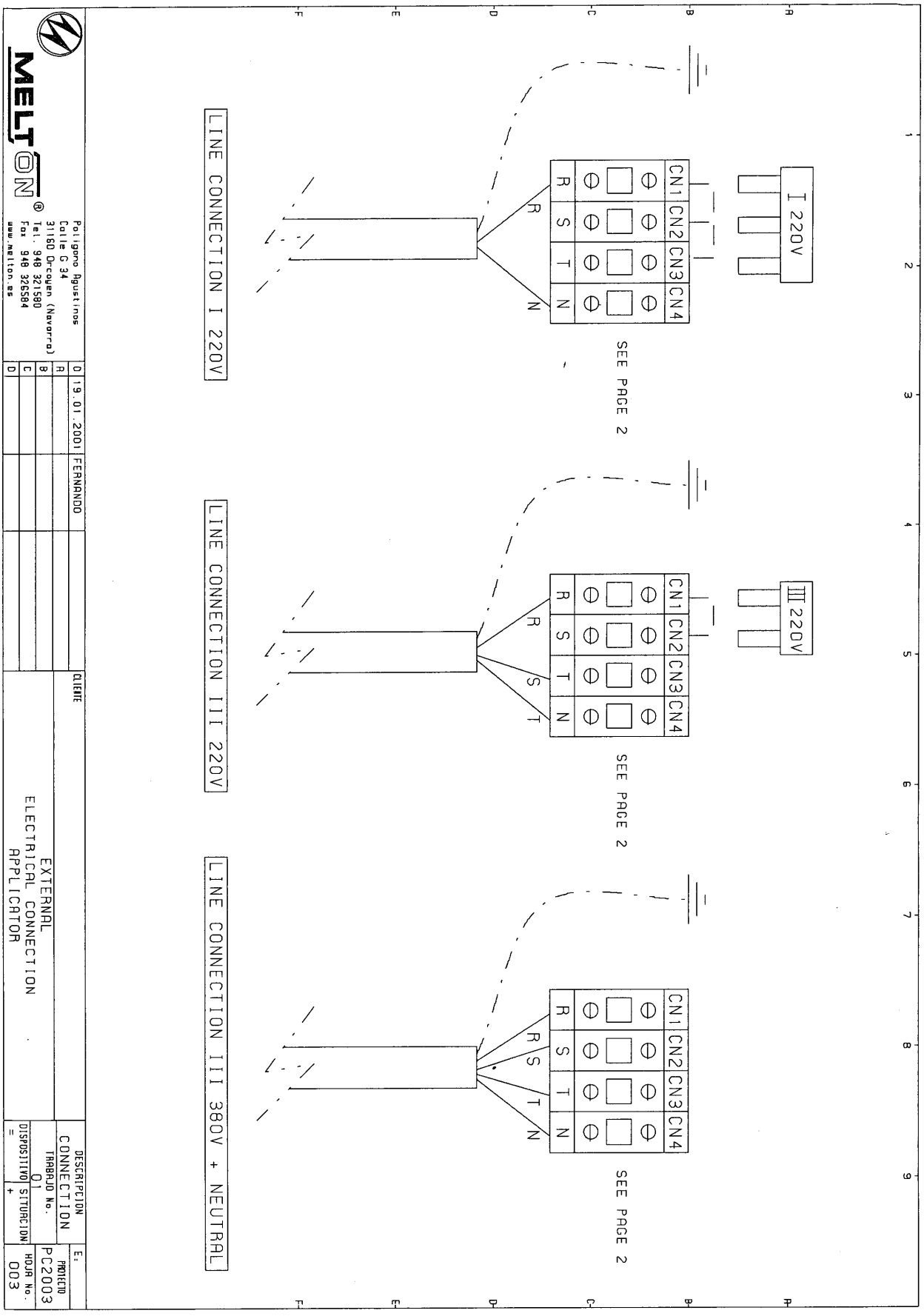

MELTON, S.L.
POLIGONO MOREA NORTE S/N, 31191 BERIAIN, NAVARRA
TEL: 00 34 948 312052 Fax: 00 34 948 312154
e-mail: melton@cin.es http://www.melton.es

HOT-MELT APPLICATIONS

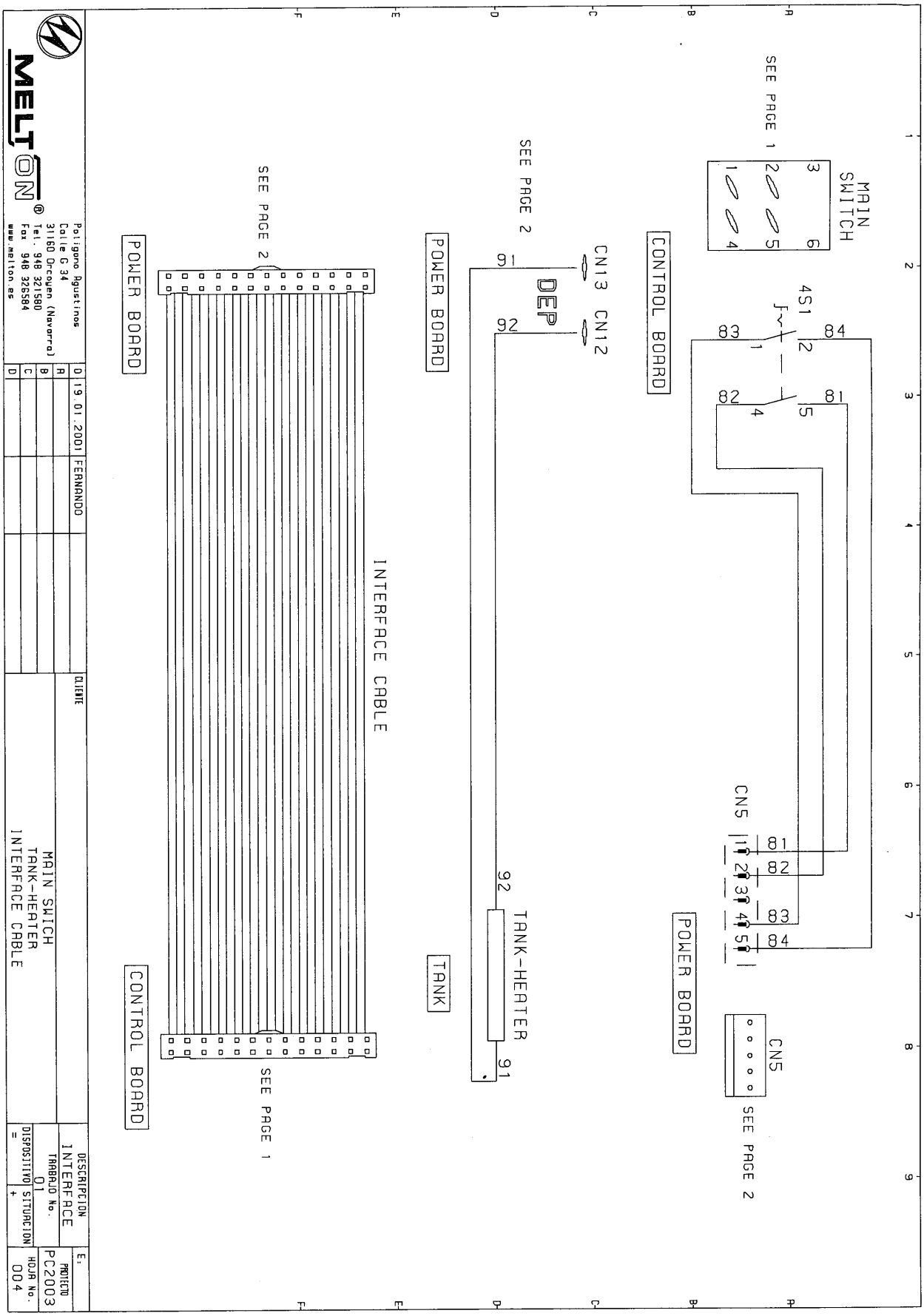

MELTON, S.L.
POLIGONO MOREA NORTE S/N, 31191 BERIAIN, NAVARRA
TEL: 00 34 948 312052 Fax: 00 34 948 312154
e-mail: melton@cin.es http://www.melton.es

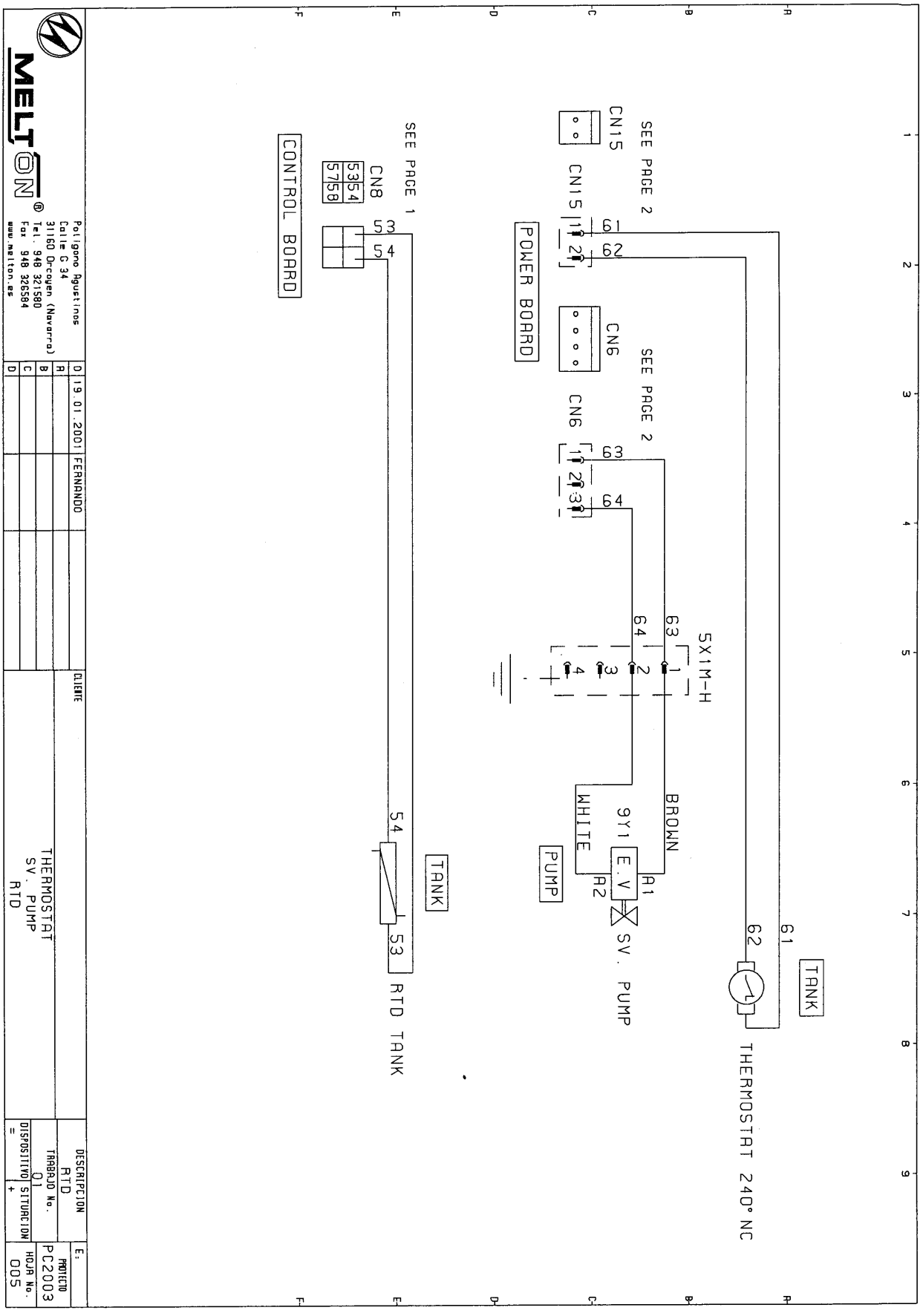

MELTON, S.L.
POLIGONO MOREA NORTE S/N, 31191 BERIAIN, NAVARRA
TEL: 00 34 948 312052 Fax: 00 34 948 312154
e-mail: melton@cin.es http://www.melton.es

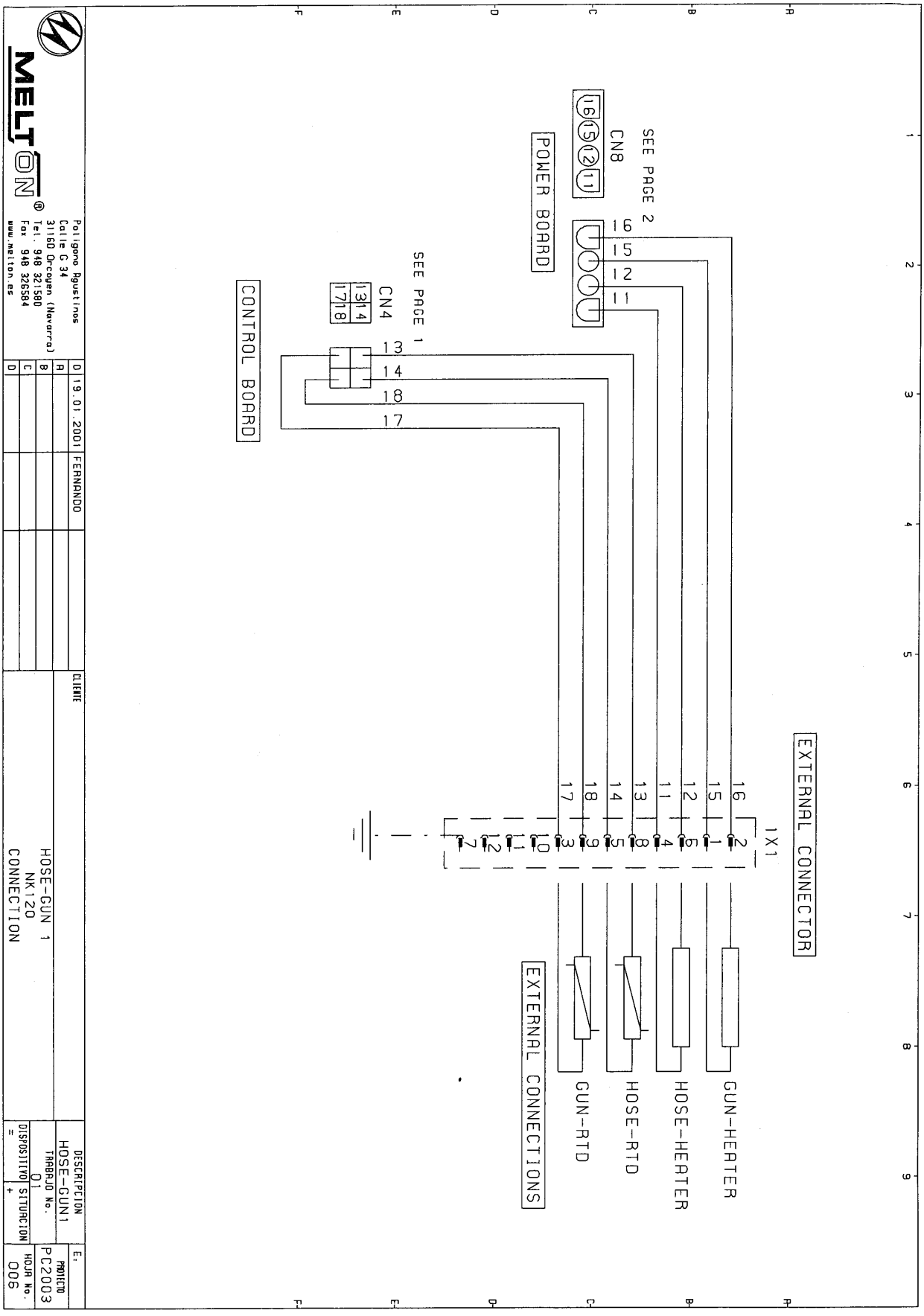

MELTON, S.L.
POLIGONO MOREA NORTE S/N, 31191 BERIAIN, NAVARRA
TEL: 00 34 948 312052 Fax: 00 34 948 312154
e-mail: melton@cin.es http://www.melton.es

HOT-MELT APPLICATIONS

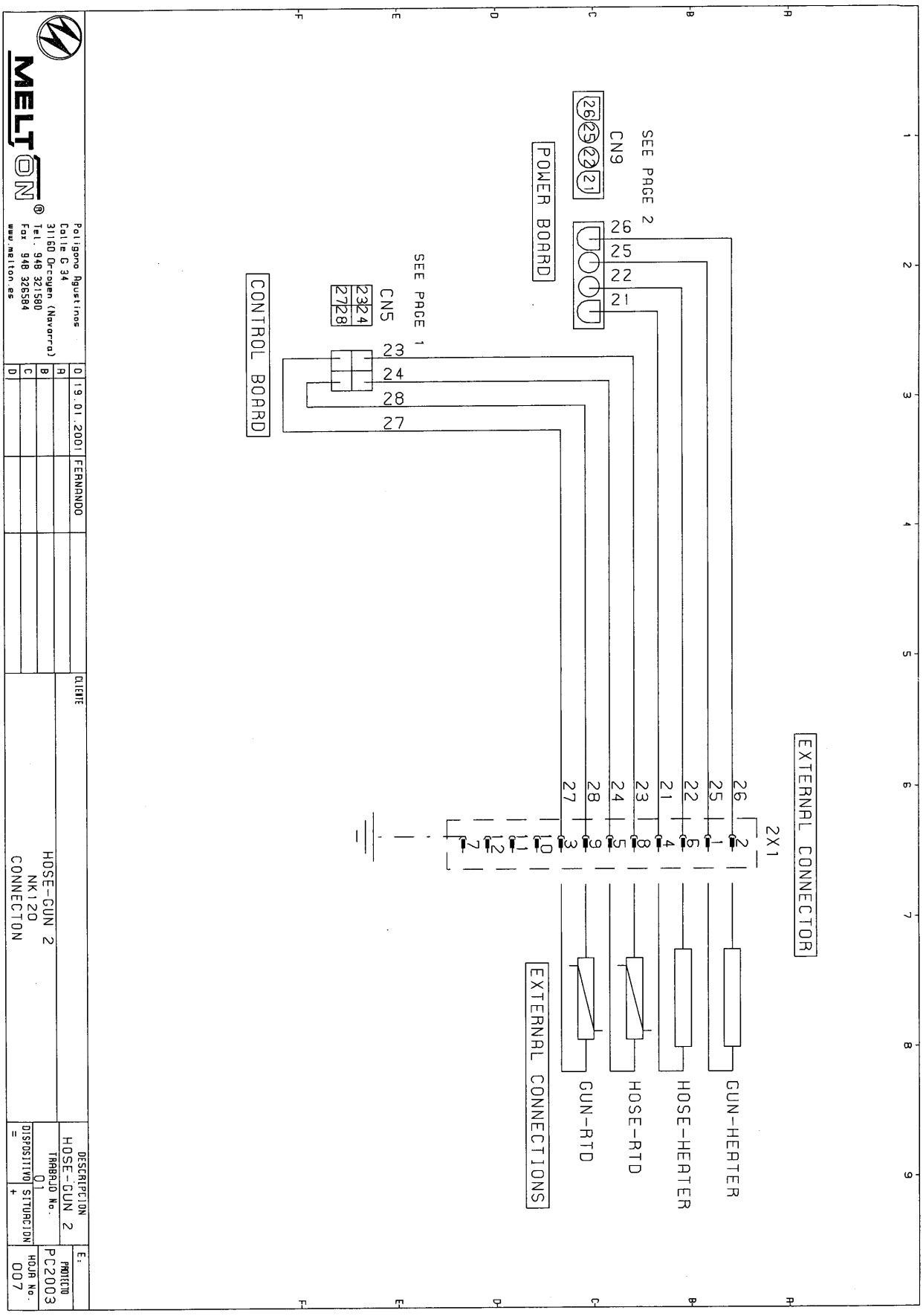

MELTON, S.L.
POLIGONO MOREA NORTE S/N, 31191 BERIAIN, NAVARRA
TEL: 00 34 948 312052 Fax: 00 34 948 312154
e-mail: melton@cin.es http://www.melton.es

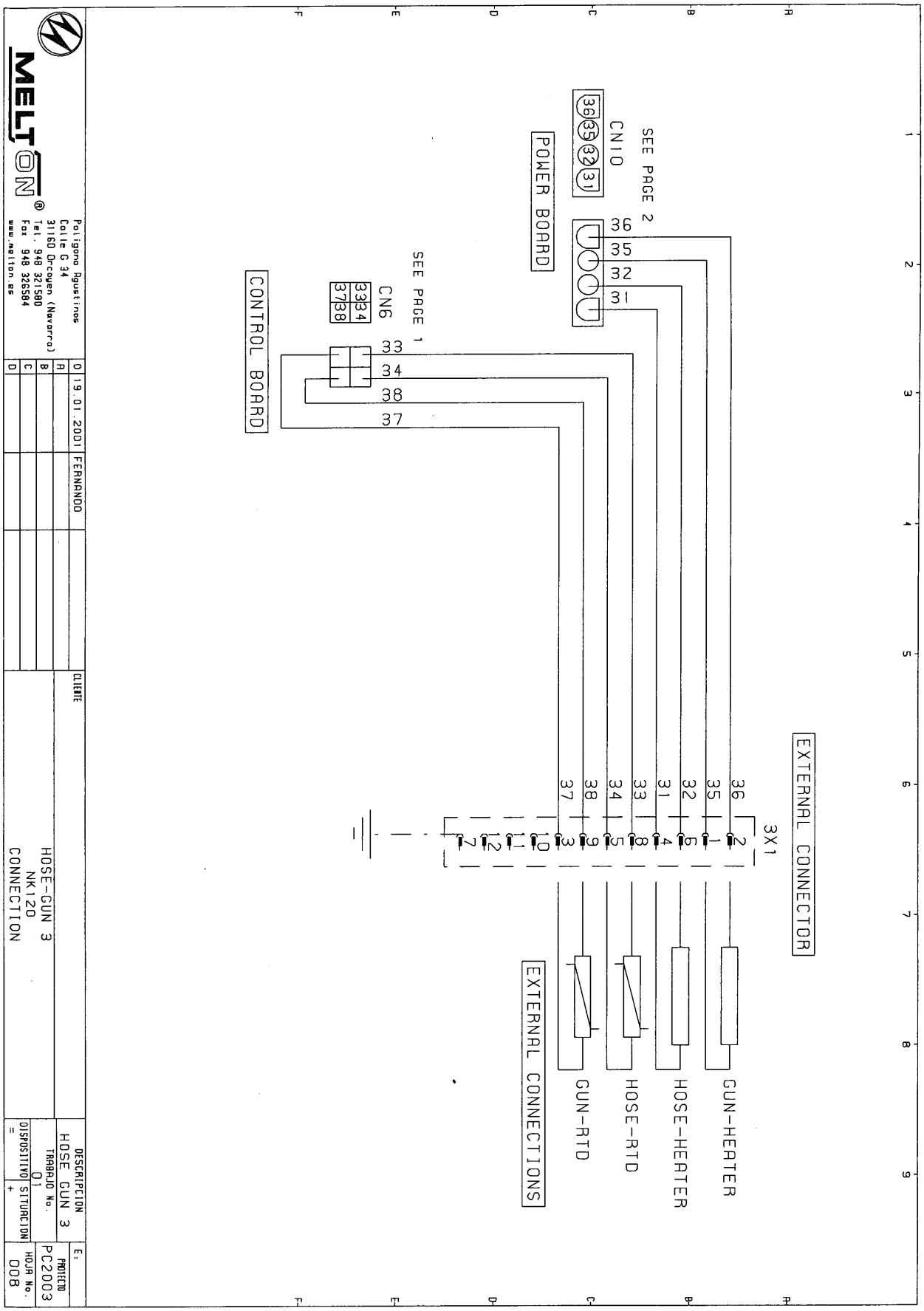

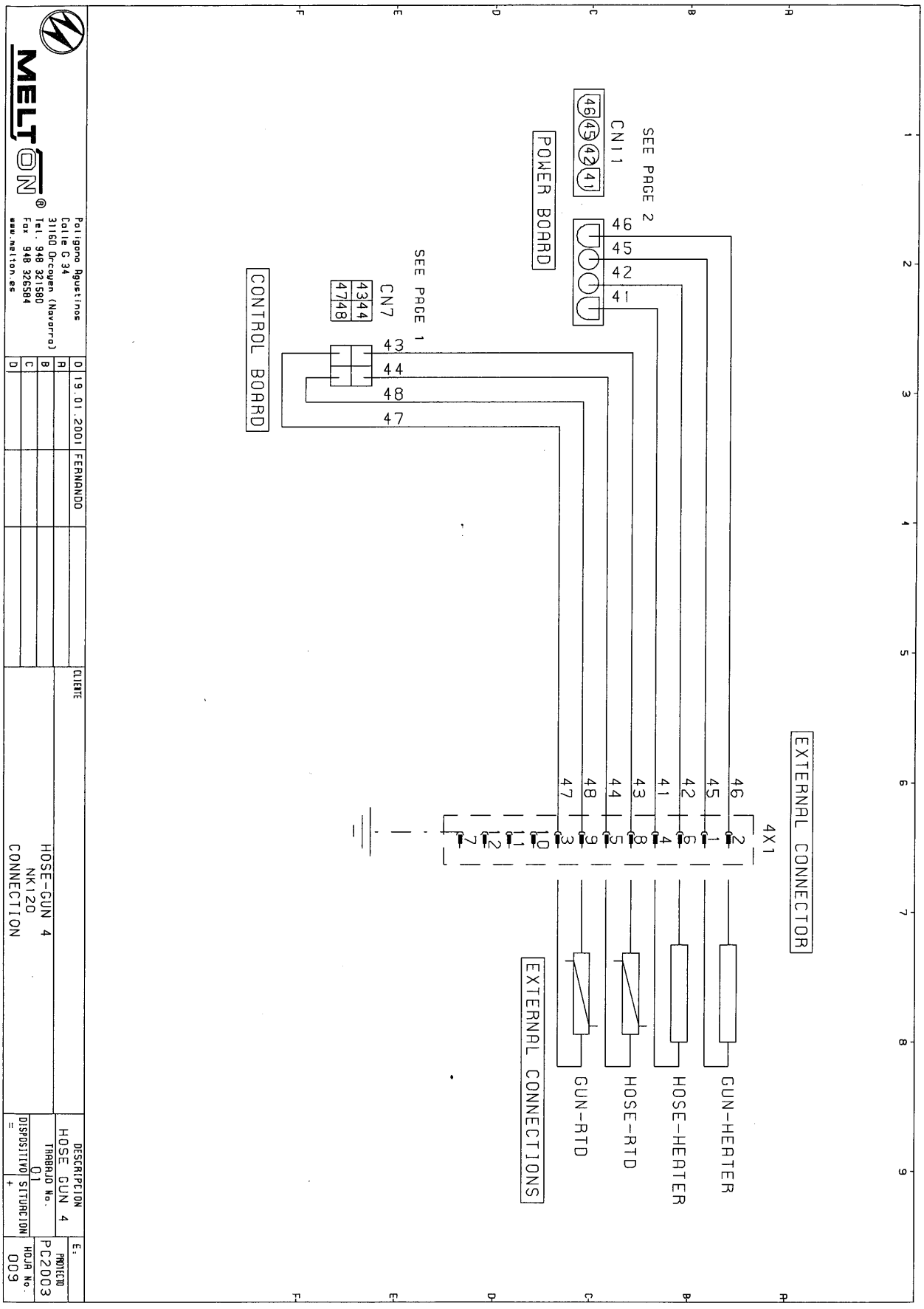
MELTON
Polígono Agustinos
Calle G 34
31160 Orcoyen (Navarra)
Tel. 948 321580
Fax 948 326584
www.melton.es
D 19.01.2001 FERNANDO
CLIENTE
HOSE-GUN 4
NK120
CONNECTION
DESCRIPCION
HOSE GUN 4
TRABAJO No.
01
DISPOSITIVO
SITUACION
PROYECTO
PC2003
HOJA No.
003
SEE PAGE 2
CN11
46
45
42
41
POWER BOARD
SEE PAGE 1
CN7
43
44
48
47
CONTROL BOARD
EXTERNAL CONNECTOR
4X1
EXTERNAL CONNECTIONS
GUN-HEATER
HOSE-HEATER
HOSE-RTD
GUN-RTD

MELTON, S.L.
POLIGONO MOREA NORTE S/N, 31191 BERIAIN, NAVARRA
TEL: 00 34 948 312052 Fax: 00 34 948 312154
e-mail: melton@cin.es http://www.melton.es

HOT-MELT APPLICATIONS

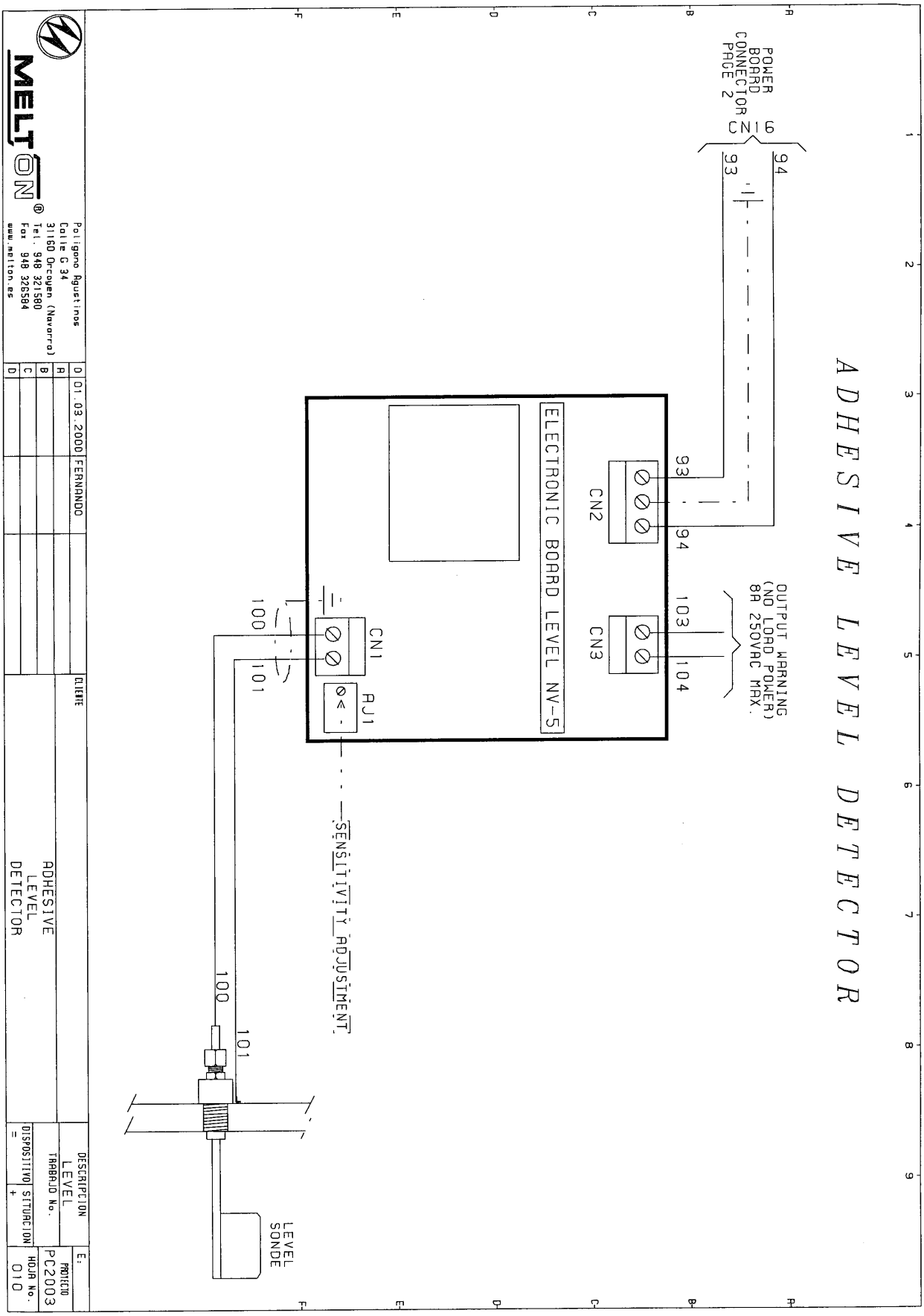

MELTON, S.L.
POLIGONO MOREA NORTE S/N, 31191 BERIAIN, NAVARRA
TEL: 00 34 948 312052 Fax: 00 34 948 312154
e-mail: melton@cin.es http://www.melton.es

HOT-MELT APPLICATIONS

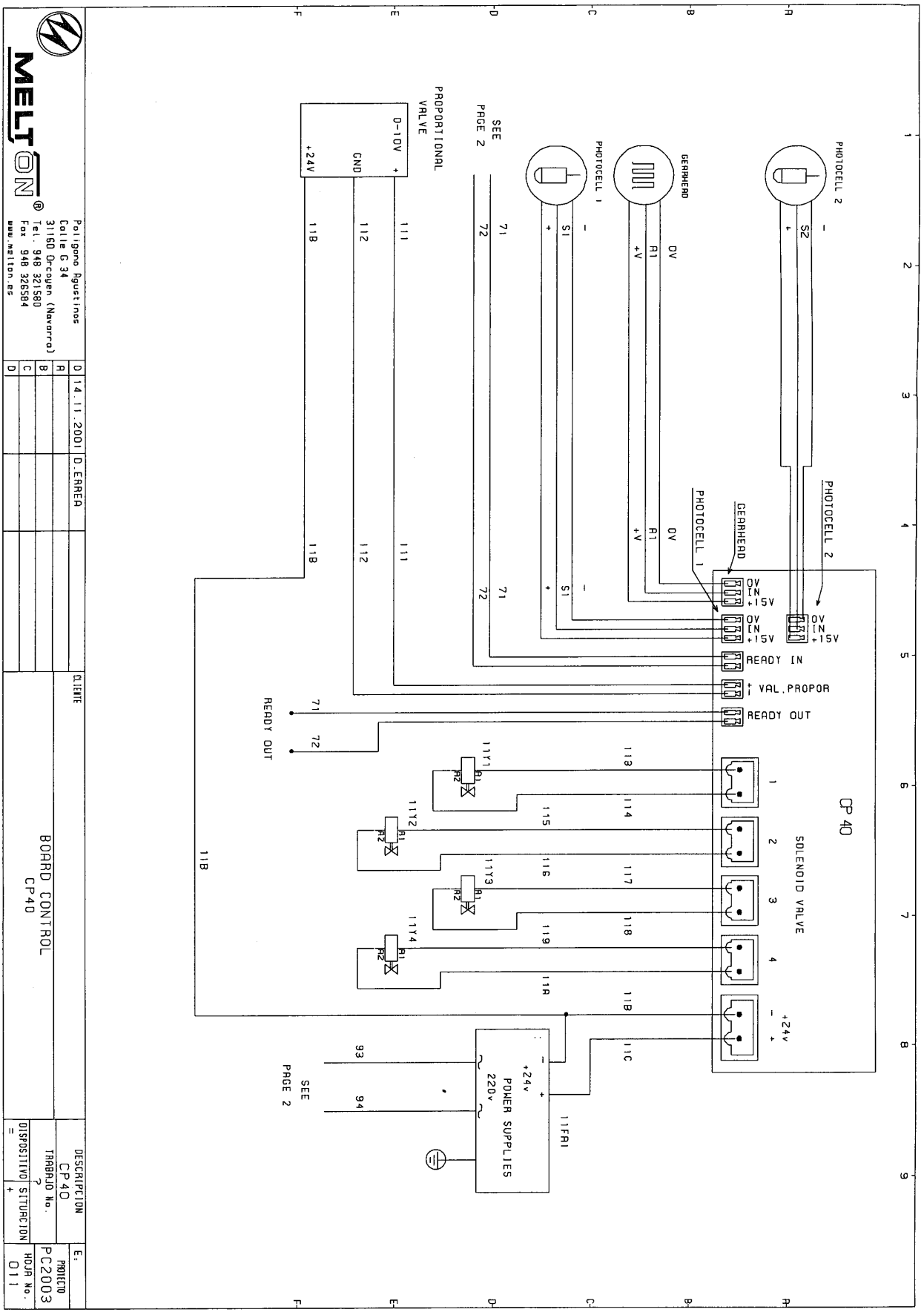

MELTON, S.L.
POLIGONO MOREA NORTE S/N, 31191 BERIAIN, NAVARRA
TEL: 00 34 948 312052 Fax: 00 34 948 312154
e-mail: melton@cin.es http://www.melton.es

